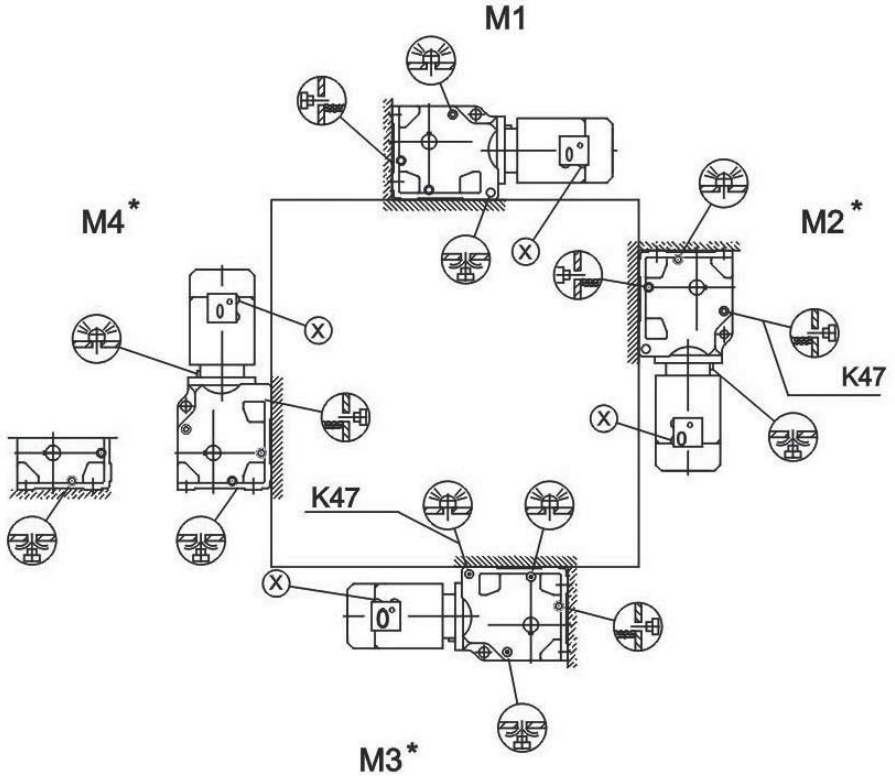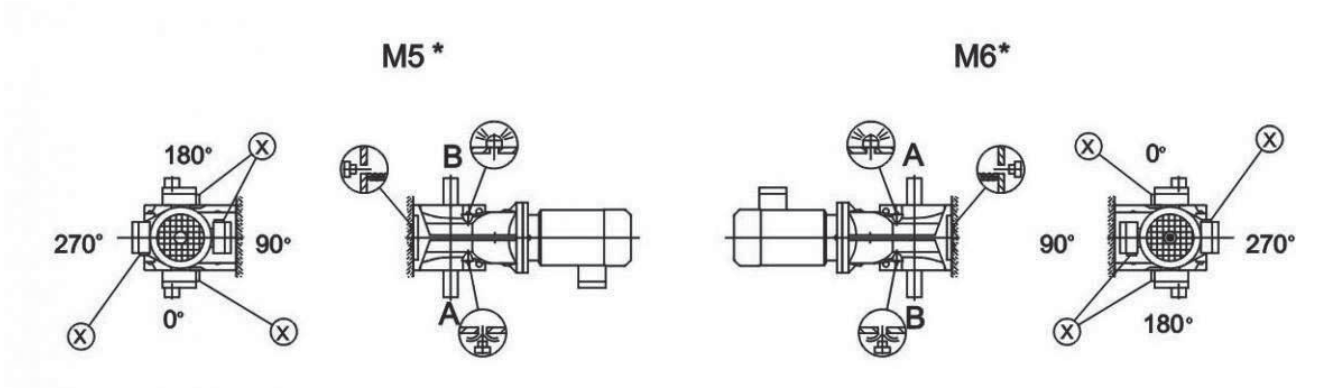монтажные позиции K/KA..B/KH37B-157B, KV37B-107B