ПланетаZip
+7(812) 642-58-00
sale@planetazip.ru

Продукция SKF для промышленных трансмиссий

Содержание

5–47 Ремни

49–72 Цепи

73–91 Муфты

93–98 Втулки и ступицы

99–183 Звездочки

185–273 Шкивы

275–281 “Умные” инструменты

Марка SKF® сегодня символизирует больше, чем когда-либо прежде, и больше значит для вас, наших заказчиков.
SKF сохраняет свои лидирующие позиции, являясь признанным во всем мире производителем высококачественных подшипников, а новые технологические достижения, высокий уровень технической поддержки и сервисного обслуживания превратили SKF в поставщика, который действительно ориентирован на комплексные решения и создает дополнительную потребительную стоимость для заказчиков. Решения компании открывают различные способы обеспечения более высокой производительности для клиентов не только путем использования революционно новой продукции для конкретных областей применения, но и с помощью передовых средств моделирования и консультационных услуг, программ поддержания эффективности основных средств предприятия и самых совершенных методов управления поставками. Марка SKF по-прежнему символизирует самые лучшие подшипники качения, но теперь эта марка значит намного больше.

SKF – это компания инженерных решений

Ремни

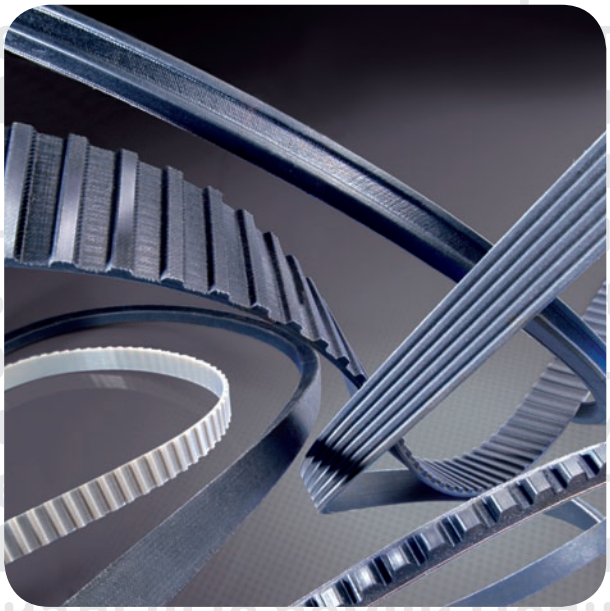

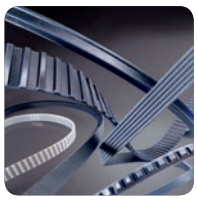

Узкие клиновые ремни с оберткой боковых граней

SPZ

Профиль SPZ

Тип ремня	Расчетная длина	Обозначение	Тип ремня	Расчетная длина	Обозначение
	мм			мм	
SPZ512	512	PHG SPZ512	SPZ1347	1347	PHG SPZ1347
SPZ560	560	PHG SPZ560	SPZ1362	1362	PHG SPZ1362
SPZ562	562	PHG SPZ562	SPZ1387	1387	PHG SPZ1387
SPZ587	587	PHG SPZ587	SPZ1400	1400	PHG SPZ1400
SPZ612	612	PHG SPZ612	SPZ1412	1412	PHG SPZ1412
SPZ630	630	PHG SPZ630	SPZ1420	1420	PHG SPZ1420
SPZ637	637	PHG SPZ637	SPZ1437	1437	PHG SPZ1437
SPZ662	662	PHG SPZ662	SPZ1462	1462	PHG SPZ1462
SPZ670	670	PHG SPZ670	SPZ1487	1487	PHG SPZ1487
SPZ687	687	PHG SPZ687	SPZ1500	1500	PHG SPZ1500
SPZ710	710	PHG SPZ710	SPZ1512	1512	PHG SPZ1512
SPZ722	722	PHG SPZ722	SPZ1520	1520	PHG SPZ1520
SPZ737	737	PHG SPZ737	SPZ1537	1537	PHG SPZ1537
SPZ750	750	PHG SPZ750	SPZ1562	1562	PHG SPZ1562
SPZ760	760	PHG SPZ760	SPZ1587	1587	PHG SPZ1587
SPZ762	762	PHG SPZ762	SPZ1600	1600	PHG SPZ1600
SPZ772	772	PHG SPZ772	SPZ1612	1612	PHG SPZ1612
SPZ787	787	PHG SPZ787	SPZ1637	1637	PHG SPZ1637
SPZ800	800	PHG SPZ800	SPZ1650	1650	PHG SPZ1650
SPZ812	812	PHG SPZ812	SPZ1662	1662	PHG SPZ1662
SPZ825	825	PHG SPZ825	SPZ1687	1687	PHG SPZ1687
SPZ837	837	PHG SPZ837	SPZ1700	1700	PHG SPZ1700
SPZ850	850	PHG SPZ850	SPZ1737	1737	PHG SPZ1737
SPZ862	862	PHG SPZ862	SPZ1750	1750	PHG SPZ1750
SPZ875	875	PHG SPZ875	SPZ1762	1762	PHG SPZ1762
SPZ887	887	PHG SPZ887	SPZ1787	1787	PHG SPZ1787
SPZ900	900	PHG SPZ900	SPZ1800	1800	PHG SPZ1800
SPZ912	912	PHG SPZ912	SPZ1812	1812	PHG SPZ1812
SPZ925	925	PHG SPZ925	SPZ1837	1837	PHG SPZ1837
SPZ937	937	PHG SPZ937	SPZ1850	1850	PHG SPZ1850
SPZ950	950	PHG SPZ950	SPZ1862	1862	PHG SPZ1862
SPZ962	962	PHG SPZ962	SPZ1887	1887	PHG SPZ1887
SPZ987	987	PHG SPZ987	SPZ1900	1900	PHG SPZ1900
SPZ1000	1000	PHG SPZ1000	SPZ1937	1937	PHG SPZ1937
SPZ1010	1010	PHG SPZ1010	SPZ1950	1950	PHG SPZ1950
SPZ1012	1012	PHG SPZ1012	SPZ1987	1987	PHG SPZ1987
SPZ1024	1024	PHG SPZ1024	SPZ2000	2000	PHG SPZ2000
SPZ1037	1037	PHG SPZ1037	SPZ2037	2037	PHG SPZ2037
SPZ1047	1047	PHG SPZ1047	SPZ2060	2060	PHG SPZ2060
SPZ1060	1060	PHG SPZ1060	SPZ2120	2120	PHG SPZ2120
SPZ1077	1077	PHG SPZ1077	SPZ2137	2137	PHG SPZ2137
SPZ1080	1080	PHG SPZ1080	SPZ2160	2160	PHG SPZ2160
SPZ1087	1087	PHG SPZ1087	SPZ2187	2187	PHG SPZ2187
SPZ1112	1112	PHG SPZ1112	SPZ2240	2240	PHG SPZ2240
SPZ1120	1120	PHG SPZ1120	SPZ2262	2262	PHG SPZ2262
SPZ1137	1137	PHG SPZ1137	SPZ2280	2280	PHG SPZ2280
SPZ1140	1140	PHG SPZ1140	SPZ2287	2287	PHG SPZ2287
SPZ1150	1150	PHG SPZ1150	SPZ2360	2360	PHG SPZ2360
SPZ1162	1162	PHG SPZ1162	SPZ2410	2410	PHG SPZ2410
SPZ1180	1180	PHG SPZ1180	SPZ2500	2500	PHG SPZ2500
SPZ1187	1187	PHG SPZ1187	SPZ2540	2540	PHG SPZ2540
SPZ1200	1200	PHG SPZ1200	SPZ2580	2580	PHG SPZ2580
SPZ1202	1202	PHG SPZ1202	SPZ2650	2650	PHG SPZ2650
SPZ1212	1212	PHG SPZ1212	SPZ2690	2690	PHG SPZ2690
SPZ1237	1237	PHG SPZ1237	SPZ2800	2800	PHG SPZ2800
SPZ1250	1250	PHG SPZ1250	SPZ2840	2840	PHG SPZ2840
SPZ1262	1262	PHG SPZ1262	SPZ2900	2900	PHG SPZ2900
SPZ1270	1270	PHG SPZ1270	SPZ3000	3000	PHG SPZ3000
SPZ1287	1287	PHG SPZ1287	SPZ3150	3150	PHG SPZ3150
SPZ1312	1312	PHG SPZ1312	SPZ3170	3170	PHG SPZ3170
SPZ1320	1320	PHG SPZ1320	SPZ3350	3350	PHG SPZ3350
SPZ1337	1337	PHG SPZ1337	SPZ3550	3550	PHG SPZ3550
SPZ1340	1340	PHG SPZ1340	-	-	-

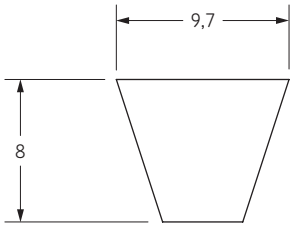

Также имеются нестандартные длины.

Узкие клиновые ремни с оберткой боковых граней

SPA

Профиль SPA

Тип ремня	Расчетная длина	Обозначение	Тип ремня	Расчетная длина	Обозначение
	мм			мм	
SPA732	732	PHG SPA732	SPA1682	1682	PHG SPA1682
SPA757	757	PHG SPA757	SPA1700	1700	PHG SPA1700
SPA775	775	PHG SPA775	SPA1707	1707	PHG SPA1707
SPA782	782	PHG SPA782	SPA1732	1732	PHG SPA1732
SPA800	800	PHG SPA800	SPA1750	1750	PHG SPA1750
SPA807	807	PHG SPA807	SPA1757	1757	PHG SPA1757
SPA832	832	PHG SPA832	SPA1782	1782	PHG SPA1782
SPA850	850	PHG SPA850	SPA1800	1800	PHG SPA1800
SPA857	857	PHG SPA857	SPA1807	1807	PHG SPA1807
SPA882	882	PHG SPA882	SPA1820	1820	PHG SPA1820
SPA900	900	PHG SPA900	SPA1832	1832	PHG SPA1832
SPA907	907	PHG SPA907	SPA1850	1850	PHG SPA1850
SPA925	925	PHG SPA925	SPA1857	1857	PHG SPA1857
SPA932	932	PHG SPA932	SPA1882	1882	PHG SPA1882
SPA950	950	PHG SPA950	SPA1900	1900	PHG SPA1900
SPA957	957	PHG SPA957	SPA1907	1907	PHG SPA1907
SPA969	969	PHG SPA969	SPA1932	1932	PHG SPA1932
SPA975	975	PHG SPA975	SPA1950	1950	PHG SPA1950
SPA982	982	PHG SPA982	SPA1957	1957	PHG SPA1957
SPA1000	1000	PHG SPA1000	SPA1982	1982	PHG SPA1982
SPA1007	1007	PHG SPA1007	SPA2000	2000	PHG SPA2000
SPA1030	1030	PHG SPA1030	SPA2032	2032	PHG SPA2032
SPA1032	1032	PHG SPA1032	SPA2057	2057	PHG SPA2057
SPA1055	1055	PHG SPA1055	SPA2060	2060	PHG SPA2060
SPA1060	1060	PHG SPA1060	SPA2082	2082	PHG SPA2082
SPA1082	1082	PHG SPA1082	SPA2120	2120	PHG SPA2120
SPA1090	1090	PHG SPA1090	SPA2132	2132	PHG SPA2132
SPA1107	1107	PHG SPA1107	SPA2160	2160	PHG SPA2160
SPA1120	1120	PHG SPA1120	SPA2182	2182	PHG SPA2182
SPA1132	1132	PHG SPA1132	SPA2207	2207	PHG SPA2207
SPA1150	1150	PHG SPA1150	SPA2232	2232	PHG SPA2232
SPA1157	1157	PHG SPA1157	SPA2240	2240	PHG SPA2240
SPA1180	1180	PHG SPA1180	SPA2282	2282	PHG SPA2282
SPA1190	1190	PHG SPA1190	SPA2300	2300	PHG SPA2300
SPA1200	1200	PHG SPA1200	SPA2307	2307	PHG SPA2307
SPA1207	1207	PHG SPA1207	SPA2332	2332	PHG SPA2332
SPA1220	1220	PHG SPA1220	SPA2360	2360	PHG SPA2360
SPA1232	1232	PHG SPA1232	SPA2382	2382	PHG SPA2382
SPA1250	1250	PHG SPA1250	SPA2430	2430	PHG SPA2430
SPA1257	1257	PHG SPA1257	SPA2432	2432	PHG SPA2432
SPA1272	1272	PHG SPA1272	SPA2482	2482	PHG SPA2482
SPA1282	1282	PHG SPA1282	SPA2500	2500	PHG SPA2500
SPA1300	1300	PHG SPA1300	SPA2532	2532	PHG SPA2532
SPA1307	1307	PHG SPA1307	SPA2582	2582	PHG SPA2582
SPA1320	1320	PHG SPA1320	SPA2607	2607	PHG SPA2607
SPA1332	1332	PHG SPA1332	SPA2632	2632	PHG SPA2632
SPA1357	1357	PHG SPA1357	SPA2650	2650	PHG SPA2650
SPA1360	1360	PHG SPA1360	SPA2682	2682	PHG SPA2682
SPA1367	1367	PHG SPA1367	SPA2732	2732	PHG SPA2732
SPA1382	1382	PHG SPA1382	SPA2782	2782	PHG SPA2782
SPA1400	1400	PHG SPA1400	SPA2800	2800	PHG SPA2800
SPA1407	1407	PHG SPA1407	SPA2832	2832	PHG SPA2832
SPA1415	1415	PHG SPA1415	SPA2847	2847	PHG SPA2847
SPA1420	1420	PHG SPA1420	SPA2882	2882	PHG SPA2882
SPA1432	1432	PHG SPA1432	SPA2900	2900	PHG SPA2900
SPA1450	1450	PHG SPA1450	SPA2932	2932	PHG SPA2932
SPA1457	1457	PHG SPA1457	SPA2982	2982	PHG SPA2982
SPA1482	1482	PHG SPA1482	SPA3000	3000	PHG SPA3000
SPA1490	1490	PHG SPA1490	SPA3032	3032	PHG SPA3032
SPA1500	1500	PHG SPA1500	SPA3082	3082	PHG SPA3082
SPA1507	1507	PHG SPA1507	SPA3150	3150	PHG SPA3150
SPA1532	1532	PHG SPA1532	SPA3182	3182	PHG SPA3182
SPA1550	1550	PHG SPA1550	SPA3282	3282	PHG SPA3282
SPA1557	1557	PHG SPA1557	SPA3350	3350	PHG SPA3350
SPA1582	1582	PHG SPA1582	SPA3382	3382	PHG SPA3382
SPA1600	1600	PHG SPA1600	SPA3550	3550	PHG SPA3550
SPA1607	1607	PHG SPA1607	SPA3750	3750	PHG SPA3750
SPA1632	1632	PHG SPA1632	SPA4000	4000	PHG SPA4000
SPA1650	1650	PHG SPA1650	SPA4250	4250	PHG SPA4250
SPA1657	1657	PHG SPA1657	SPA4500	4500	PHG SPA4500

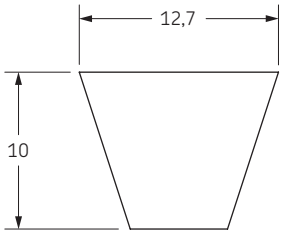

Также имеются нестандартные длины.

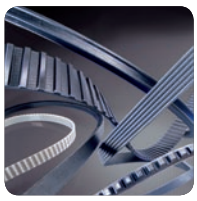

Узкие клиновые ремни с оберткой боковых граней

SPB

Профиль SPB

Тип ремня	Расчетная длина	Обозначение	Тип ремня	Расчетная длина	Обозначение
	мм			мм	
SPB1250	1250	PHG SPB1250	SPB2800	2800	PHG SPB2800
SPB1260	1260	PHG SPB1260	SPB2840	2840	PHG SPB2840
SPB1270	1270	PHG SPB1270	SPB2900	2900	PHG SPB2900
SPB1280	1280	PHG SPB1280	SPB2990	2990	PHG SPB2990
SPB1320	1320	PHG SPB1320	SPB3000	3000	PHG SPB3000
SPB1340	1340	PHG SPB1340	SPB3070	3070	PHG SPB3070
SPB1400	1400	PHG SPB1400	SPB3150	3150	PHG SPB3150
SPB1410	1410	PHG SPB1410	SPB3250	3250	PHG SPB3250
SPB1450	1450	PHG SPB1450	SPB3350	3350	PHG SPB3350
SPB1465	1465	PHG SPB1465	SPB3450	3450	PHG SPB3450
SPB1500	1500	PHG SPB1500	SPB3550	3550	PHG SPB3550
SPB1510	1510	PHG SPB1510	SPB3650	3650	PHG SPB3650
SPB1525	1525	PHG SPB1525	SPB3750	3750	PHG SPB3750
SPB1590	1590	PHG SPB1590	SPB3750	3750	PHG SPB3750
SPB1600	1600	PHG SPB1600	SPB3800	3800	PHG SPB3800
SPB1650	1650	PHG SPB1650	SPB3870	3870	PHG SPB3870
SPB1690	1690	PHG SPB1690	SPB4000	4000	PHG SPB4000
SPB1700	1700	PHG SPB1700	SPB4060	4060	PHG SPB4060
SPB1720	1720	PHG SPB1720	SPB4120	4120	PHG SPB4120
SPB1750	1750	PHG SPB1750	SPB4250	4250	PHG SPB4250
SPB1800	1800	PHG SPB1800	SPB4310	4310	PHG SPB4310
SPB1850	1850	PHG SPB1850	SPB4500	4500	PHG SPB4500
SPB1900	1900	PHG SPB1900	SPB4560	4560	PHG SPB4560
SPB2000	2000	PHG SPB2000	SPB4620	4620	PHG SPB4620
SPB2020	2020	PHG SPB2020	SPB4750	4750	PHG SPB4750
SPB2060	2060	PHG SPB2060	SPB4820	4820	PHG SPB4820
SPB2120	2120	PHG SPB2120	SPB5000	5000	PHG SPB5000
SPB2150	2150	PHG SPB2150	SPB5070	5070	PHG SPB5070
SPB2180	2180	PHG SPB2180	SPB5300	5300	PHG SPB5300
SPB2240	2240	PHG SPB2240	SPB5380	5380	PHG SPB5380
SPB2280	2280	PHG SPB2280	SPB5500	5500	PHG SPB5500
SPB2360	2360	PHG SPB2360	SPB5600	5600	PHG SPB5600
SPB2410	2410	PHG SPB2410	SPB5680	5680	PHG SPB5680
SPB2430	2430	PHG SPB2430	SPB6000	6000	PHG SPB6000
SPB2500	2500	PHG SPB2500	SPB6300	6300	PHG SPB6300
SPB2530	2530	PHG SPB2530	SPB6340	6340	PHG SPB6340
SPB2580	2580	PHG SPB2580	SPB6700	6700	PHG SPB6700
SPB2600	2600	PHG SPB2600	SPB7100	7100	PHG SPB7100
SPB2650	2650	PHG SPB2650	SPB7500	7500	PHG SPB7500
SPB2680	2680	PHG SPB2680	SPB8000	8000	PHG SPB8000
SPB2700	2700	PHG SPB2700	-	-	-

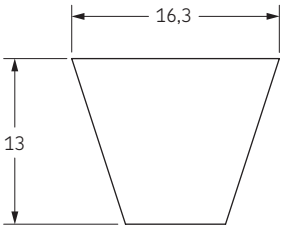

Также имеются нестандартные длины.

Узкие клиновые ремни с оберткой боковых граней

SPC

▶ . . . . . Ремни
▶ . . . . . Цепи
▶ . . . . . Муфты
▶ . . . . . Втулки и ступицы
▶ . . . . . Звездочки
▶ . . . . . Шкивы
▶ . . . . . "Умные" инструменты

Профиль SPC

Тип ремня	Расчетная длина	Обозначение	Тип ремня	Расчетная длина	Обозначение
	мм			мм	
SPC1700	1700	**PHG SPC1700**	**SPC5000**	5000	**PHG SPC5000**
SPC2000	2000	**PHG SPC2000**	**SPC5300**	5300	**PHG SPC5300**
SPC2120	2120	**PHG SPC2120**	**SPC5600**	5600	**PHG SPC5600**
SPC2240	2240	**PHG SPC2240**	**SPC6000**	6000	**PHG SPC6000**
SPC2360	2360	**PHG SPC2360**	**SPC6300**	6300	**PHG SPC6300**
SPC2500	2500	**PHG SPC2500**	**SPC6700**	6700	**PHG SPC6700**
SPC2650	2650	**PHG SPC2650**	**SPC7100**	7100	**PHG SPC7100**
SPC2800	2800	**PHG SPC2800**	**SPC7500**	7500	**PHG SPC7500**
SPC3000	3000	**PHG SPC3000**	**SPC8000**	8000	**PHG SPC8000**
SPC3150	3150	**PHG SPC3150**	**SPC8500**	8500	**PHG SPC8500**
SPC3350	3350	**PHG SPC3350**	**SPC9000**	9000	**PHG SPC9000**
SPC3550	3550	**PHG SPC3550**	**SPC9500**	9500	**PHG SPC9500**
SPC3750	3750	**PHG SPC3750**	**SPC10000**	10000	**PHG SPC10000**
SPC4000	4000	**PHG SPC4000**	**SPC10600**	10600	**PHG SPC10600**
SPC4250	4250	**PHG SPC4250**	**SPC11200**	11200	**PHG SPC11200**
SPC4500	4500	**PHG SPC4500**	**SPC11800**	11800	**PHG SPC11800**
SPC4750	4750	**PHG SPC4750**	**SPC12500**	12500	**PHG SPC12500**

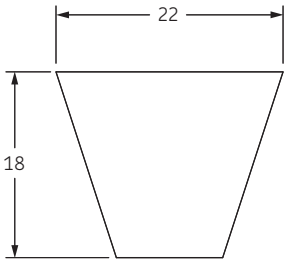

Также имеются нестандартные длины.

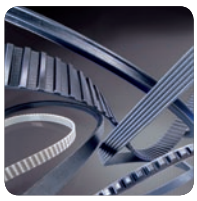

Классические клиновые ремни с оберткой боковых граней

10/Z

Профиль 10/Z

Расчетная длина	Внутренняя длина		Обозначение	Расчетная длина	Внутренняя длина		Обозначение
мм	мм	дюйм		мм	мм	дюйм	
390	368	14,50	**PHG Z14,5**	**940**	927	36,50	**PHG Z36,5**
395	381	15,00	**PHG Z15**	**950**	940	37,00	**PHG Z37**
405	387	15,25	**PHG Z15,25**	**965**	953	37,50	**PHG Z37,5**
410	394	15,50	**PHG Z15,5**	**975**	959	37,75	**PHG Z37,75**
420	406	16,00	**PHG Z16**	**980**	965	38,00	**PHG Z38**
440	419	16,50	**PHG Z16,5**	**990**	978	38,50	**PHG Z38,5**
445	432	17,00	**PHG Z17**	**1005**	984	38,75	**PHG Z38,75**
465	445	17,50	**PHG Z17,5**	**1015**	991	39,00	**PHG Z39**
470	457	18,00	**PHG Z18**	**1025**	1003	39,50	**PHG Z39,5**
480	470	18,50	**PHG Z18,5**	**1035**	1016	40,00	**PHG Z40**
495	483	19,00	**PHG Z19**	**1045**	1029	40,50	**PHG Z40,5**
510	495	19,50	**PHG Z19,5**	**1050**	1035	40,75	**PHG Z40,75**
520	508	20,00	**PHG Z20**	**1055**	1041	41,00	**PHG Z41**
530	521	20,50	**PHG Z20,5**	**1075**	1054	41,50	**PHG Z41,5**
545	533	21,00	**PHG Z21**	**1080**	1067	42,00	**PHG Z42**
555	540	21,25	**PHG Z21,25**	**1105**	1092	43,00	**PHG Z43**
570	559	22,00	**PHG Z22**	**1125**	1105	43,50	**PHG Z43,5**
585	565	22,25	**PHG Z22,25**	**1130**	1118	44,00	**PHG Z44**
590	572	22,50	**PHG Z22,5**	**1155**	1143	45,00	**PHG Z45**
600	584	23,00	**PHG Z23**	**1170**	1149	45,25	**PHG Z45,25**
610	597	23,50	**PHG Z23,5**	**1175**	1156	45,50	**PHG Z45,5**
620	610	24,00	**PHG Z24**	**1190**	1168	46,00	**PHG Z46**
630	622	24,50	**PHG Z24,5**	**1200**	1181	46,50	**PHG Z46,5**
650	635	25,00	**PHG Z25**	**1205**	1194	47,00	**PHG Z47**
660	648	25,50	**PHG Z25,5**	**1230**	1207	47,50	**PHG Z47,5**
675	654	25,75	**PHG Z25,75**	**1240**	1219	48,00	**PHG Z48**
680	660	26,00	**PHG Z26**	**1255**	1232	48,50	**PHG Z48,5**
685	667	26,25	**PHG Z26,25**	**1270**	1245	49,00	**PHG Z49**
690	673	26,50	**PHG Z26,5**	**1290**	1270	50,00	**PHG Z50**
700	686	27,00	**PHG Z27**	**1330**	1295	51,00	**PHG Z51**
710	692	27,25	**PHG Z27,25**	**1335**	1314	51,75	**PHG Z51,75**
715	699	27,50	**PHG Z27,5**	**1340**	1321	52,00	**PHG Z52**
725	711	28,00	**PHG Z28**	**1380**	1346	53,00	**PHG Z53**
740	724	28,50	**PHG Z28,5**	**1390**	1372	54,00	**PHG Z54**
750	737	29,00	**PHG Z29**	**1420**	1397	55,00	**PHG Z55**
770	749	29,50	**PHG Z29,5**	**1440**	1422	56,00	**PHG Z56**
775	756	29,75	**PHG Z29,75**	**1465**	1448	57,00	**PHG Z57**
780	762	30,00	**PHG Z30**	**1515**	1499	59,00	**PHG Z59**
795	775	30,50	**PHG Z30,5**	**1540**	1524	60,00	**PHG Z60**
800	787	31,00	**PHG Z31**	**1570**	1549	61,00	**PHG Z61**
820	800	31,50	**PHG Z31,5**	**1595**	1575	62,00	**PHG Z62**
840	813	32,00	**PHG Z32**	**1620**	1600	63,00	**PHG Z63**
845	826	32,50	**PHG Z32,5**	**1645**	1626	64,00	**PHG Z64**
850	838	33,00	**PHG Z33**	**1670**	1651	65,00	**PHG Z65**
860	851	33,50	**PHG Z33,5**	**1695**	1676	66,00	**PHG Z66**
875	864	34,00	**PHG Z34**	**1720**	1702	67,00	**PHG Z67**
890	876	34,50	**PHG Z34,5**	**1750**	1727	68,00	**PHG Z68**
900	889	35,00	**PHG Z35**	**1770**	1753	69,00	**PHG Z69**
915	895	35,25	**PHG Z35,25**	**1820**	1803	71,00	**PHG Z71**
920	902	35,50	**PHG Z35,5**	**1930**	1905	75,00	**PHG Z75**
925	908	35,75	**PHG Z35,75**	**2000**	1981	78,00	**PHG Z78**
930	914	36,00	**PHG Z36**	**2025**	2007	79,00	**PHG Z79**

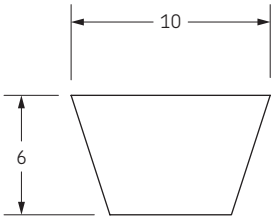

Также имеются нестандартные длины.

Классические клиновые ремни с оберткой боковых граней

13/A

Профиль 13/A

Расчетная длина	Внутренняя длина		Обозначение	Расчетная длина	Внутренняя длина		Обозначение
мм	мм	дюйм		мм	мм	дюйм	
436	406	16,00	**PHG A16**	**1580**	1549	61,00	**PHG A61**
487	457	18,00	**PHG A18**	**1610**	1575	62,00	**PHG A62**
510	483	19,00	**PHG A19**	**1640**	1600	63,00	**PHG A63**
540	508	20,00	**PHG A20**	**1660**	1626	64,00	**PHG A64**
570	533	21,00	**PHG A21**	**1690**	1651	65,00	**PHG A65**
590	559	22,00	**PHG A22**	**1710**	1676	66,00	**PHG A66**
620	584	23,00	**PHG A23**	**1740**	1702	67,00	**PHG A67**
630	597	23,50	**PHG A23,5**	**1750**	1715	67,50	**PHG A67,5**
640	610	24,00	**PHG A24**	**1760**	1727	68,00	**PHG A68**
670	635	25,00	**PHG A25**	**1790**	1753	69,00	**PHG A69**
700	660	26,00	**PHG A26**	**1810**	1778	70,00	**PHG A70**
710	673	26,50	**PHG A26,5**	**1840**	1803	71,00	**PHG A71**
720	686	27,00	**PHG A27**	**1860**	1829	72,00	**PHG A72**
730	699	27,50	**PHG A27,5**	**1890**	1854	73,00	**PHG A73**
740	711	28,00	**PHG A28**	**1920**	1880	74,00	**PHG A74**
770	737	29,00	**PHG A29**	**1940**	1905	75,00	**PHG A75**
780	749	29,50	**PHG A29,5**	**1960**	1930	76,00	**PHG A76**
790	762	30,00	**PHG A30**	**1990**	1956	77,00	**PHG A77**
800	775	30,50	**PHG A30,5**	**2020**	1981	78,00	**PHG A78**
810	781	30,75	**PHG A30,75**	**2050**	2007	79,00	**PHG A79**
820	787	31,00	**PHG A31**	**2070**	2032	80,00	**PHG A80**
820	800	31,50	**PHG A31,5**	**2090**	2057	81,00	**PHG A81**
850	813	32,00	**PHG A32**	**2120**	2083	82,00	**PHG A82**
860	826	32,50	**PHG A32,5**	**2140**	2108	83,00	**PHG A83**
870	838	33,00	**PHG A33**	**2150**	2121	83,50	**PHG A83,5**
880	851	33,50	**PHG A33,5**	**2170**	2134	84,00	**PHG A84**
890	864	34,00	**PHG A34**	**2185**	2146	84,50	**PHG A84,5**
900	876	34,50	**PHG A34,5**	**2200**	2159	85,00	**PHG A85**
920	889	35,00	**PHG A35**	**2220**	2184	86,00	**PHG A86**
930	902	35,50	**PHG A35,5**	**2230**	2197	86,50	**PHG A86,5**
950	914	36,00	**PHG A36**	**2240**	2210	87,00	**PHG A87**
955	921	36,25	**PHG A36,25**	**2270**	2235	88,00	**PHG A88**
970	940	37,00	**PHG A37**	**2300**	2261	89,00	**PHG A89**
980	953	37,50	**PHG A37,5**	**2320**	2286	90,00	**PHG A90**
990	965	38,00	**PHG A38**	**2350**	2311	91,00	**PHG A91**
1010	978	38,50	**PHG A38,5**	**2370**	2337	92,00	**PHG A92**
1020	991	39,00	**PHG A39**	**2400**	2362	93,00	**PHG A93**
1050	1016	40,00	**PHG A40**	**2420**	2388	94,00	**PHG A94**
1060	1029	40,50	**PHG A40,5**	**2450**	2413	95,00	**PHG A95**
1070	1041	41,00	**PHG A41**	**2480**	2438	96,00	**PHG A96**
1085	1054	41,50	**PHG A41,5**	**2500**	2464	97,00	**PHG A97**
1100	1067	42,00	**PHG A42**	**2520**	2489	98,00	**PHG A98**
1110	1080	42,50	**PHG A42,5**	**2550**	2515	99,00	**PHG A99**
1130	1092	43,00	**PHG A43**	**2570**	2540	100,00	**PHG A100**
1150	1118	44,00	**PHG A44**	**2630**	2591	102,00	**PHG A102**
1180	1143	45,00	**PHG A45**	**2680**	2642	104,00	**PHG A104**
1180	1143	45,00	**PHG A45**	**2700**	2667	105,00	**PHG A105**
1185	1149	45,25	**PHG A45,25**	**2750**	2718	107,00	**PHG A107**
1200	1168	46,00	**PHG A46**	**2780**	2743	108,00	**PHG A108**
1215	1181	46,50	**PHG A46,5**	**2830**	2794	110,00	**PHG A110**
1230	1194	47,00	**PHG A47**	**2880**	2845	112,00	**PHG A112**
1240	1207	47,50	**PHG A47,5**	**2930**	2896	114,00	**PHG A114**
1250	1219	48,00	**PHG A48**	**2980**	2946	116,00	**PHG A116**
1265	1232	48,50	**PHG A48,5**	**3030**	2997	118,00	**PHG A118**
1280	1245	49,00	**PHG A49**	**3080**	3048	120,00	**PHG A120**
1300	1270	50,00	**PHG A50**	**3190**	3150	124,00	**PHG A124**
1315	1283	50,50	**PHG A50,5**	**3290**	3251	128,00	**PHG A128**
1330	1295	51,00	**PHG A51**	**3340**	3302	130,00	**PHG A130**
1360	1321	52,00	**PHG A52**	**3390**	3353	132,00	**PHG A132**
1380	1346	53,00	**PHG A53**	**3490**	3454	136,00	**PHG A136**
1410	1372	54,00	**PHG A54**	**3590**	3556	140,00	**PHG A140**
1430	1397	55,00	**PHG A55**	**3690**	3658	144,00	**PHG A144**
1460	1422	56,00	**PHG A56**	**3800**	3759	148,00	**PHG A148**
1480	1448	57,00	**PHG A57**	**3840**	3810	150,00	**PHG A150**
1510	1473	58,00	**PHG A58**	**4043**	4013	158,00	**PHG A158**
1530	1499	59,00	**PHG A59**	**4424**	4394	173,00	**PHG A173**
1550	1524	60,00	**PHG A60**	**4780**	4750	187,00	**PHG A187**

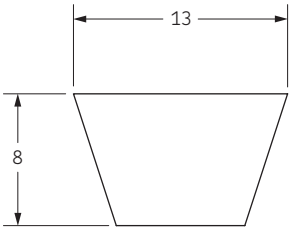

Также имеются нестандартные длины.

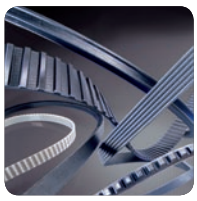

Классические клиновые ремни с оберткой боковых граней

17/B

Профиль 17/B

Расчетная длина	Внутренняя длина		Обозначение	Расчетная длина	Внутренняя длина		Обозначение	Расчетная длина	Внутренняя длина		Обозначение
мм	мм	дюйм		мм	мм	дюйм		мм	мм	дюйм	
624	584	23,00	**PHG B23**	**1490**	1448	57,00	**PHG B57**	**2872**	2832	111,50	**PHG B111,5**
650	610	24,00	**PHG B24**	**1510**	1473	58,00	**PHG B58**	**2890**	2845	112,00	**PHG B112**
675	635	25,00	**PHG B25**	**1540**	1499	59,00	**PHG B59**	**2940**	2896	114,00	**PHG B114**
700	660	26,00	**PHG B26**	**1560**	1524	60,00	**PHG B60**	**2960**	2921	115,00	**PHG B115**
715	673	26,50	**PHG B26,5**	**1590**	1549	61,00	**PHG B61**	**2990**	2946	116,00	**PHG B116**
730	686	27,00	**PHG B27**	**1620**	1575	62,00	**PHG B62**	**3040**	2997	118,00	**PHG B118**
750	711	28,00	**PHG B28**	**1640**	1600	63,00	**PHG B63**	**3090**	3048	120,00	**PHG B120**
760	724	28,50	**PHG B28,5**	**1655**	1613	63,50	**PHG B63,5**	**3140**	3099	122,00	**PHG B122**
770	737	29,00	**PHG B29**	**1670**	1626	64,00	**PHG B64**	**3200**	3150	124,00	**PHG B124**
785	749	29,50	**PHG B29,5**	**1690**	1651	65,00	**PHG B65**	**3240**	3200	126,00	**PHG B126**
800	762	30,00	**PHG B30**	**1720**	1676	66,00	**PHG B66**	**3290**	3251	128,00	**PHG B128**
830	787	31,00	**PHG B31**	**1740**	1702	67,00	**PHG B67**	**3350**	3302	130,00	**PHG B130**
845	800	31,50	**PHG B31,5**	**1760**	1727	68,00	**PHG B68**	**3400**	3353	132,00	**PHG B132**
860	813	32,00	**PHG B32**	**1800**	1753	69,00	**PHG B69**	**3450**	3404	134,00	**PHG B134**
863	819	32,25	**PHG B32,25**	**1810**	1765	69,50	**PHG B69,5**	**3500**	3454	136,00	**PHG B136**
866	826	32,50	**PHG B32,5**	**1820**	1778	70,00	**PHG B70**	**3550**	3505	138,00	**PHG B138**
880	838	33,00	**PHG B33**	**1850**	1803	71,00	**PHG B71**	**3600**	3556	140,00	**PHG B140**
895	851	33,50	**PHG B33,5**	**1870**	1829	72,00	**PHG B72**	**3650**	3607	142,00	**PHG B142**
900	857	33,75	**PHG B33,75**	**1900**	1854	73,00	**PHG B73**	**3700**	3658	144,00	**PHG B144**
910	864	34,00	**PHG B34**	**1920**	1880	74,00	**PHG B74**	**3750**	3708	146,00	**PHG B146**
920	876	34,50	**PHG B34,5**	**1950**	1905	75,00	**PHG B75**	**3800**	3759	148,00	**PHG B148**
930	889	35,00	**PHG B35**	**1970**	1930	76,00	**PHG B76**	**3850**	3810	150,00	**PHG B150**
945	902	35,50	**PHG B35,5**	**2000**	1956	77,00	**PHG B77**	**3870**	3835	151,00	**PHG B151**
950	908	35,75	**PHG B35,75**	**2020**	1981	78,00	**PHG B78**	**3900**	3861	152,00	**PHG B152**
960	914	36,00	**PHG B36**	**2050**	2007	79,00	**PHG B79**	**3950**	3912	154,00	**PHG B154**
965	921	36,25	**PHG B36,25**	**2070**	2032	80,00	**PHG B80**	**4010**	3962	156,00	**PHG B156**
970	927	36,50	**PHG B36,5**	**2100**	2057	81,00	**PHG B81**	**4060**	4013	158,00	**PHG B158**
980	940	37,00	**PHG B37**	**2130**	2083	82,00	**PHG B82**	**4110**	4064	160,00	**PHG B160**
990	953	37,50	**PHG B37,5**	**2150**	2108	83,00	**PHG B83**	**4160**	4115	162,00	**PHG B162**
1000	965	38,00	**PHG B38**	**2165**	2121	83,50	**PHG B83,5**	**4200**	4166	164,00	**PHG B164**
1020	978	38,50	**PHG B38,5**	**2180**	2134	84,00	**PHG B84**	**4230**	4191	165,00	**PHG B165**
1030	991	39,00	**PHG B39**	**2200**	2159	85,00	**PHG B85**	**4280**	4242	167,00	**PHG B167**
1045	1003	39,50	**PHG B39,5**	**2230**	2184	86,00	**PHG B86**	**4360**	4318	170,00	**PHG B170**
1060	1016	40,00	**PHG B40**	**2250**	2210	87,00	**PHG B87**	**4430**	4394	173,00	**PHG B173**
1070	1029	40,50	**PHG B40,5**	**2280**	2235	88,00	**PHG B88**	**4490**	4445	175,00	**PHG B175**
1080	1041	41,00	**PHG B41**	**2300**	2261	89,00	**PHG B89**	**4540**	4496	177,00	**PHG B177**
1090	1054	41,50	**PHG B41,5**	**2330**	2286	90,00	**PHG B90**	**4610**	4572	180,00	**PHG B180**
1100	1067	42,00	**PHG B42**	**2350**	2311	91,00	**PHG B91**	**4740**	4699	185,00	**PHG B185**
1115	1080	42,50	**PHG B42,5**	**2380**	2337	92,00	**PHG B92**	**4800**	4750	187,00	**PHG B187**
1130	1092	43,00	**PHG B43**	**2400**	2362	93,00	**PHG B93**	**5000**	4953	195,00	**PHG B195**
1140	1099	43,25	**PHG B43,25**	**2420**	2388	94,00	**PHG B94**	**5044**	5004	197,00	**PHG B197**
1160	1118	44,00	**PHG B44**	**2435**	2400	94,50	**PHG B94,5**	**5220**	5182	204,00	**PHG B204**
1180	1143	45,00	**PHG B45**	**2450**	2413	95,00	**PHG B95**	**5340**	5283	208,00	**PHG B208**
1195	1156	45,50	**PHG B45,5**	**2480**	2438	96,00	**PHG B96**	**5370**	5334	210,00	**PHG B210**
1210	1168	46,00	**PHG B46**	**2490**	2451	96,50	**PHG B96,5**	**5630**	5588	220,00	**PHG B220**
1225	1181	46,50	**PHG B46,5**	**2500**	2464	97,00	**PHG B97**	**5760**	5715	225,00	**PHG B225**
1240	1194	47,00	**PHG B47**	**2530**	2489	98,00	**PHG B98**	**6040**	5994	236,00	**PHG B236**
1260	1219	48,00	**PHG B48**	**2560**	2515	99,00	**PHG B99**	**6140**	6096	240,00	**PHG B240**
1290	1245	49,00	**PHG B49**	**2580**	2540	100,00	**PHG B100**	**6340**	6299	248,00	**PHG B248**
1310	1270	50,00	**PHG B50**	**2610**	2565	101,00	**PHG B101**	**6750**	6706	264,00	**PHG B264**
1340	1295	51,00	**PHG B51**	**2630**	2591	102,00	**PHG B102**	**6900**	6858	270,00	**PHG B270**
1370	1321	52,00	**PHG B52**	**2660**	2616	103,00	**PHG B103**	**7025**	6985	275,00	**PHG B275**
1380	1334	52,50	**PHG B52,5**	**2680**	2642	104,00	**PHG B104**	**7050**	7010	276,00	**PHG B276**
1390	1346	53,00	**PHG B53**	**2700**	2667	105,00	**PHG B105**	**7150**	7112	280,00	**PHG B280**
1400	1359	53,50	**PHG B53,5**	**2740**	2692	106,00	**PHG B106**	**7660**	7620	300,00	**PHG B300**
1410	1372	54,00	**PHG B54**	**2760**	2718	107,00	**PHG B107**	**8040**	8001	315,00	**PHG B315**
1440	1397	55,00	**PHG B55**	**2790**	2743	108,00	**PHG B108**	-		-	-
1460	1422	56,00	**PHG B56**	**2840**	2794	110,00	**PHG B110**	-		-	-

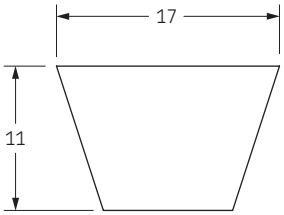

Также имеются нестандартные длины.

Классические клиновые ремни с оберткой боковых граней

22/C

Профиль 22/C

Расчетная длина	Внутренняя длина		Обозначение	Расчетная длина	Внутренняя длина		Обозначение
мм	мм	дюйм		мм	мм	дюйм	
1126	1067	42,00	**PHG C42**	**2700**	2642	104,00	**PHG C104**
1150	1092	43,00	**PHG C43**	**2720**	2667	105,00	**PHG C105**
1250	1194	47,00	**PHG C47**	**2740**	2692	106,00	**PHG C106**
1280	1219	48,00	**PHG C48**	**2800**	2743	108,00	**PHG C108**
1300	1245	49,00	**PHG C49**	**2850**	2794	110,00	**PHG C110**
1325	1270	50,00	**PHG C50**	**2900**	2845	112,00	**PHG C112**
1349	1289	50,75	**PHG C50,75**	**2950**	2896	114,00	**PHG C114**
1350	1295	51,00	**PHG C51**	**2980**	2921	115,00	**PHG C115**
1370	1321	52,00	**PHG C52**	**2990**	2934	115,50	**PHG C115,5**
1400	1346	53,00	**PHG C53**	**3000**	2946	116,00	**PHG C116**
1430	1372	54,00	**PHG C54**	**3050**	2997	118,00	**PHG C118**
1450	1397	55,00	**PHG C55**	**3100**	3048	120,00	**PHG C120**
1480	1422	56,00	**PHG C56**	**3160**	3099	122,00	**PHG C122**
1500	1448	57,00	**PHG C57**	**3210**	3150	124,00	**PHG C124**
1530	1473	58,00	**PHG C58**	**3270**	3200	126,00	**PHG C126**
1560	1499	59,00	**PHG C59**	**3310**	3251	128,00	**PHG C128**
1580	1524	60,00	**PHG C60**	**3360**	3302	130,00	**PHG C130**
1610	1549	61,00	**PHG C61**	**3410**	3353	132,00	**PHG C132**
1630	1575	62,00	**PHG C62**	**3460**	3404	134,00	**PHG C134**
1650	1600	63,00	**PHG C63**	**3520**	3454	136,00	**PHG C136**
1700	1651	65,00	**PHG C65**	**3560**	3505	138,00	**PHG C138**
1730	1676	66,00	**PHG C66**	**3610**	3556	140,00	**PHG C140**
1760	1702	67,00	**PHG C67**	**3660**	3607	142,00	**PHG C142**
1780	1727	68,00	**PHG C68**	**3710**	3658	144,00	**PHG C144**
1810	1753	69,00	**PHG C69**	**3760**	3708	146,00	**PHG C146**
1830	1778	70,00	**PHG C70**	**3820**	3759	148,00	**PHG C148**
1860	1803	71,00	**PHG C71**	**3870**	3810	150,00	**PHG C150**
1880	1829	72,00	**PHG C72**	**3920**	3861	152,00	**PHG C152**
1910	1854	73,00	**PHG C73**	**4060**	4013	158,00	**PHG C158**
1930	1880	74,00	**PHG C74**	**4170**	4115	162,00	**PHG C162**
1940	1892	74,50	**PHG C74,5**	**4280**	4216	166,00	**PHG C166**
1950	1905	75,00	**PHG C75**	**4300**	4242	167,00	**PHG C167**
1990	1930	76,00	**PHG C76**	**4320**	4267	168,00	**PHG C168**
2000	1943	76,50	**PHG C76,5**	**4450**	4394	173,00	**PHG C173**
2010	1956	77,00	**PHG C77**	**4500**	4445	175,00	**PHG C175**
2040	1981	78,00	**PHG C78**	**4560**	4496	177,00	**PHG C177**
2060	2007	79,00	**PHG C79**	**4630**	4572	180,00	**PHG C180**
2090	2032	80,00	**PHG C80**	**4810**	4750	187,00	**PHG C187**
2110	2057	81,00	**PHG C81**	**4880**	4826	190,00	**PHG C190**
2140	2083	82,00	**PHG C82**	**5010**	4953	195,00	**PHG C195**
2160	2108	83,00	**PHG C83**	**5060**	5004	197,00	**PHG C197**
2175	2121	83,50	**PHG C83,5**	**5240**	5182	204,00	**PHG C204**
2190	2134	84,00	**PHG C84**	**5340**	5283	208,00	**PHG C208**
2205	2146	84,50	**PHG C84,5**	**5380**	5334	210,00	**PHG C210**
2220	2159	85,00	**PHG C85**	**5640**	5588	220,00	**PHG C220**
2240	2184	86,00	**PHG C86**	**5770**	5715	225,00	**PHG C225**
2270	2210	87,00	**PHG C87**	**6050**	5994	236,00	**PHG C236**
2290	2235	88,00	**PHG C88**	**6100**	6045	238,00	**PHG C238**
2320	2261	89,00	**PHG C89**	**6150**	6096	240,00	**PHG C240**
2340	2286	90,00	**PHG C90**	**6360**	6299	248,00	**PHG C248**
2390	2337	92,00	**PHG C92**	**6535**	6477	255,00	**PHG C255**
2420	2362	93,00	**PHG C93**	**6760**	6706	264,00	**PHG C264**
2440	2388	94,00	**PHG C94**	**6910**	6858	270,00	**PHG C270**
2470	2413	95,00	**PHG C95**	**7170**	7112	280,00	**PHG C280**
2490	2438	96,00	**PHG C96**	**7550**	7493	295,00	**PHG C295**
2505	2451	96,50	**PHG C96,5**	**7680**	7620	300,00	**PHG C300**
2520	2464	97,00	**PHG C97**	**8060**	8001	315,00	**PHG C315**
2550	2489	98,00	**PHG C98**	**8390**	8331	328,00	**PHG C328**
2570	2515	99,00	**PHG C99**	**8440**	8382	330,00	**PHG C330**
2600	2540	100,00	**PHG C100**	**9200**	9144	360,00	**PHG C360**
2620	2565	101,00	**PHG C101**	**9970**	9906	390,00	**PHG C390**
2650	2591	102,00	**PHG C102**	**10670**	10617	418,00	**PHG C418**

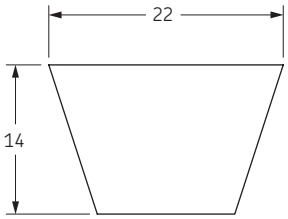

Также имеются нестандартные длины.

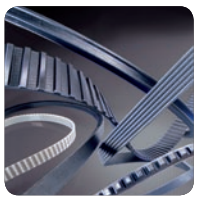

Классические клиновые ремни с оберткой боковых граней

32/D

Профиль 32/D

Расчетная длина	Внутренняя длина		Обозначение	Расчетная длина	Внутренняя длина		Обозначение
мм	мм	дюйм		мм	мм	дюйм	
2560	2489	98,00	**PHG D98**	**5400**	5334	210,00	**PHG D210**
2720	2642	104,00	**PHG D104**	**5670**	5588	220,00	**PHG D220**
2740	2667	105,00	**PHG D105**	**5790**	5715	225,00	**PHG D225**
2870	2794	110,00	**PHG D110**	**6070**	5994	236,00	**PHG D236**
3080	2997	118,00	**PHG D118**	**6170**	6096	240,00	**PHG D240**
3130	3048	120,00	**PHG D120**	**6380**	6299	248,00	**PHG D248**
3225	3150	124,00	**PHG D124**	**6425**	6350	250,00	**PHG D250**
3330	3251	128,00	**PHG D128**	**6560**	6477	255,00	**PHG D255**
3430	3353	132,00	**PHG D132**	**6780**	6706	264,00	**PHG D264**
3530	3454	136,00	**PHG D136**	**6910**	6833	269,00	**PHG D269**
3555	3480	137,00	**PHG D137**	**6940**	6858	270,00	**PHG D270**
3640	3556	140,00	**PHG D140**	**7190**	7112	280,00	**PHG D280**
3730	3658	144,00	**PHG D144**	**7320**	7239	285,00	**PHG D285**
3830	3759	148,00	**PHG D148**	**7650**	7569	298,00	**PHG D298**
4080	4013	158,00	**PHG D158**	**7700**	7620	300,00	**PHG D300**
4190	4115	162,00	**PHG D162**	**8080**	8001	315,00	**PHG D315**
4320	4242	167,00	**PHG D167**	**8410**	8331	328,00	**PHG D328**
4395	4318	170,00	**PHG D170**	**8460**	8382	330,00	**PHG D330**
4470	4394	173,00	**PHG D173**	**9070**	8992	354,00	**PHG D354**
4580	4496	177,00	**PHG D177**	**9220**	9144	360,00	**PHG D360**
4650	4572	180,00	**PHG D180**	**9580**	9500	374,00	**PHG D374**
4830	4750	187,00	**PHG D187**	**9980**	9906	390,00	**PHG D390**
5030	4953	195,00	**PHG D195**	**10085**	10008	394,00	**PHG D394**
5080	5004	197,00	**PHG D197**	**10700**	10617	418,00	**PHG D418**
5360	5283	208,00	**PHG D208**	**12190**	12116	477,00	**PHG D477**

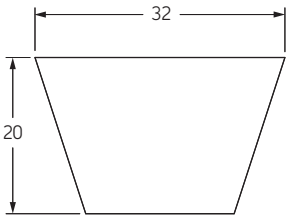

Также имеются нестандартные длины.

Узкие клиновые ремни стандарта США

3V, 5V, 8V

Профиль 3V/9J

Расчетная длина		Обозначение	Расчетная длина		Обозначение
мм	дюйм		мм	дюйм	
635	25,0	**PHG 3V250**	1600	63,0	**PHG 3V630**
673	26,5	**PHG 3V265**	1702	67,0	**PHG 3V670**
711	28,0	**PHG 3V280**	1803	71,0	**PHG 3V710**
762	30,0	**PHG 3V300**	1905	75,0	**PHG 3V750**
800	31,5	**PHG 3V315**	2032	80,0	**PHG 3V800**
851	33,5	**PHG 3V335**	2159	85,0	**PHG 3V850**
902	35,5	**PHG 3V355**	2286	90,0	**PHG 3V900**
953	37,5	**PHG 3V375**	2413	95,0	**PHG 3V950**
1016	40,0	**PHG 3V400**	2540	100,0	**PHG 3V1000**
1080	42,5	**PHG 3V425**	2692	106,0	**PHG 3V1060**
1143	45,0	**PHG 3V450**	2845	112,0	**PHG 3V1120**
1207	47,5	**PHG 3V475**	2997	118,0	**PHG 3V1180**
1270	50,0	**PHG 3V500**	3175	125,0	**PHG 3V1250**
1346	53,0	**PHG 3V530**	3353	132,0	**PHG 3V1320**
1422	56,0	**PHG 3V560**	3556	140,0	**PHG 3V1400**
1524	60,0	**PHG 3V600**	-	-	-

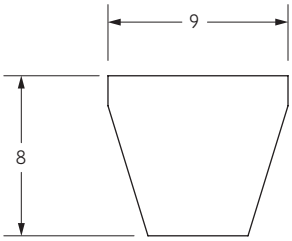

Профиль 5V/15J

Расчетная длина		Обозначение	Расчетная длина		Обозначение
мм	дюйм		мм	дюйм	
1346	53,0	**PHG 5V530**	3556	140,0	**PHG 5V1400**
1422	56,0	**PHG 5V560**	3810	150,0	**PHG 5V1500**
1524	60,0	**PHG 5V600**	4064	160,0	**PHG 5V1600**
1600	63,0	**PHG 5V630**	4318	170,0	**PHG 5V1700**
1702	67,0	**PHG 5V670**	4572	180,0	**PHG 5V1800**
1803	71,0	**PHG 5V710**	4826	190,0	**PHG 5V1900**
1905	75,0	**PHG 5V750**	5080	200,0	**PHG 5V2000**
2032	80,0	**PHG 5V800**	5385	212,0	**PHG 5V2120**
2159	85,0	**PHG 5V850**	5690	224,0	**PHG 5V2240**
2286	90,0	**PHG 5V900**	5994	236,0	**PHG 5V2360**
2413	95,0	**PHG 5V950**	6350	250,0	**PHG 5V2500**
2540	100,0	**PHG 5V1000**	6731	265,0	**PHG 5V2650**
2692	106,0	**PHG 5V1060**	7112	280,0	**PHG 5V2800**
2845	112,0	**PHG 5V1120**	7620	300,0	**PHG 5V3000**
2997	118,0	**PHG 5V1180**	8001	315,0	**PHG 5V3150**
3175	125,0	**PHG 5V1250**	8509	335,0	**PHG 5V3350**
3353	132,0	**PHG 5V1320**	9017	355,0	**PHG 5V3550**

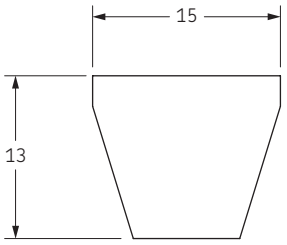

Профиль 8V/25J

Расчетная длина		Обозначение	Расчетная длина		Обозначение
мм	дюйм		мм	дюйм	
2540	100,0	**PHG 8V1000**	5994	236,0	**PHG 8V2360**
2692	106,0	**PHG 8V1060**	6350	250,0	**PHG 8V2500**
2845	112,0	**PHG 8V1120**	6731	265,0	**PHG 8V2650**
2997	118,0	**PHG 8V1180**	7112	280,0	**PHG 8V2800**
3175	125,0	**PHG 8V1250**	7620	300,0	**PHG 8V3000**
3353	132,0	**PHG 8V1320**	8001	315,0	**PHG 8V3150**
3556	140,0	**PHG 8V1400**	8509	335,0	**PHG 8V3350**
3810	150,0	**PHG 8V1500**	9017	355,0	**PHG 8V3550**
4064	160,0	**PHG 8V1600**	9525	375,0	**PHG 8V3750**
4318	170,0	**PHG 8V1700**	10160	400,0	**PHG 8V4000**
4572	180,0	**PHG 8V1800**	10795	425,0	**PHG 8V4250**
4826	190,0	**PHG 8V1900**	11430	450,0	**PHG 8V4500**
5080	200,0	**PHG 8V2000**	12065	475,0	**PHG 8V4750**
5385	212,0	**PHG 8V2120**	12700	500,0	**PHG 8V5000**
5690	224,0	**PHG 8V2240**	-	-	-

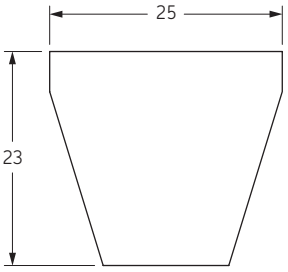

Также имеются нестандартные длины.

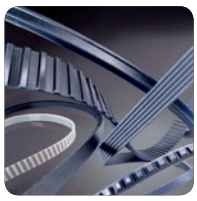

Узкие клиновые ремни с фасонным зубом

XPZ

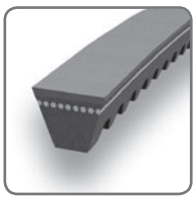

Профиль XPZ

Тип ремня	Расчетная длина	Обозначение	Тип ремня	Расчетная длина	Обозначение
	мм			мм	
XPZ630	630	PHG XPZ630	XPZ1202	1202	PHG XPZ1202
XPZ637	637	PHG XPZ637	XPZ1212	1212	PHG XPZ1212
XPZ662	662	PHG XPZ662	XPZ1237	1237	PHG XPZ1237
XPZ670	670	PHG XPZ670	XPZ1250	1250	PHG XPZ1250
XPZ687	687	PHG XPZ687	XPZ1262	1262	PHG XPZ1262
XPZ710	710	PHG XPZ710	XPZ1270	1270	PHG XPZ1270
XPZ737	737	PHG XPZ737	XPZ1287	1287	PHG XPZ1287
XPZ750	750	PHG XPZ750	XPZ1312	1312	PHG XPZ1312
XPZ760	760	PHG XPZ760	XPZ1320	1320	PHG XPZ1320
XPZ762	762	PHG XPZ762	XPZ1337	1337	PHG XPZ1337
XPZ772	772	PHG XPZ772	XPZ1340	1340	PHG XPZ1340
XPZ787	787	PHG XPZ787	XPZ1362	1362	PHG XPZ1362
XPZ800	800	PHG XPZ800	XPZ1400	1400	PHG XPZ1400
XPZ812	812	PHG XPZ812	XPZ1412	1412	PHG XPZ1412
XPZ837	837	PHG XPZ837	XPZ1420	1420	PHG XPZ1420
XPZ850	850	PHG XPZ850	XPZ1487	1487	PHG XPZ1487
XPZ862	862	PHG XPZ862	XPZ1500	1500	PHG XPZ1500
XPZ875	875	PHG XPZ875	XPZ1512	1512	PHG XPZ1512
XPZ887	887	PHG XPZ887	XPZ1520	1520	PHG XPZ1520
XPZ900	900	PHG XPZ900	XPZ1537	1537	PHG XPZ1537
XPZ912	912	PHG XPZ912	XPZ1587	1587	PHG XPZ1587
XPZ925	925	PHG XPZ925	XPZ1600	1600	PHG XPZ1600
XPZ937	937	PHG XPZ937	XPZ1700	1700	PHG XPZ1700
XPZ950	950	PHG XPZ950	XPZ1800	1800	PHG XPZ1800
XPZ962	962	PHG XPZ962	XPZ1850	1850	PHG XPZ1850
XPZ987	987	PHG XPZ987	XPZ1900	1900	PHG XPZ1900
XPZ1000	1000	PHG XPZ1000	XPZ2000	2000	PHG XPZ2000
XPZ1010	1010	PHG XPZ1010	XPZ2030	2030	PHG XPZ2030
XPZ1012	1012	PHG XPZ1012	XPZ2120	2120	PHG XPZ2120
XPZ1037	1037	PHG XPZ1037	XPZ2240	2240	PHG XPZ2240
XPZ1060	1060	PHG XPZ1060	XPZ2280	2280	PHG XPZ2280
XPZ1077	1077	PHG XPZ1077	XPZ2360	2360	PHG XPZ2360
XPZ1080	1080	PHG XPZ1080	XPZ2410	2410	PHG XPZ2410
XPZ1087	1087	PHG XPZ1087	XPZ2500	2500	PHG XPZ2500
XPZ1112	1112	PHG XPZ1112	XPZ2540	2540	PHG XPZ2540
XPZ1120	1120	PHG XPZ1120	XPZ2650	2650	PHG XPZ2650
XPZ1137	1137	PHG XPZ1137	XPZ2800	2800	PHG XPZ2800
XPZ1140	1140	PHG XPZ1140	XPZ3000	3000	PHG XPZ3000
XPZ1162	1162	PHG XPZ1162	XPZ3150	3150	PHG XPZ3150
XPZ1180	1180	PHG XPZ1180	XPZ3350	3350	PHG XPZ3350
XPZ1187	1187	PHG XPZ1187	XPZ3550	3550	PHG XPZ3550
XPZ1200	1200	PHG XPZ1200	-	-	-

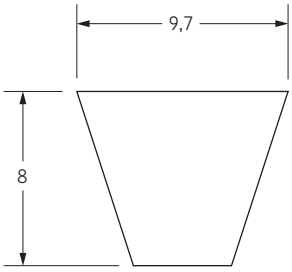

Также имеются нестандартные длины.

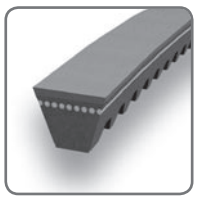

Узкие клиновые ремни с фасонным зубом

XPA, XPB, XPC

▶ . . . . . Ремни
▶ . . . . . Цепи
▶ . . . . . Муфты
▶ . . . . . Втулки и ступицы
▶ . . . . . Звездочки
▶ . . . . . Шкивы
▶ . . . . . "Умные" инструменты

Профиль XPA

Тип ремня	Расчетная длина	Обозначение	Тип ремня	Расчетная длина	Обозначение
	мм			мм	
XPA757	757	PHG XPA757	XPA1282	1282	PHG XPA1282
XPA782	782	PHG XPA782	XPA1307	1307	PHG XPA1307
XPA800	800	PHG XPA800	XPA1320	1320	PHG XPA1320
XPA832	832	PHG XPA832	XPA1332	1332	PHG XPA1332
XPA850	850	PHG XPA850	XPA1357	1357	PHG XPA1357
XPA857	857	PHG XPA857	XPA1400	1400	PHG XPA1400
XPA882	882	PHG XPA882	XPA1482	1482	PHG XPA1482
XPA900	900	PHG XPA900	XPA1500	1500	PHG XPA1500
XPA907	907	PHG XPA907	XPA1507	1507	PHG XPA1507
XPA932	932	PHG XPA932	XPA1532	1532	PHG XPA1532
XPA950	950	PHG XPA950	XPA1582	1582	PHG XPA1582
XPA957	957	PHG XPA957	XPA1600	1600	PHG XPA1600
XPA982	982	PHG XPA982	XPA1700	1700	PHG XPA1700
XPA1000	1000	PHG XPA1000	XPA1800	1800	PHG XPA1800
XPA1007	1007	PHG XPA1007	XPA1900	1900	PHG XPA1900
XPA1030	1030	PHG XPA1030	XPA2000	2000	PHG XPA2000
XPA1060	1060	PHG XPA1060	XPA2120	2120	PHG XPA2120
XPA1082	1082	PHG XPA1082	XPA2240	2240	PHG XPA2240
XPA1107	1107	PHG XPA1107	XPA2360	2360	PHG XPA2360
XPA1120	1120	PHG XPA1120	XPA2500	2500	PHG XPA2500
XPA1157	1157	PHG XPA1157	XPA2650	2650	PHG XPA2650
XPA1180	1180	PHG XPA1180	XPA2800	2800	PHG XPA2800
XPA1207	1207	PHG XPA1207	XPA3000	3000	PHG XPA3000
XPA1232	1232	PHG XPA1232	XPA3150	3150	PHG XPA3150
XPA1250	1250	PHG XPA1250	XPA3350	3350	PHG XPA3350
XPA1257	1257	PHG XPA1257	XPA3550	3550	PHG XPA3550

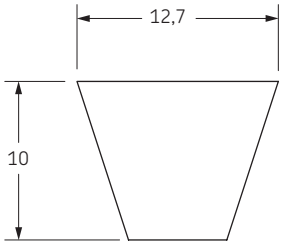

Профиль XPB

Тип ремня	Расчетная длина	Обозначение	Тип ремня	Расчетная длина	Обозначение
	мм			мм	
XPB1250	1250	PHG XPB1250	XPB2120	2120	PHG XPB2120
XPB1260	1260	PHG XPB1260	XPB2150	2150	PHG XPB2150
XPB1320	1320	PHG XPB1320	XPB2240	2240	PHG XPB2240
XPB1340	1340	PHG XPB1340	XPB2280	2280	PHG XPB2280
XPB1400	1400	PHG XPB1400	XPB2360	2360	PHG XPB2360
XPB1410	1410	PHG XPB1410	XPB2500	2500	PHG XPB2500
XPB1500	1500	PHG XPB1500	XPB2530	2530	PHG XPB2530
XPB1590	1590	PHG XPB1590	XPB2650	2650	PHG XPB2650
XPB1600	1600	PHG XPB1600	XPB2680	2680	PHG XPB2680
XPB1690	1690	PHG XPB1690	XPB2800	2800	PHG XPB2800
XPB1700	1700	PHG XPB1700	XPB3000	3000	PHG XPB3000
XPB1800	1800	PHG XPB1800	XPB3150	3150	PHG XPB3150
XPB1900	1900	PHG XPB1900	XPB3350	3350	PHG XPB3350
XPB2000	2000	PHG XPB2000	XPB3550	3550	PHG XPB3550
XPB2020	2020	PHG XPB2020	-	-	-

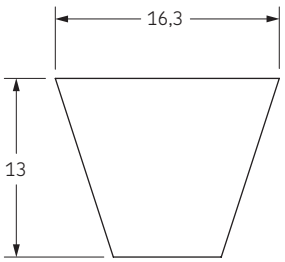

Профиль XPC

Тип ремня	Расчетная длина	Обозначение	Тип ремня	Расчетная длина	Обозначение
	мм			мм	
XPC2000	2000	PHG XPC2000	XPC2800	2800	PHG XPC2800
XPC2120	2120	PHG XPC2120	XPC3000	3000	PHG XPC3000
XPC2240	2240	PHG XPC2240	XPC3150	3150	PHG XPC3150
XPC2360	2360	PHG XPC2360	XPC3350	3350	PHG XPC3350
XPC2500	2500	PHG XPC2500	XPC3550	3550	PHG XPC3550
XPC2650	2650	PHG XPC2650	-	-	-

Также имеются нестандартные длины.

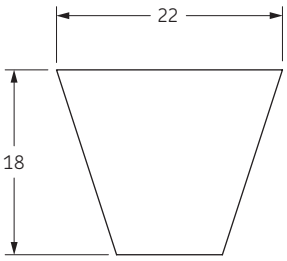

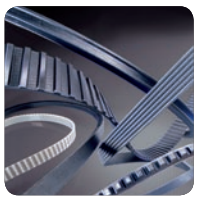

Классические клиновые ремни с фасонным зубом

X10/ZX, X13/AX

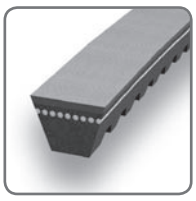

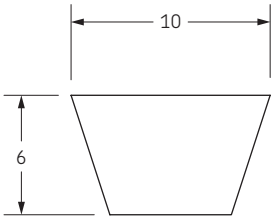

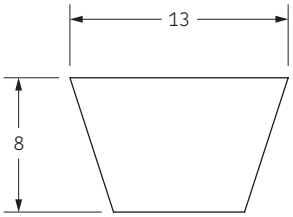

Профиль X10/ZX

Расчетная длина	Внутренняя длина		Обозначение	Расчетная длина	Внутренняя длина		Обозначение
мм	мм	дюйм		мм	мм	дюйм	
405	387	15,25	**PHG ZX15.25**	**950**	940	37,00	**PHG ZX37**
420	406	16,00	**PHG ZX16**	**965**	953	37,50	**PHG ZX37.5**
465	445	17,50	**PHG ZX17.5**	**975**	959	37,75	**PHG ZX37.75**
470	457	18,00	**PHG ZX18**	**980**	965	38,00	**PHG ZX38**
495	483	19,00	**PHG ZX19**	**1005**	984	38,75	**PHG ZX38.75**
555	540	21,25	**PHG ZX21.25**	**1025**	1003	39,50	**PHG ZX39.5**
585	565	22,25	**PHG ZX22.25**	**1035**	1016	40,00	**PHG ZX40**
590	572	22,50	**PHG ZX22.5**	**1050**	1035	40,75	**PHG ZX40.75**
600	584	23,00	**PHG ZX23**	**1055**	1041	41,00	**PHG ZX41**
620	610	24,00	**PHG ZX24**	**1075**	1054	41,50	**PHG ZX41.5**
650	635	25,00	**PHG ZX25**	**1080**	1067	42,00	**PHG ZX42**
675	654	25,75	**PHG ZX25.75**	**1105**	1092	43,00	**PHG ZX43**
680	660	26,00	**PHG ZX26**	**1125**	1105	43,50	**PHG ZX43.5**
685	667	26,25	**PHG ZX26.25**	**1130**	1118	44,00	**PHG ZX44**
690	673	26,50	**PHG ZX26.5**	**1155**	1143	45,00	**PHG ZX45**
700	686	27,00	**PHG ZX27**	**1170**	1149	45,25	**PHG ZX45.25**
710	692	27,25	**PHG ZX27.25**	**1200**	1181	46,50	**PHG ZX46.5**
725	711	28,00	**PHG ZX28**	**1230**	1207	47,50	**PHG ZX47.5**
740	724	28,50	**PHG ZX28.5**	**1255**	1232	48,50	**PHG ZX48.5**
750	737	29,00	**PHG ZX29**	**1290**	1270	50,00	**PHG ZX50**
770	749	29,50	**PHG ZX29.5**	**1340**	1321	52,00	**PHG ZX52**
775	756	29,75	**PHG ZX29.75**	**1380**	1346	53,00	**PHG ZX53**
780	762	30,00	**PHG ZX30**	**1390**	1372	54,00	**PHG ZX54**
800	787	31,00	**PHG ZX31**	**1420**	1397	55,00	**PHG ZX55**
820	800	31,50	**PHG ZX31.5**	**1465**	1448	57,00	**PHG ZX57**
840	813	32,00	**PHG ZX32**	**1515**	1499	59,00	**PHG ZX59**
845	826	32,50	**PHG ZX32.5**	**1570**	1549	61,00	**PHG ZX61**
850	838	33,00	**PHG ZX33**	**1620**	1600	63,00	**PHG ZX63**
860	851	33,50	**PHG ZX33.5**	**1670**	1651	65,00	**PHG ZX65**
875	864	34,00	**PHG ZX34**	**1695**	1676	66,00	**PHG ZX66**
890	876	34,50	**PHG ZX34.5**	**1720**	1702	67,00	**PHG ZX67**
900	889	35,00	**PHG ZX35**	**1750**	1727	68,00	**PHG ZX68**
915	895	35,25	**PHG ZX35.25**	**1770**	1753	69,00	**PHG ZX69**
920	902	35,50	**PHG ZX35.5**	**1820**	1803	71,00	**PHG ZX71**
930	914	36,00	**PHG ZX36**	**2000**	1981	78,00	**PHG ZX78**
940	927	36,50	**PHG ZX36.5**	-	-	-	-

Профиль X13/AX

Расчетная длина	Внутренняя длина		Обозначение	Расчетная длина	Внутренняя длина		Обозначение
мм	мм	дюйм		мм	мм	дюйм	
570	533	21,00	**PHG AX21**	**1580**	1549	61,00	**PHG AX61**
590	559	22,00	**PHG AX22**	**1610**	1575	62,00	**PHG AX62**
620	584	23,00	**PHG AX23**	**1640**	1600	63,00	**PHG AX63**
630	597	23,50	**PHG AX23,5**	**1660**	1626	64,00	**PHG AX64**
640	610	24,00	**PHG AX24**	**1690**	1651	65,00	**PHG AX65**
670	635	25,00	**PHG AX25**	**1710**	1676	66,00	**PHG AX66**
700	660	26,00	**PHG AX26**	**1740**	1702	67,00	**PHG AX67**
710	673	26,50	**PHG AX26,5**	**1760**	1727	68,00	**PHG AX68**
720	686	27,00	**PHG AX27**	**1790**	1753	69,00	**PHG AX69**
740	711	28,00	**PHG AX28**	**1810**	1778	70,00	**PHG AX70**
770	737	29,00	**PHG AX29**	**1840**	1803	71,00	**PHG AX71**
790	762	30,00	**PHG AX30**	**1860**	1829	72,00	**PHG AX72**
820	787	31,00	**PHG AX31**	**1890**	1854	73,00	**PHG AX73**
850	813	32,00	**PHG AX32**	**1920**	1880	74,00	**PHG AX74**
870	838	33,00	**PHG AX33**	**1940**	1905	75,00	**PHG AX75**
890	864	34,00	**PHG AX34**	**1960**	1930	76,00	**PHG AX76**
920	889	35,00	**PHG AX35**	**1990**	1956	77,00	**PHG AX77**
930	902	35,50	**PHG AX35,5**	**2020**	1981	78,00	**PHG AX78**
950	914	36,00	**PHG AX36**	**2050**	2007	79,00	**PHG AX79**
970	940	37,00	**PHG AX37**	**2070**	2032	80,00	**PHG AX80**
980	953	37,50	**PHG AX37,5**	**2090**	2057	81,00	**PHG AX81**
990	965	38,00	**PHG AX38**	**2120**	2083	82,00	**PHG AX82**
1020	991	39,00	**PHG AX39**	**2140**	2108	83,00	**PHG AX83**
1050	1016	40,00	**PHG AX40**	**2170**	2134	84,00	**PHG AX84**
1070	1041	41,00	**PHG AX41**	**2200**	2159	85,00	**PHG AX85**
1085	1054	41,50	**PHG AX41,5**	**2220**	2184	86,00	**PHG AX86**
1100	1067	42,00	**PHG AX42**	**2240**	2210	87,00	**PHG AX87**
1130	1092	43,00	**PHG AX43**	**2270**	2235	88,00	**PHG AX88**
1150	1118	44,00	**PHG AX44**	**2300**	2261	89,00	**PHG AX89**
1180	1143	45,00	**PHG AX45**	**2320**	2286	90,00	**PHG AX90**
1190	1156	45,50	**PHG AX45,5**	**2350**	2311	91,00	**PHG AX91**
1200	1168	46,00	**PHG AX46**	**2400**	2362	93,00	**PHG AX93**
1230	1194	47,00	**PHG AX47**	**2420**	2388	94,00	**PHG AX94**
1250	1219	48,00	**PHG AX48**	**2450**	2413	95,00	**PHG AX95**
1280	1245	49,00	**PHG AX49**	**2480**	2438	96,00	**PHG AX96**
1300	1270	50,00	**PHG AX50**	**2500**	2464	97,00	**PHG AX97**
1330	1295	51,00	**PHG AX51**	**2520**	2489	98,00	**PHG AX98**
1360	1321	52,00	**PHG AX52**	**2570**	2540	100,00	**PHG AX100**
1380	1346	53,00	**PHG AX53**	**2650**	2616	103,00	**PHG AX103**
1410	1372	54,00	**PHG AX54**	**2680**	2642	104,00	**PHG AX104**
1430	1397	55,00	**PHG AX55**	**2700**	2667	105,00	**PHG AX105**
1460	1422	56,00	**PHG AX56**	**2830**	2794	110,00	**PHG AX110**
1480	1448	57,00	**PHG AX57**	**2880**	2845	112,00	**PHG AX112**
1510	1473	58,00	**PHG AX58**	**3030**	2997	118,00	**PHG AX118**
1530	1499	59,00	**PHG AX59**	**3190**	3150	124,00	**PHG AX124**
1550	1524	60,00	**PHG AX60**	**3390**	3353	132,00	**PHG AX132**

Также имеются нестандартные длины.

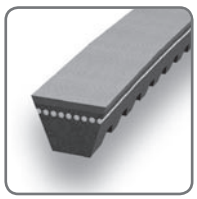

Классические клиновые ремни с фасонным зубом

X17/BX, X22/CX

Профиль X17/BX

Расчетная длина	Внутренняя длина		Обозначение	Расчетная длина	Внутренняя длина		Обозначение
мм	мм	дюйм		мм	мм	дюйм	
624	584	23,00	**PHG BX23**	**1820**	1778	70,00	**PHG BX70**
675	635	25,00	**PHG BX25**	**1850**	1803	71,00	**PHG BX71**
700	660	26,00	**PHG BX26**	**1870**	1829	72,00	**PHG BX72**
750	711	28,00	**PHG BX28**	**1900**	1854	73,00	**PHG BX73**
770	737	29,00	**PHG BX29**	**1920**	1880	74,00	**PHG BX74**
800	762	30,00	**PHG BX30**	**1950**	1905	75,00	**PHG BX75**
830	787	31,00	**PHG BX31**	**1970**	1930	76,00	**PHG BX76**
860	813	32,00	**PHG BX32**	**2000**	1956	77,00	**PHG BX77**
880	838	33,00	**PHG BX33**	**2020**	1981	78,00	**PHG BX78**
910	864	34,00	**PHG BX34**	**2050**	2007	79,00	**PHG BX79**
920	876	34,50	**PHG BX34,5**	**2070**	2032	80,00	**PHG BX80**
930	889	35,00	**PHG BX35**	**2100**	2057	81,00	**PHG BX81**
960	914	36,00	**PHG BX36**	**2130**	2083	82,00	**PHG BX82**
980	940	37,00	**PHG BX37**	**2150**	2108	83,00	**PHG BX83**
1000	965	38,00	**PHG BX38**	**2180**	2134	84,00	**PHG BX84**
1030	991	39,00	**PHG BX39**	**2200**	2159	85,00	**PHG BX85**
1060	1016	40,00	**PHG BX40**	**2230**	2184	86,00	**PHG BX86**
1080	1041	41,00	**PHG BX41**	**2250**	2210	87,00	**PHG BX87**
1100	1067	42,00	**PHG BX42**	**2280**	2235	88,00	**PHG BX88**
1130	1092	43,00	**PHG BX43**	**2300**	2261	89,00	**PHG BX89**
1160	1118	44,00	**PHG BX44**	**2330**	2286	90,00	**PHG BX90**
1180	1143	45,00	**PHG BX45**	**2350**	2311	91,00	**PHG BX91**
1195	1156	45,50	**PHG BX45,5**	**2380**	2337	92,00	**PHG BX92**
1210	1168	46,00	**PHG BX46**	**2400**	2362	93,00	**PHG BX93**
1225	1181	46,50	**PHG BX46,5**	**2420**	2388	94,00	**PHG BX94**
1240	1194	47,00	**PHG BX47**	**2450**	2413	95,00	**PHG BX95**
1260	1219	48,00	**PHG BX48**	**2480**	2438	96,00	**PHG BX96**
1290	1245	49,00	**PHG BX49**	**2500**	2464	97,00	**PHG BX97**
1310	1270	50,00	**PHG BX50**	**2530**	2489	98,00	**PHG BX98**
1340	1295	51,00	**PHG BX51**	**2560**	2515	99,00	**PHG BX99**
1370	1321	52,00	**PHG BX52**	**2580**	2540	100,00	**PHG BX100**
1390	1346	53,00	**PHG BX53**	**2660**	2616	103,00	**PHG BX103**
1410	1372	54,00	**PHG BX54**	**2680**	2642	104,00	**PHG BX104**
1440	1397	55,00	**PHG BX55**	**2700**	2667	105,00	**PHG BX105**
1460	1422	56,00	**PHG BX56**	**2740**	2692	106,00	**PHG BX106**
1490	1448	57,00	**PHG BX57**	**2790**	2743	108,00	**PHG BX108**
1510	1473	58,00	**PHG BX58**	**2840**	2794	110,00	**PHG BX110**
1540	1499	59,00	**PHG BX59**	**2890**	2845	112,00	**PHG BX112**
1560	1524	60,00	**PHG BX60**	**2910**	2870	113,00	**PHG BX113**
1590	1549	61,00	**PHG BX61**	**2960**	2921	115,00	**PHG BX115**
1620	1575	62,00	**PHG BX62**	**2990**	2946	116,00	**PHG BX116**
1640	1600	63,00	**PHG BX63**	**3040**	2997	118,00	**PHG BX118**
1670	1626	64,00	**PHG BX64**	**3090**	3048	120,00	**PHG BX120**
1690	1651	65,00	**PHG BX65**	**3165**	3124	123,00	**PHG BX123**
1720	1676	66,00	**PHG BX66**	**3200**	3150	124,00	**PHG BX124**
1740	1702	67,00	**PHG BX67**	**3240**	3200	126,00	**PHG BX126**
1760	1727	68,00	**PHG BX68**	**3290**	3251	128,00	**PHG BX128**
1800	1753	69,00	**PHG BX69**	**3400**	3353	132,00	**PHG BX132**

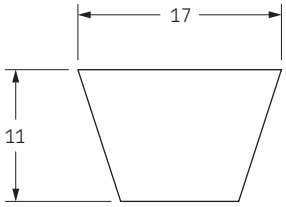

Профиль X22/CX

Расчетная длина	Внутренняя длина		Обозначение	Расчетная длина	Внутренняя длина		Обозначение
мм	мм	дюйм		мм	мм	дюйм	
1050	991	39,00	**PHG CX39**	**2290**	2235	88,00	**PHG CX88**
1150	1092	43,00	**PHG CX43**	**2340**	2286	90,00	**PHG CX90**
1300	1245	49,00	**PHG CX49**	**2420**	2362	93,00	**PHG CX93**
1350	1295	51,00	**PHG CX51**	**2490**	2438	96,00	**PHG CX96**
1370	1321	52,00	**PHG CX52**	**2550**	2489	98,00	**PHG CX98**
1450	1397	55,00	**PHG CX55**	**2600**	2540	100,00	**PHG CX100**
1560	1499	59,00	**PHG CX59**	**2620**	2565	101,00	**PHG CX101**
1580	1524	60,00	**PHG CX60**	**2720**	2667	105,00	**PHG CX105**
1630	1575	62,00	**PHG CX62**	**2825**	2769	109,00	**PHG CX109**
1760	1702	67,00	**PHG CX67**	**2850**	2794	110,00	**PHG CX110**
1780	1727	68,00	**PHG CX68**	**2880**	2819	111,00	**PHG CX111**
1860	1803	71,00	**PHG CX71**	**2900**	2845	112,00	**PHG CX112**
1880	1829	72,00	**PHG CX72**	**2980**	2921	115,00	**PHG CX115**
1950	1905	75,00	**PHG CX75**	**3050**	2997	118,00	**PHG CX118**
2040	1981	78,00	**PHG CX78**	**3100**	3048	120,00	**PHG CX120**
2060	2007	79,00	**PHG CX79**	**3210**	3150	124,00	**PHG CX124**
2110	2057	81,00	**PHG CX81**	**3310**	3251	128,00	**PHG CX128**
2220	2159	85,00	**PHG CX85**	**3410**	3353	132,00	**PHG CX132**

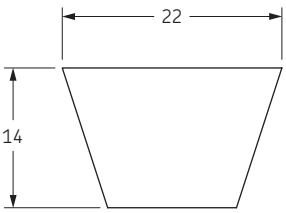

Также имеются нестандартные длины.

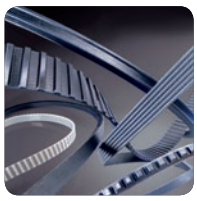

Узкие клиновые ремни с фасонным зубом стандарта США

3VX, 5VX

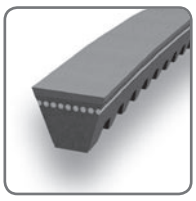

Профиль 3VX/9NX

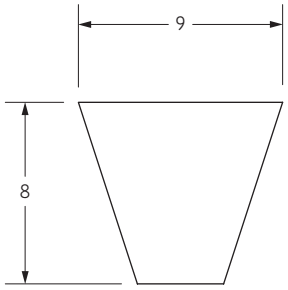

Расчетная длина		Обозначение	Расчетная длина		Обозначение
мм	дюйм		мм	дюйм	
635	25,0	**PHG 3VX250**	1600	63,0	**PHG 3VX630**
673	26,5	**PHG 3VX265**	1702	67,0	**PHG 3VX670**
711	28,0	**PHG 3VX280**	1803	71,0	**PHG 3VX710**
762	30,0	**PHG 3VX300**	1905	75,0	**PHG 3VX750**
800	31,5	**PHG 3VX315**	2032	80,0	**PHG 3VX800**
851	33,5	**PHG 3VX335**	2159	85,0	**PHG 3VX850**
902	35,5	**PHG 3VX355**	2286	90,0	**PHG 3VX900**
953	37,5	**PHG 3VX375**	2413	95,0	**PHG 3VX950**
1016	40,0	**PHG 3VX400**	2540	100,0	**PHG 3VX1000**
1080	42,5	**PHG 3VX425**	2692	106,0	**PHG 3VX1060**
1143	45,0	**PHG 3VX450**	2845	112,0	**PHG 3VX1120**
1207	47,5	**PHG 3VX475**	2997	118,0	**PHG 3VX1180**
1270	50,0	**PHG 3VX500**	3175	125,0	**PHG 3VX1250**
1346	53,0	**PHG 3VX530**	3353	132,0	**PHG 3VX1320**
1422	56,0	**PHG 3VX560**	3556	140,0	**PHG 3VX1400**
1524	60,0	**PHG 3VX600**	3810	150,0	**PHG 3VX1500**

Профиль 5VX/15NX

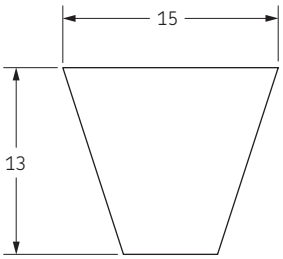

Расчетнаяv длина		Обозначение	Расчетная длина		Обозначение
мм	дюйм		мм	дюйм	
1270	50,0	**PHG 5VX500**	2692	106,0	**PHG 5VX1060**
1346	53,0	**PHG 5VX530**	2845	112,0	**PHG 5VX1120**
1422	56,0	**PHG 5VX560**	2997	118,0	**PHG 5VX1180**
1524	60,0	**PHG 5VX600**	3175	125,0	**PHG 5VX1250**
1600	63,0	**PHG 5VX630**	3353	132,0	**PHG 5VX1320**
1702	67,0	**PHG 5VX670**	3556	140,0	**PHG 5VX1400**
1803	71,0	**PHG 5VX710**	3810	150,0	**PHG 5VX1500**
1905	75,0	**PHG 5VX750**	4064	160,0	**PHG 5VX1600**
2032	80,0	**PHG 5VX800**	4318	170,0	**PHG 5VX1700**
2159	85,0	**PHG 5VX850**	4572	180,0	**PHG 5VX1800**
2286	90,0	**PHG 5VX900**	4826	190,0	**PHG 5VX1900**
2413	95,0	**PHG 5VX950**	5080	200,0	**PHG 5VX2000**
2540	100,0	**PHG 5VX1000**	-	-	**-**

Также имеются нестандартные длины.

Многоручьевые узкие клиновые ремни

SPB, SPC

Профиль SPB

Тип ремня	Расчетная длина	Обозначение	Тип ремня	Расчетная длина	Обозначение
	мм			мм	
SPB2000	2000	PHG SPB2000X...	SPB4250	4250	PHG SPB4250X...
SPB2120	2120	PHG SPB2120X...	SPB4500	4500	PHG SPB4500X...
SPB2240	2240	PHG SPB2240X...	SPB4750	4750	PHG SPB4750X...
SPB2360	2360	PHG SPB2360X...	SPB5000	5000	PHG SPB5000X...
SPB2500	2500	PHG SPB2500X...	SPB5300	5300	PHG SPB5300X...
SPB2650	2650	PHG SPB2650X...	SPB5600	5600	PHG SPB5600X...
SPB2800	2800	PHG SPB2800X...	SPB6000	6000	PHG SPB6000X...
SPB3000	3000	PHG SPB3000X...	SPB6300	6300	PHG SPB6300X...
SPB3150	3150	PHG SPB3150X...	SPB6700	6700	PHG SPB6700X...
SPB3350	3350	PHG SPB3350X...	SPB7100	7100	PHG SPB7100X...
SPB3550	3550	PHG SPB3550X...	SPB7500	7500	PHG SPB7500X...
SPB3750	3750	PHG SPB3750X...	SPB8000	8000	PHG SPB8000X...
SPB4000	4000	PHG SPB4000X...	-	-	-

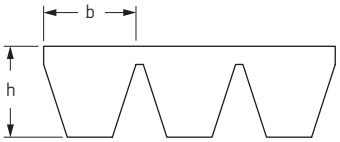

	SPB	SPC
b (мм)	16,5	22,0
h (мм)	15,6	22,6

Также имеются нестандартные длины.

Профиль SPC

Тип ремня	Расчетная длина	Обозначение	Тип ремня	Расчетная длина	Обозначение
	мм			мм	
SPC3000	3000	PHG SPC3000X...	SPC6300	6300	PHG SPC6300X...
SPC3150	3150	PHG SPC3150X...	SPC6700	6700	PHG SPC6700X...
SPC3350	3350	PHG SPC3350X...	SPC7100	7100	PHG SPC7100X...
SPC3550	3550	PHG SPC3550X...	SPC7500	7500	PHG SPC7500X...
SPC3750	3750	PHG SPC3750X...	SPC8000	8000	PHG SPC8000X...
SPC4000	4000	PHG SPC4000X...	SPC8500	8500	PHG SPC8500X...
SPC4250	4250	PHG SPC4250X...	SPC9000	9000	PHG SPC9000X...
SPC4500	4500	PHG SPC4500X...	SPC9500	9500	PHG SPC9500X...
SPC4750	4750	PHG SPC4750X...	SPC10000	10000	PHG SPC10000X...
SPC5000	5000	PHG SPC5000X...	SPC10600	10600	PHG SPC10600X...
SPC5300	5300	PHG SPC5300X...	SPC11200	11200	PHG SPC11200X...
SPC5600	5600	PHG SPC5600X...	SPC11800	11800	PHG SPC11800X...
SPC6000	6000	PHG SPC6000X...	SPC12500	12500	PHG SPC12500X...

В условном обозначении указать количество ручьев, например PHG SPC8000X4

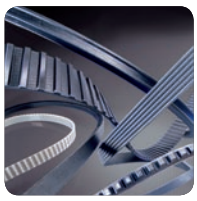

Многоручьевые классические клиновые ремни

A, B, C, D

Профиль 13/A

Тип ремня	Расчетная длина	Внутренняя длина	Обозначение	Тип ремня	Расчетная длина	Внутренняя длина	Обозначение
	мм	дюйм			мм	дюйм	
A47	1230	47,0	**PHG A47X...**	**A98**	2520	98,0	**PHG A98X...**
A51	1330	51,0	**PHG A51X...**	**A100**	2570	100,0	**PHG A100X...**
A56	1460	56,0	**PHG A56X...**	**A104**	2680	104,0	**PHG A104X...**
A57	1480	57,0	**PHG A57X...**	**A112**	2880	112,0	**PHG A112X...**
A59	1530	59,0	**PHG A59X...**	**A120**	3080	120,0	**PHG A120X...**
A64	1660	64,0	**PHG A64X...**	**A128**	3290	128,0	**PHG A128X...**
A67	1740	67,0	**PHG A67X...**	**A144**	3690	144,0	**PHG A144X...**
A71	1840	71,0	**PHG A71X...**	**A158**	4043	158,0	**PHG A158X...**
A75	1940	75,0	**PHG A75X...**	**A167**	4270	167,0	**PHG A167X...**
A79	2050	79,0	**PHG A79X...**	**A187**	4780	187,0	**PHG A187X...**
A88	2270	88,0	**PHG A88X...**	-	-	-	-

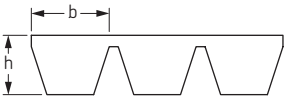

Профиль 17/B

Тип ремня	Расчетная длина	Внутренняя длина	Обозначение	Тип ремня	Расчетная длина	Внутренняя длина	Обозначение
	мм	дюйм			мм	дюйм	
B47	1240	47,0	**PHG B47X...**	**B102**	2630	102,0	**PHG B102X...**
B51	1340	51,0	**PHG B51X...**	**B106**	2740	106,0	**PHG B106X...**
B55	1440	55,0	**PHG B55X...**	**B112**	2890	112,0	**PHG B112X...**
B59	1540	59,0	**PHG B59X...**	**B118**	3040	118,0	**PHG B118X...**
B61	1590	61,0	**PHG B61X...**	**B120**	3090	120,0	**PHG B120X...**
B63	1640	63,0	**PHG B63X...**	**B128**	3290	128,0	**PHG B128X...**
B64	1670	64,0	**PHG B64X...**	**B132**	3400	132,0	**PHG B132X...**
B67	1740	67,0	**PHG B67X...**	**B140**	3600	140,0	**PHG B140X...**
B71	1850	71,0	**PHG B71X...**	**B146**	3750	146,0	**PHG B146X...**
B73	1900	73,0	**PHG B73X...**	**B148**	3800	148,0	**PHG B148X...**
B75	1950	75,0	**PHG B75X...**	**B158**	4060	158,0	**PHG B158X...**
B79	2050	79,0	**PHG B79X...**	**B167**	4280	167,0	**PHG B167X...**
B83	2150	83,0	**PHG B83X...**	**B177**	4540	177,0	**PHG B177X...**
B88	2280	88,0	**PHG B88X...**	**B187**	4800	187,0	**PHG B187X...**
B91	2350	91,0	**PHG B91X...**	**B197**	5044	197,0	**PHG B197X...**
B94,5	2435	94,5	**PHG B94,5X...**	**B208**	5340	208,0	**PHG B208X...**
B98	2530	98,0	**PHG B98X...**	**B220**	5630	220,0	**PHG B220X...**

	A	B	C	D
b (мм)	13,0	17,0	22,0	32,0
h (мм)	9,9	13,0	16,2	22,4

Также имеются нестандартные длины.

Профиль 22/C

Тип ремня	Расчетная длина	Внутренняя длина	Обозначение	Тип ремня	Расчетная длина	Внутренняя длина	Обозначение
	мм	дюйм			мм	дюйм	
C90	2340	90,0	**PHG C90X...**	**C167**	4300	167,0	**PHG C167X...**
C98	2550	98,0	**PHG C98X...**	**C177**	4560	177,0	**PHG C177X...**
C108	2800	108,0	**PHG C108X...**	**C187**	4810	187,0	**PHG C187X...**
C120	3100	120,0	**PHG C120X...**	**C197**	5060	197,0	**PHG C197X...**
C128	3310	128,0	**PHG C128X...**	**C208**	5340	208,0	**PHG C208X...**
C140	3610	140,0	**PHG C140X...**	**C220**	5640	220,0	**PHG C220X...**
C146	3760	146,0	**PHG C146X...**	**C236**	6050	236,0	**PHG C236X...**
C151	3895	151,0	**PHG C151X...**	**C248**	6360	248,0	**PHG C248X...**

Профиль 32/D

Тип ремня	Расчетная длина	Внутренняя длина	Обозначение	Тип ремня	Расчетная длина	Внутренняя длина	Обозначение
	мм	дюйм			мм	дюйм	
D98	2560	98	**PHG D98X...**	**D255**	6560	255	**PHG D255X...**
D110	2870	110	**PHG D110X...**	**D270**	6940	270	**PHG D270X...**
D120	3130	120	**PHG D120X...**	**D285**	7320	285	**PHG D285X...**
D128	3330	128	**PHG D128X...**	**D300**	7700	300	**PHG D300X...**
D144	3730	144	**PHG D144X...**	**D315**	8080	315	**PHG D315X...**
D158	4080	158	**PHG D158X...**	**D330**	8460	330	**PHG D330X...**
D162	4190	162	**PHG D162X...**	**D345**	8840	345	**PHG D345X...**
D173	4470	173	**PHG D173X...**	**D360**	9220	360	**PHG D360X...**
D180	4650	180	**PHG D180X...**	**D390**	9980	390	**PHG D390X...**
D195	5030	195	**PHG D195X...**	**D420**	10740	420	**PHG D420X...**
D210	5400	210	**PHG D210X...**	**D450**	11505	450	**PHG D450X...**
D225	5790	225	**PHG D225X...**	**D480**	12270	480	**PHG D480X...**
D240	6170	240	**PHG D240X...**	**D540**	13790	540	**PHG D540X...**

В условном обозначении указать количество ручьев, например PHG D360X6v

Многоручьевые клиновые ремни стандарта США

3V, 5V, 8V

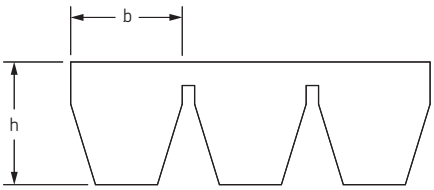

	3V	5V	8V
b (мм)	9,0	15,0	**25,0**
h (мм)	9,9	15,1	**25,5**

Также имеются нестандартные длины.

Профиль 3V/9J

Тип ремня	Расчетная длина		Обозначение	Тип ремня	Расчетная длина		Обозначение
	мм	дюйм			мм	дюйм	
3V500	1270	50,0	**PHG 3V500X...**	**3V900**	2286	90,0	**PHG 3V900X...**
3V530	1346	53,0	**PHG 3V530X...**	**3V950**	2413	95,0	**PHG 3V950X...**
3V560	1422	56,0	**PHG 3V560X...**	**3V1000**	2540	100,0	**PHG 3V1000X...**
3V600	1524	60,0	**PHG 3V600X...**	**3V1060**	2692	106,0	**PHG 3V1060X...**
3V630	1600	63,0	**PHG 3V630X...**	**3V1120**	2845	112,0	**PHG 3V1120X...**
3V670	1702	67,0	**PHG 3V670X...**	**3V1180**	2997	118,0	**PHG 3V1180X...**
3V710	1803	71,0	**PHG 3V710X...**	**3V1250**	3175	125,0	**PHG 3V1250X...**
3V750	1905	75,0	**PHG 3V750X...**	**3V1320**	3353	132,0	**PHG 3V1320X...**
3V800	2032	80,0	**PHG 3V800X...**	**3V1400**	3556	140,0	**PHG 3V1400X...**
3V850	2159	85,0	**PHG 3V850X...**	-	-	-	-

Профиль 5V/15J

Тип ремня	Расчетная длина		Обозначение	Тип ремня	Расчетная длина		Обозначение
	мм	дюйм			мм	дюйм	
5V560	1422	56,0	**PHG 5V560X...**	**5V1400**	3556	140,0	**PHG 5V1400X...**
5V600	1524	60,0	**PHG 5V600X...**	**5V1500**	3810	150,0	**PHG 5V1500X...**
5V630	1600	63,0	**PHG 5V630X...**	**5V1600**	4064	160,0	**PHG 5V1600X...**
5V670	1702	67,0	**PHG 5V670X...**	**5V1700**	4318	170,0	**PHG 5V1700X...**
5V710	1803	71,0	**PHG 5V710X...**	**5V1800**	4572	180,0	**PHG 5V1800X...**
5V750	1905	75,0	**PHG 5V750X...**	**5V1900**	4826	190,0	**PHG 5V1900X...**
5V800	2032	80,0	**PHG 5V800X...**	**5V2000**	5080	200,0	**PHG 5V2000X...**
5V850	2159	85,0	**PHG 5V850X...**	**5V2120**	5385	212,0	**PHG 5V2120X...**
5V900	2286	90,0	**PHG 5V900X...**	**5V2240**	5690	224,0	**PHG 5V2240X...**
5V950	2413	95,0	**PHG 5V950X...**	**5V2360**	5994	236,0	**PHG 5V2360X...**
5V1000	2540	100,0	**PHG 5V1000X...**	**5V2500**	6350	250,0	**PHG 5V2500X...**
5V1060	2692	106,0	**PHG 5V1060X...**	**5V2650**	6731	265,0	**PHG 5V2650X...**
5V1120	2845	112,0	**PHG 5V1120X...**	**5V2800**	7112	280,0	**PHG 5V2800X...**
5V1180	2997	118,0	**PHG 5V1180X...**	**5V3000**	7620	300,0	**PHG 5V3000X...**
5V1250	3175	125,0	**PHG 5V1250X...**	**5V3150**	8001	315,0	**PHG 5V3150X...**
5V1320	3353	132,0	**PHG 5V1320X...**	**5V3350**	8509	335,0	**PHG 5V3350X...**

Профиль 8V/25J

Тип ремня	Расчетная длина		Обозначение	Тип ремня	Расчетная длина		Обозначение
	мм	дюйм			мм	дюйм	
8V1000	2540	100,0	**PHG 8V1000X...**	**8V2240**	5690	224,0	**PHG 8V2240X...**
8V1060	2692	106,0	**PHG 8V1060X...**	**8V2360**	5994	236,0	**PHG 8V2360X...**
8V1120	2845	112,0	**PHG 8V1120X...**	**8V2500**	6350	250,0	**PHG 8V2500X...**
8V1180	2997	118,0	**PHG 8V1180X...**	**8V2650**	6731	265,0	**PHG 8V2650X...**
8V1250	3175	125,0	**PHG 8V1250X...**	**8V2800**	7112	280,0	**PHG 8V2800X...**
8V1320	3353	132,0	**PHG 8V1320X...**	**8V3000**	7620	300,0	**PHG 8V3000X...**
8V1400	3556	140,0	**PHG 8V1400X...**	**8V3150**	8001	315,0	**PHG 8V3150X...**
8V1500	3810	150,0	**PHG 8V1500X...**	**8V3350**	8509	335,0	**PHG 8V3350X...**
8V1600	4064	160,0	**PHG 8V1600X...**	**8V3550**	9017	355,0	**PHG 8V3550X...**
8V1700	4318	170,0	**PHG 8V1700X...**	**8V3750**	9525	375,0	**PHG 8V3750X...**
8V1800	4572	180,0	**PHG 8V1800X...**	**8V4000**	10160	400,0	**PHG 8V4000X...**
8V1900	4826	190,0	**PHG 8V1900X...**	**8V4250**	10795	425,0	**PHG 8V4250X...**
8V2000	5080	200,0	**PHG 8V2000X...**	**8V4500**	11430	450,0	**PHG 8V4500X...**
8V2120	5385	212,0	**PHG 8V2120X...**	**8V4750**	12065	475,0	**PHG 8V4750X...**

В условном обозначении указать количество ручьев, например PHG 8V3350X3

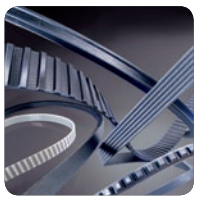

Шестигранные ремни

AA, BB, CC

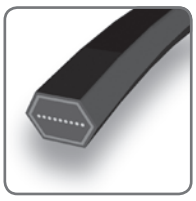

Профиль AA/HAA

Расчетная длина	Внутренняя длина	Обозначение	Расчетная длина	Внутренняя длина	Обозначение
мм	дюйм		мм	дюйм	
2000	77	**PHG AA77**	**2667**	103	**PHG AA103**
2032	78	**PHG AA78**	**2800**	108	**PHG AA108**
2370	91	**PHG AA91**	**3300**	128	**PHG AA128**
2500	96	**PHG AA96**	**3920**	152	**PHG AA152**
2650	102	**PHG AA102**	-	-	-

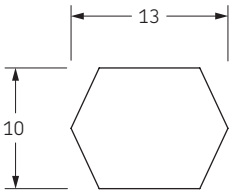

Профиль BB/HBB

Расчетная длина	Внутренняя длина	Обозначение	Расчетная длина	Внутренняя длина	Обозначение
мм	дюйм		мм	дюйм	
1980	75	**PHG BB75**	**3250**	125	**PHG BB125**
2180	83	**PHG BB83**	**3280**	126	**PHG BB126**
2300	88	**PHG BB88**	**3325**	128	**PHG BB128**
2370	90	**PHG BB90**	**3390**	131	**PHG BB131**
2500	95	**PHG BB95**	**3450**	133	**PHG BB133**
2540	97	**PHG BB97**	**3500**	135	**PHG BB135**
2600	99	**PHG BB99**	**3550**	137	**PHG BB137**
2650	101	**PHG BB101**	**3730**	144	**PHG BB144**
2740	105	**PHG BB105**	**3750**	145	**PHG BB145**
2800	107	**PHG BB107**	**4010**	155	**PHG BB155**
2850	109	**PHG BB109**	**4040**	156	**PHG BB156**
2920	112	**PHG BB112**	**4200**	162	**PHG BB162**
3000	115	**PHG BB115**	**4470**	173	**PHG BB173**
3030	116	**PHG BB116**	**4500**	174	**PHG BB174**
3150	121	**PHG BB121**	**4750**	184	**PHG BB184**

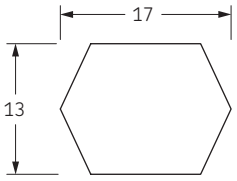

Профиль CC/HCC

Расчетная длина	Внутренняя длина	Обозначение	Расчетная длина	Внутренняя длина	Обозначение
мм	дюйм		мм	дюйм	
2280	86	**PHG CC86**	**4216**	162	**PHG CC162**
2500	94	**PHG CC94**	**4300**	165	**PHG CC165**
2800	106	**PHG CC106**	**4500**	173	**PHG CC173**
3200	122	**PHG CC122**	**5000**	193	**PHG CC193**
3310	126	**PHG CC126**	**5300**	204	**PHG CC204**
3765	144	**PHG CC144**	**5340**	206	**PHG CC206**
4000	153	**PHG CC153**	**5750**	224	**PHG CC224**

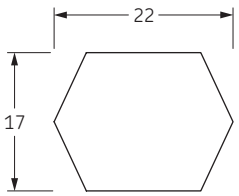

Также имеются нестандартные длины.

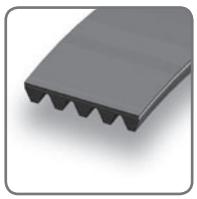

Поликлиновые ремни

PJ

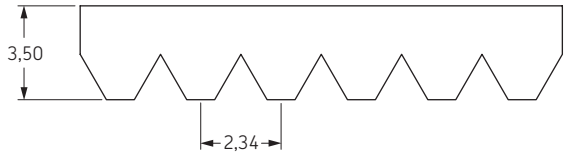

Расчетная длина		Обозначение	Расчетная длина		Обозначение
мм	дюйм		мм	дюйм	
540	21,3	**PHG ...PJ540**	1310	51,6	**PHG ...PJ1310**
550	21,7	**PHG ...PJ550**	1320	52,0	**PHG ...PJ1320**
580	22,8	**PHG ...PJ580**	1330	52,4	**PHG ...PJ1330**
610	24,0	**PHG ...PJ610**	1355	53,4	**PHG ...PJ1355**
660	26,0	**PHG ...PJ660**	1370	53,9	**PHG ...PJ1370**
710	28,0	**PHG ...PJ710**	1390	54,7	**PHG ...PJ1390**
720	28,3	**PHG ...PJ720**	1420	55,9	**PHG ...PJ1420**
760	29,9	**PHG ...PJ760**	1430	56,3	**PHG ...PJ1430**
810	31,9	**PHG ...PJ810**	1475	58,1	**PHG ...PJ1475**
830	32,7	**PHG ...PJ830**	1540	60,6	**PHG ...PJ1540**
860	33,9	**PHG ...PJ860**	1600	63,0	**PHG ...PJ1600**
910	35,8	**PHG ...PJ910**	1650	65,0	**PHG ...PJ1650**
955	37,6	**PHG ...PJ955**	1660	65,4	**PHG ...PJ1660**
965	38,0	**PHG ...PJ965**	1750	68,9	**PHG ...PJ1750**
1010	39,8	**PHG ...PJ1010**	1780	70,0	**PHG ...PJ1780**
1090	42,9	**PHG ...PJ1090**	1850	72,8	**PHG ...PJ1850**
1105	43,5	**PHG ...PJ1105**	1895	74,6	**PHG ...PJ1895**
1110	43,7	**PHG ...PJ1110**	1910	75,2	**PHG ...PJ1910**
1120	44,1	**PHG ...PJ1120**	1915	75,4	**PHG ...PJ1915**
1130	44,5	**PHG ...PJ1130**	1930	76,0	**PHG ...PJ1930**
1150	45,3	**PHG ...PJ1150**	1950	76,8	**PHG ...PJ1950**
1160	45,7	**PHG ...PJ1160**	1965	77,4	**PHG ...PJ1965**
1190	46,9	**PHG ...PJ1190**	1980	78,0	**PHG ...PJ1980**
1200	47,3	**PHG ...PJ1200**	1990	78,3	**PHG ...PJ1990**
1220	48,0	**PHG ...PJ1220**	2080	81,9	**PHG ...PJ2080**
1240	48,8	**PHG ...PJ1240**	2100	82,7	**PHG ...PJ2100**
1270	50,0	**PHG ...PJ1270**	2155	84,8	**PHG ...PJ2155**
1285	50,6	**PHG ...PJ1285**	2210	87,0	**PHG ...PJ2210**
1300	51,2	**PHG ...PJ1300**	2330	91,7	**PHG ...PJ2330**
1305	51,4	**PHG ...PJ1305**	2480	97,6	**PHG ...PJ2480**

Также имеются нестандартные длины
В условном обозначении указать количество ручьев, например PHG 4PJ1320

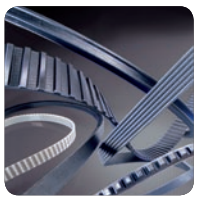

Поликлиновые ремни

PK

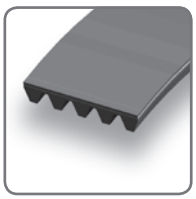

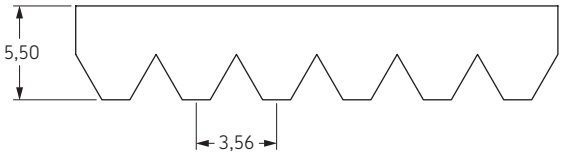

Расчетная длина		Обозначение	Расчетная длина		Обозначение
мм	дюйм		мм	дюйм	
540	21,3	**PHG ...PK540**	1200	47,3	**PHG ...PK1200**
575	22,6	**PHG ...PK575**	1220	48,0	**PHG ...PK1220**
600	23,6	**PHG ...PK600**	1240	48,8	**PHG ...PK1240**
635	25,0	**PHG ...PK635**	1260	49,6	**PHG ...PK1260**
650	25,6	**PHG ...PK650**	1280	50,4	**PHG ...PK1280**
665	26,2	**PHG ...PK665**	1300	51,2	**PHG ...PK1300**
690	27,2	**PHG ...PK690**	1320	52,0	**PHG ...PK1320**
710	28,0	**PHG ...PK710**	1340	52,8	**PHG ...PK1340**
740	29,1	**PHG ...PK740**	1360	53,5	**PHG ...PK1360**
760	29,9	**PHG ...PK760**	1380	54,3	**PHG ...PK1380**
785	30,9	**PHG ...PK785**	1400	55,1	**PHG ...PK1400**
790	31,1	**PHG ...PK790**	1420	55,9	**PHG ...PK1420**
800	31,5	**PHG ...PK800**	1440	56,7	**PHG ...PK1440**
820	32,3	**PHG ...PK820**	1460	57,5	**PHG ...PK1460**
840	33,1	**PHG ...PK840**	1480	58,3	**PHG ...PK1480**
850	33,5	**PHG ...PK850**	1500	59,1	**PHG ...PK1500**
865	34,1	**PHG ...PK865**	1520	59,8	**PHG ...PK1520**
870	34,3	**PHG ...PK870**	1540	60,6	**PHG ...PK1540**
885	34,8	**PHG ...PK885**	1560	61,4	**PHG ...PK1560**
890	35,0	**PHG ...PK890**	1580	62,2	**PHG ...PK1580**
900	35,4	**PHG ...PK900**	1600	63,0	**PHG ...PK1600**
910	35,8	**PHG ...PK910**	1620	63,8	**PHG ...PK1620**
925	36,4	**PHG ...PK925**	1640	64,6	**PHG ...PK1640**
940	37,0	**PHG ...PK940**	1660	65,4	**PHG ...PK1660**
945	37,2	**PHG ...PK945**	1680	66,1	**PHG ...PK1680**
950	37,4	**PHG ...PK950**	1690	66,5	**PHG ...PK1690**
960	37,8	**PHG ...PK960**	1710	67,3	**PHG ...PK1710**
970	38,2	**PHG ...PK970**	1720	67,7	**PHG ...PK1720**
980	38,6	**PHG ...PK980**	1770	69,7	**PHG ...PK1770**
990	39,0	**PHG ...PK990**	1780	70,1	**PHG ...PK1780**
1000	39,4	**PHG ...PK1000**	1800	70,9	**PHG ...PK1800**
1010	39,8	**PHG ...PK1010**	1830	72,0	**PHG ...PK1830**
1015	40,0	**PHG ...PK1015**	1865	73,4	**PHG ...PK1865**
1020	40,2	**PHG ...PK1020**	1880	74,0	**PHG ...PK1880**
1040	40,9	**PHG ...PK1040**	1900	74,8	**PHG ...PK1900**
1050	41,3	**PHG ...PK1050**	1950	76,8	**PHG ...PK1950**
1060	41,7	**PHG ...PK1060**	1980	78,0	**PHG ...PK1980**
1075	42,3	**PHG ...PK1075**	2020	79,5	**PHG ...PK2020**
1080	42,5	**PHG ...PK1080**	2080	81,9	**PHG ...PK2080**
1090	42,9	**PHG ...PK1090**	2100	82,7	**PHG ...PK2100**
1100	43,3	**PHG ...PK1100**	2110	83,1	**PHG ...PK2110**
1120	44,1	**PHG ...PK1120**	2130	83,9	**PHG ...PK2130**
1130	44,5	**PHG ...PK1130**	2210	87,0	**PHG ...PK2210**
1140	44,9	**PHG ...PK1140**	2230	87,8	**PHG ...PK2230**
1150	45,3	**PHG ...PK1150**	2250	88,6	**PHG ...PK2250**
1160	45,7	**PHG ...PK1160**	2300	90,6	**PHG ...PK2300**
1170	46,1	**PHG ...PK1170**	2330	91,7	**PHG ...PK2330**
1180	46,5	**PHG ...PK1180**	2420	95,3	**PHG ...PK2420**
1190	46,9	**PHG ...PK1190**	-	-	-

Также имеются нестандартные длины.

В условном обозначении указать количество ручьев, например PHG 4PK1600

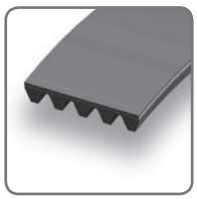

Поликлиновые ремни

PL, PM

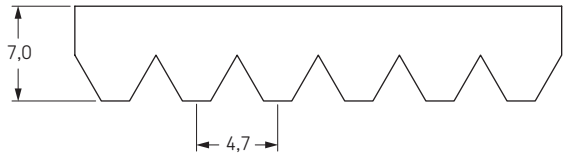

Расчетная длина		Обозначение	Расчетная длина		Обозначение
мм	дюйм		мм	дюйм	
1075	42,5	**PHG ...PL1075**	2197	86,5	**PHG ...PL2197**
1270	50,0	**PHG ...PL1270**	2235	88,0	**PHG ...PL2235**
1333	52,5	**PHG ...PL1333**	2324	91,5	**PHG ...PL2324**
1371	54,0	**PHG ...PL1371**	2362	93,0	**PHG ...PL2362**
1397	55,0	**PHG ...PL1397**	2476	97,5	**PHG ...PL2476**
1422	56,0	**PHG ...PL1422**	2515	99,0	**PHG ...PL2515**
1562	61,5	**PHG ...PL1562**	2705	106,5	**PHG ...PL2705**
1613	63,5	**PHG ...PL1613**	2743	108,0	**PHG ...PL2743**
1664	65,5	**PHG ...PL1664**	2845	112,0	**PHG ...PL2845**
1715	67,5	**PHG ...PL1715**	2895	114,0	**PHG ...PL2895**
1764	69,5	**PHG ...PL1764**	2921	115,0	**PHG ...PL2921**
1803	71,0	**PHG ...PL1803**	2997	116,0	**PHG ...PL2997**
1841	72,5	**PHG ...PL1841**	3086	121,5	**PHG ...PL3086**
1943	76,5	**PHG ...PL1943**	3124	123,0	**PHG ...PL3124**
1981	78,0	**PHG ...PL1981**	3289	129,5	**PHG ...PL3289**
2020	79,5	**PHG ...PL2020**	3327	131,0	**PHG ...PL3327**
2070	81,5	**PHG ...PL2070**	3492	137,5	**PHG ...PL3492**
2096	82,5	**PHG ...PL2096**	3696	145,5	**PHG ...PL3696**
2134	84,0	**PHG ...PL2134**	4051	159,5	**PHG ...PL4051**

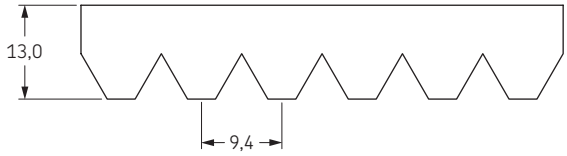

Расчетная длина		Обозначение	Расчетная длина		Обозначение
мм	дюйм		мм	дюйм	
2693	106,0	**PHG ...PM2693**	4191	165,0	**PHG ...PM4191**
2832	111,5	**PHG ...PM2832**	4470	176,0	**PHG ...PM4470**
2921	115,0	**PHG ...PM2921**	4648	183,0	**PHG ...PM4648**
3010	118,5	**PHG ...PM3010**	5029	198,0	**PHG ...PM5029**
3124	123,0	**PHG ...PM3124**	5410	213,0	**PHG ...PM5410**
3327	131,0	**PHG ...PM3327**	6121	241,0	**PHG ...PM6121**
3531	139,0	**PHG ...PM3531**	6883	271,0	**PHG ...PM6883**
3734	147,0	**PHG ...PM3734**	7646	301,0	**PHG ...PM7646**
4089	161,0	**PHG ...PM4089**	8408	331,0	**PHG ...PM8408**

Также имеются нестандартные длины.

В условном обозначении указать количество ручьев, например PHG 6PM5410.

Зубчатые ремни

MXL

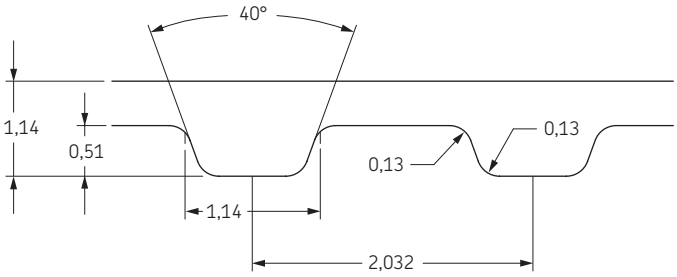

Тип ремня	Количество зубьев	Расчетная длина		Обозначение	Тип ремня	Количество зубьев	Расчетная длина		Обозначение	Тип ремня	Количество зубьев	Расчетная длина		Обозначение
		дюйм	мм				дюйм	мм				дюйм	мм	
21-MXL	26	2,08	52,83	**PHG 21-MXL-...**	**85-MXL**	106	8,48	215,39	**PHG 85-MXL-...**	**180-MXL**	225	18,00	457,20	**PHG 180-MXL-...**
22-MXL	27	2,16	54,86	**PHG 22-MXL-...**	**86-MXL**	108	8,64	219,46	**PHG 86-MXL-...**	**182-MXL**	228	2,24	56,90	**PHG 182-MXL-...**
26-MXL	33	2,64	67,06	**PHG 26-MXL-...**	**87-MXL**	109	8,72	221,49	**PHG 87-MXL-...**	**185-MXL**	232	18,56	471,42	**PHG 185-MXL-...**
28-MXL	35	2,80	71,12	**PHG 28-MXL-...**	**88-MXL**	110	8,80	223,52	**PHG 88-MXL-...**	**189-MXL**	236	18,88	479,55	**PHG 189-MXL-...**
32-MXL	40	3,20	81,28	**PHG 32-MXL-...**	**89-MXL**	112	8,96	227,58	**PHG 89-MXL-...**	**191-MXL**	239	19,12	485,65	**PHG 191-MXL-...**
34-MXL	43	3,44	87,38	**PHG 34-MXL-...**	**90-MXL**	113	9,04	229,62	**PHG 90-MXL-...**	**192-MXL**	240	19,20	487,68	**PHG 192-MXL-...**
36-MXL	45	3,60	91,44	**PHG 36-MXL-...**	**91-MXL**	114	9,12	231,65	**PHG 91-MXL-...**	**199-MXL**	249	19,92	505,97	**PHG 199-MXL-...**
39-MXL	49	3,92	99,57	**PHG 39-MXL-...**	**92-MXL**	115	9,20	233,68	**PHG 92-MXL-...**	**200-MXL**	250	20,00	508,00	**PHG 200-MXL-...**
40-MXL	50	4,00	101,60	**PHG 40-MXL-...**	**93-MXL**	116	9,28	235,71	**PHG 93-MXL-...**	**205-MXL**	256	20,48	520,19	**PHG 205-MXL-...**
41-MXL	51	4,08	103,63	**PHG 41-MXL-...**	**94-MXL**	118	9,44	239,78	**PHG 94-MXL-...**	**212-MXL**	265	21,20	538,48	**PHG 212-MXL-...**
41,6-MXL	52	4,16	105,66	**PHG 41,6-MXL-...**	**96-MXL**	120	9,60	243,84	**PHG 96-MXL-...**	**218-MXL**	273	21,84	554,74	**PHG 218-MXL-...**
42-MXL	53	4,24	107,70	**PHG 42-MXL-...**	**97,6-MXL**	122	9,76	247,90	**PHG 97,6-MXL-...**	**221-MXL**	276	22,08	560,83	**PHG 221-MXL-...**
43-MXL	54	4,32	109,73	**PHG 43-MXL-...**	**98-MXL**	123	9,84	249,94	**PHG 98-MXL-...**	**224-MXL**	280	22,40	568,96	**PHG 224-MXL-...**
44-MXL	55	4,40	111,76	**PHG 44-MXL-...**	**100-MXL**	125	10,00	254,00	**PHG 100-MXL-...**	**232-MXL**	290	23,20	589,28	**PHG 232-MXL-...**
45-MXL	56	4,48	113,79	**PHG 45-MXL-...**	**101-MXL**	126	10,08	256,03	**PHG 101-MXL-...**	**236-MXL**	295	23,60	599,44	**PHG 236-MXL-...**
46-MXL	58	4,64	117,86	**PHG 46-MXL-...**	**106-MXL**	132	10,56	268,22	**PHG 106-MXL-...**	**238-MXL**	298	23,84	605,54	**PHG 238-MXL-...**
47-MXL	59	4,72	119,89	**PHG 47-MXL-...**	**106,4-MXL**	133	10,64	270,26	**PHG 106,4-MXL-...**	**240-MXL**	300	24,00	609,60	**PHG 240-MXL-...**
48-MXL	60	4,80	121,92	**PHG 48-MXL-...**	**108-MXL**	135	10,80	274,32	**PHG 108-MXL-...**	**244-MXL**	305	24,40	619,76	**PHG 244-MXL-...**
49-MXL	61	4,88	123,95	**PHG 49-MXL-...**	**109-MXL**	136	10,88	276,35	**PHG 109-MXL-...**	**250-MXL**	312	24,96	633,98	**PHG 250-MXL-...**
49,6-MXL	62	4,96	125,98	**PHG 49,6-MXL-...**	**109,6-MXL**	137	10,96	278,38	**PHG 109,6-MXL-...**	**254-MXL**	318	25,44	646,18	**PHG 254-MXL-...**
50-MXL	63	5,04	128,02	**PHG 50-MXL-...**	**110-MXL**	138	11,04	280,42	**PHG 110-MXL-...**	**256-MXL**	320	25,60	650,24	**PHG 256-MXL-...**
51-MXL	64	5,12	130,05	**PHG 51-MXL-...**	**111-MXL**	139	11,12	282,45	**PHG 111-MXL-...**	**262-MXL**	328	26,24	666,50	**PHG 262-MXL-...**
52-MXL	65	5,20	132,08	**PHG 52-MXL-...**	**112-MXL**	140	11,20	284,48	**PHG 112-MXL-...**	**269-MXL**	336	26,88	682,75	**PHG 269-MXL-...**
53-MXL	66	5,28	134,11	**PHG 53-MXL-...**	**113-MXL**	142	11,36	288,54	**PHG 113-MXL-...**	**278-MXL**	347	27,76	705,10	**PHG 278-MXL-...**
53,6-MXL	67	5,36	136,14	**PHG 53,6-MXL-...**	**115-MXL**	144	11,52	292,61	**PHG 115-MXL-...**	**290-MXL**	362	28,96	735,58	**PHG 290-MXL-...**
54-MXL	68	5,44	138,18	**PHG 54-MXL-...**	**116-MXL**	145	11,60	294,64	**PHG 116-MXL-...**	**302-MXL**	378	30,24	768,10	**PHG 302-MXL-...**
56-MXL	70	5,60	142,24	**PHG 56-MXL-...**	**118-MXL**	148	11,84	300,74	**PHG 118-MXL-...**	**320-MXL**	400	32,00	812,80	**PHG 320-MXL-...**
57-MXL	71	5,68	144,27	**PHG 57-MXL-...**	**119-MXL**	149	11,92	302,77	**PHG 119-MXL-...**	**326-MXL**	408	32,64	829,06	**PHG 326-MXL-...**
58-MXL	72	5,76	146,30	**PHG 58-MXL-...**	**120-MXL**	150	12,00	304,80	**PHG 120-MXL-...**	**358-MXL**	448	35,84	910,34	**PHG 358-MXL-...**
58,4-MXL	73	5,84	148,34	**PHG 58,4-MXL-...**	**121-MXL**	152	12,16	308,86	**PHG 121-MXL-...**	**370-MXL**	463	37,04	940,82	**PHG 370-MXL-...**
60-MXL	75	6,00	152,40	**PHG 60-MXL-...**	**122-MXL**	153	12,24	310,90	**PHG 122-MXL-...**	**378-MXL**	472	37,76	959,10	**PHG 378-MXL-...**
61-MXL	76	6,08	154,43	**PHG 61-MXL-...**	**123-MXL**	154	12,32	312,93	**PHG 123-MXL-...**	**403-MXL**	504	40,32	1024,13	**PHG 403-MXL-...**
61,6-MXL	77	6,16	156,46	**PHG 61,6-MXL-...**	**124-MXL**	155	12,40	314,96	**PHG 124-MXL-...**	**418-MXL**	522	41,76	1060,70	**PHG 418-MXL-...**
62-MXL	78	6,24	158,50	**PHG 62-MXL-...**	**125-MXL**	156	12,48	316,99	**PHG 125-MXL-...**	**425-MXL**	531	42,48	1078,99	**PHG 425-MXL-...**
63-MXL	79	6,32	160,53	**PHG 63-MXL-...**	**126-MXL**	158	12,64	321,06	**PHG 126-MXL-...**	**437-MXL**	546	43,68	1109,47	**PHG 437-MXL-...**
64-MXL	80	6,40	162,56	**PHG 64-MXL-...**	**128-MXL**	160	12,80	325,12	**PHG 128-MXL-...**	**438-MXL**	548	43,84	1113,54	**PHG 438-MXL-...**
65-MXL	82	6,56	166,62	**PHG 65-MXL-...**	**130-MXL**	162	12,96	329,18	**PHG 130-MXL-...**	**456-MXL**	570	45,60	1158,24	**PHG 456-MXL-...**
66-MXL	83	6,64	168,66	**PHG 66-MXL-...**	**132-MXL**	165	13,20	335,28	**PHG 132-MXL-...**	**466-MXL**	583	46,64	1184,66	**PHG 466-MXL-...**
68-MXL	85	6,80	172,72	**PHG 68-MXL-...**	**134-MXL**	168	13,44	341,38	**PHG 134-MXL-...**	**480-MXL**	600	48,00	1219,20	**PHG 480-MXL-...**
69-MXL	87	6,96	176,78	**PHG 69-MXL-...**	**136-MXL**	170	13,60	345,44	**PHG 136-MXL-...**	**518-MXL**	648	51,84	1316,74	**PHG 518-MXL-...**
70-MXL	88	7,04	178,82	**PHG 70-MXL-...**	**140-MXL**	175	14,00	355,60	**PHG 140-MXL-...**	**544-MXL**	680	54,40	1381,76	**PHG 544-MXL-...**
71-MXL	89	7,12	180,85	**PHG 71-MXL-...**	**144-MXL**	180	14,40	365,76	**PHG 144-MXL-...**	**600-MXL**	750	60,00	1524,00	**PHG 600-MXL-...**
72-MXL	90	7,20	182,88	**PHG 72-MXL-...**	**147-MXL**	184	14,72	373,89	**PHG 147-MXL-...**	**608-MXL**	760	60,80	1544,32	**PHG 608-MXL-...**
73-MXL	92	7,36	186,94	**PHG 73-MXL-...**	**152-MXL**	190	15,20	386,08	**PHG 152-MXL-...**	**640-MXL**	800	64,00	1625,60	**PHG 640-MXL-...**
75-MXL	94	7,52	191,01	**PHG 75-MXL-...**	**154-MXL**	192	15,36	390,14	**PHG 154-MXL-...**	**764-MXL**	955	76,40	1940,56	**PHG 764-MXL-...**
76-MXL	95	7,60	193,04	**PHG 76-MXL-...**	**155-MXL**	194	15,52	394,21	**PHG 155-MXL-...**	**765-MXL**	957	76,56	1944,62	**PHG 765-MXL-...**
77-MXL	97	7,76	197,10	**PHG 77-MXL-...**	**156-MXL**	195	15,60	396,24	**PHG 156-MXL-...**	**810-MXL**	1012	80,96	2056,38	**PHG 810-MXL-...**
78-MXL	98	7,84	199,14	**PHG 78-MXL-...**	**160-MXL**	200	16,00	406,40	**PHG 160-MXL-...**	**824-MXL**	1030	82,40	2092,96	**PHG 824-MXL-...**
80-MXL	100	8,00	203,20	**PHG 80-MXL-...**	**165-MXL**	206	16,48	418,59	**PHG 165-MXL-...**	**848-MXL**	1060	84,80	2153,92	**PHG 848-MXL-...**
81-MXL	102	8,16	207,26	**PHG 81-MXL-...**	**168-MXL**	210	16,80	426,72	**PHG 168-MXL-...**	**910-MXL**	1137	90,96	2310,38	**PHG 910-MXL-...**
82-MXL	103	8,24	209,30	**PHG 82-MXL-...**	**169-MXL**	212	16,96	430,78	**PHG 169-MXL-...**	**1000-MXL**	1250	100,00	2540,00	**PHG 1000-MXL-...**
84-MXL	105	8,40	213,36	**PHG 84-MXL-...**	**177-MXL**	221	17,68	449,07	**PHG 177-MXL-...**					

В условном обозначении указать три цифры, обозначающие ширину ремня в $^1/_{100}$ дюйма;
например для ширины $^1/_4$" добавить 025, для $^3/_8$" добавить 037.

Также имеются нестандартные длины.

Зубчатые ремни

XL

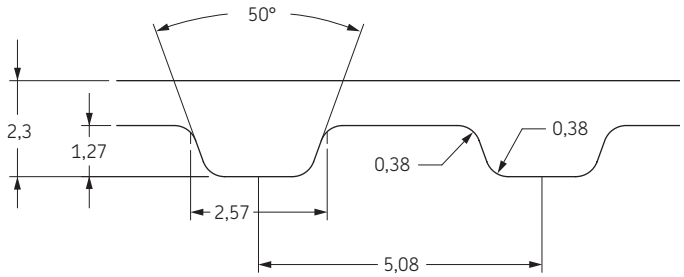

Тип ремня	Количество зубьев	Расчетная длина		Обозначение	Тип ремня	Количество зубьев	Расчетная длина		Обозначение
		дюйм	мм				дюйм	мм	
44-XL	22	4,40	111,76	**PHG 44-XL-...**	**206-XL**	103	20,60	523,24	**PHG 206-XL-...**
60-XL	30	6,00	152,40	**PHG 60-XL-...**	**208-XL**	104	20,80	528,32	**PHG 208-XL-...**
70-XL	35	7,00	177,80	**PHG 70-XL-...**	**210-XL**	105	21,00	533,40	**PHG 210-XL-...**
76-XL	38	7,60	193,04	**PHG 76-XL-...**	**212-XL**	106	21,20	538,48	**PHG 212-XL-...**
80-XL	40	8,00	203,20	**PHG 80-XL-...**	**214-XL**	107	21,40	543,56	**PHG 214-XL-...**
82-XL	41	8,20	208,28	**PHG 82-XL-...**	**220-XL**	110	22,00	558,80	**PHG 220-XL-...**
84-XL	42	8,40	213,36	**PHG 84-XL-...**	**228-XL**	114	22,80	579,12	**PHG 228-XL-...**
88-XL	44	8,80	223,52	**PHG 88-XL-...**	**230-XL**	115	23,00	584,20	**PHG 230-XL-...**
90-XL	45	9,00	228,60	**PHG 90-XL-...**	**234-XL**	117	23,40	594,36	**PHG 234-XL-...**
92-XL	46	9,20	233,68	**PHG 92-XL-...**	**236-XL**	118	23,60	599,44	**PHG 236-XL-...**
94-XL	47	9,40	238,76	**PHG 94-XL-...**	**240-XL**	120	24,00	609,60	**PHG 240-XL-...**
96-XL	48	9,60	243,84	**PHG 96-XL-...**	**248-XL**	124	24,80	629,92	**PHG 248-XL-...**
98-XL	49	9,80	248,92	**PHG 98-XL-...**	**250-XL**	125	25,00	635,00	**PHG 250-XL-...**
100-XL	50	10,00	254,00	**PHG 100-XL-...**	**256-XL**	128	25,60	650,24	**PHG 256-XL-...**
102-XL	51	10,20	259,08	**PHG 102-XL-...**	**260-XL**	130	26,00	660,40	**PHG 260-XL-...**
104-XL	52	10,40	264,16	**PHG 104-XL-...**	**270-XL**	135	27,00	685,80	**PHG 270-XL-...**
106-XL	53	10,60	269,24	**PHG 106-XL-...**	**276-XL**	138	27,60	701,04	**PHG 276-XL-...**
108-XL	54	10,80	274,32	**PHG 108-XL-...**	**280-XL**	140	28,00	711,20	**PHG 280-XL-...**
110-XL	55	11,00	279,40	**PHG 110-XL-...**	**282-XL**	141	28,20	716,28	**PHG 282-XL-...**
112-XL	56	11,20	284,48	**PHG 112-XL-...**	**286-XL**	143	28,60	726,44	**PHG 286-XL-...**
114-XL	57	11,40	289,56	**PHG 114-XL-...**	**290-XL**	145	29,00	736,60	**PHG 290-XL-...**
116-XL	58	11,60	294,64	**PHG 116-XL-...**	**300-XL**	150	30,00	762,00	**PHG 300-XL-...**
118-XL	59	11,80	299,72	**PHG 118-XL-...**	**304-XL**	152	30,40	772,16	**PHG 304-XL-...**
120-XL	60	12,00	304,80	**PHG 120-XL-...**	**310-XL**	155	31,00	787,40	**PHG 310-XL-...**
122-XL	61	12,20	309,88	**PHG 122-XL-...**	**316-XL**	158	31,60	802,64	**PHG 316-XL-...**
124-XL	62	12,40	314,96	**PHG 124-XL-...**	**320-XL**	160	32,00	812,80	**PHG 320-XL-...**
126-XL	63	12,60	320,04	**PHG 126-XL-...**	**326-XL**	163	32,60	828,04	**PHG 326-XL-...**
128-XL	64	12,80	325,12	**PHG 128-XL-...**	**330-XL**	165	33,00	838,20	**PHG 330-XL-...**
130-XL	65	13,00	330,20	**PHG 130-XL-...**	**340-XL**	170	34,00	863,60	**PHG 340-XL-...**
132-XL	66	13,20	335,28	**PHG 132-XL-...**	**344-XL**	172	34,40	873,76	**PHG 344-XL-...**
134-XL	67	13,40	340,36	**PHG 134-XL-...**	**348-XL**	174	34,80	883,92	**PHG 348-XL-...**
136-XL	68	13,60	345,44	**PHG 136-XL-...**	**352-XL**	176	35,20	894,08	**PHG 352-XL-...**
140-XL	70	14,00	355,60	**PHG 140-XL-...**	**360-XL**	180	36,00	914,40	**PHG 360-XL-...**
142-XL	71	14,20	360,68	**PHG 142-XL-...**	**364-XL**	182	36,40	924,56	**PHG 364-XL-...**
144-XL	72	14,40	365,76	**PHG 144-XL-...**	**372-XL**	186	37,20	944,88	**PHG 372-XL-...**
146-XL	73	14,60	370,84	**PHG 146-XL-...**	**376-XL**	188	37,60	955,04	**PHG 376-XL-...**
150-XL	75	15,00	381,00	**PHG 150-XL-...**	**380-XL**	190	38,00	965,20	**PHG 380-XL-...**
152-XL	76	15,20	386,08	**PHG 152-XL-...**	**384-XL**	192	38,40	975,36	**PHG 384-XL-...**
154-XL	77	15,40	391,16	**PHG 154-XL-...**	**390-XL**	195	39,00	990,60	**PHG 390-XL-...**
156-XL	78	15,60	396,24	**PHG 156-XL-...**	**400-XL**	200	40,00	1016,00	**PHG 400-XL-...**
160-XL	80	16,00	406,40	**PHG 160-XL-...**	**412-XL**	206	41,20	1046,48	**PHG 412-XL-...**
162-XL	81	16,20	411,48	**PHG 162-XL-...**	**414-XL**	207	41,40	1051,56	**PHG 414-XL-...**
164-XL	82	16,40	416,56	**PHG 164-XL-...**	**424-XL**	212	42,40	1076,96	**PHG 424-XL-...**
166-XL	83	16,60	421,64	**PHG 166-XL-...**	**432-XL**	216	43,20	1097,28	**PHG 432-XL-...**
170-XL	85	17,00	431,80	**PHG 170-XL-...**	**450-XL**	225	45,00	1143,00	**PHG 450-XL-...**
172-XL	86	17,20	436,88	**PHG 172-XL-...**	**460-XL**	230	46,00	1168,40	**PHG 460-XL-...**
176-XL	88	17,60	447,04	**PHG 176-XL-...**	**490-XL**	245	49,00	1244,60	**PHG 490-XL-...**
180-XL	90	18,00	457,20	**PHG 180-XL-...**	**564-XL**	282	56,40	1432,56	**PHG 564-XL-...**
182-XL	91	18,20	462,28	**PHG 182-XL-...**	**580-XL**	290	58,00	1473,20	**PHG 580-XL-...**
184-XL	92	18,40	467,36	**PHG 184-XL-...**	**612-XL**	306	61,20	1554,48	**PHG 612-XL-...**
188-XL	94	18,80	477,52	**PHG 188-XL-...**	**630-XL**	315	63,00	1600,20	**PHG 630-XL-...**
190-XL	95	19,00	482,60	**PHG 190-XL-...**	**670-XL**	335	67,00	1701,80	**PHG 670-XL-...**
194-XL	97	19,40	492,76	**PHG 194-XL-...**	**710-XL**	355	71,00	1803,40	**PHG 710-XL-...**
196-XL	98	19,60	497,84	**PHG 196-XL-...**	**720-XL**	360	72,00	1828,80	**PHG 720-XL-...**
198-XL	99	19,80	502,92	**PHG 198-XL-...**	**788-XL**	394	78,80	2001,52	**PHG 788-XL-...**
200-XL	100	20,00	508,00	**PHG 200-XL-...**	**860-XL**	430	86,00	2184,40	**PHG 860-XL-...**
202-XL	101	20,20	513,08	**PHG 202-XL-...**	**1032-XL**	516	103,20	2621,28	**PHG 1032-XL-...**

В условном обозначении указать три цифры, обозначающие ширину ремня в 1/100 дюйма; например для ширины 1/4" добавить 025, для 3/8" добавить 037.

Также имеются нестандартные длины.

Зубчатые ремни

L

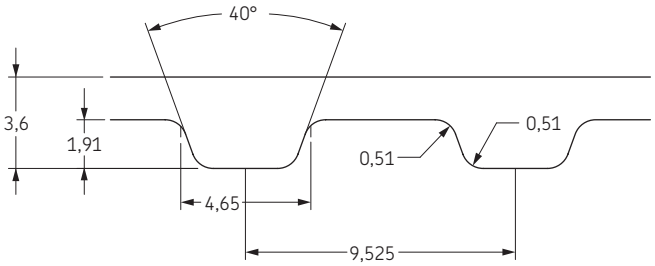

Тип ремня	Количество зубьев	Расчетная длина		Обозначение	Тип ремня	Количество зубьев	Расчетная длина		Обозначение
		дюйм	мм				дюйм	мм	
67-L	18	6,75	171,45	**PHG 67-L-...**	**371-L**	99	37,13	942,98	**PHG 371-L-...**
98-L	26	9,75	247,65	**PHG 98-L-...**	**375-L**	100	37,50	952,50	**PHG 375-L-...**
109-L	29	10,88	276,23	**PHG 109-L-...**	**382-L**	102	38,25	971,55	**PHG 382-L-...**
113-L	30	11,25	285,75	**PHG 113-L-...**	**387-L**	103	38,63	981,08	**PHG 387-L-...**
124-L	33	12,38	314,33	**PHG 124-L-...**	**390-L**	104	39,00	990,60	**PHG 390-L-...**
130-L	35	13,13	333,38	**PHG 130-L-...**	**394-L**	105	39,38	1000,13	**PHG 394-L-...**
135-L	36	13,50	342,90	**PHG 135-L-...**	**397-L**	106	39,75	1009,65	**PHG 397-L-...**
143-L	38	14,25	361,95	**PHG 143-L-...**	**405-L**	108	40,50	1028,70	**PHG 405-L-...**
150-L	40	15,00	381,00	**PHG 150-L-...**	**408-L**	109	40,88	1038,23	**PHG 408-L-...**
154-L	41	15,38	390,53	**PHG 154-L-...**	**412-L**	110	41,25	1047,75	**PHG 412-L-...**
158-L	42	15,75	400,05	**PHG 158-L-...**	**420-L**	112	42,00	1066,80	**PHG 420-L-...**
160-L	43	16,13	409,58	**PHG 160-L-...**	**427-L**	114	42,75	1085,85	**PHG 427-L-...**
165-L	44	16,50	419,10	**PHG 165-L-...**	**435-L**	116	43,50	1104,90	**PHG 435-L-...**
169-L	45	16,88	428,63	**PHG 169-L-...**	**439-L**	117	43,88	1114,43	**PHG 439-L-...**
173-L	46	17,25	438,15	**PHG 173-L-...**	**442-L**	118	44,25	1123,95	**PHG 442-L-...**
177-L	47	17,63	447,68	**PHG 177-L-...**	**450-L**	120	45,00	1143,00	**PHG 450-L-...**
180-L	48	18,00	457,20	**PHG 180-L-...**	**453-L**	121	45,38	1152,53	**PHG 453-L-...**
185-L	49	18,38	466,73	**PHG 185-L-...**	**465-L**	124	46,50	1181,10	**PHG 465-L-...**
187-L	50	18,75	476,25	**PHG 187-L-...**	**480-L**	128	48,00	1219,20	**PHG 480-L-...**
191-L	51	19,13	485,78	**PHG 191-L-...**	**495-L**	132	49,50	1257,30	**PHG 495-L-...**
195-L	52	19,50	495,30	**PHG 195-L-...**	**510-L**	136	51,00	1295,40	**PHG 510-L-...**
203-L	54	20,25	514,35	**PHG 203-L-...**	**525-L**	140	52,50	1333,50	**PHG 525-L-...**
210-L	56	21,00	533,40	**PHG 210-L-...**	**540-L**	144	54,00	1371,60	**PHG 540-L-...**
214-L	57	21,38	542,93	**PHG 214-L-...**	**548-L**	146	54,75	1390,65	**PHG 548-L-...**
217-L	58	21,75	552,45	**PHG 217-L-...**	**555-L**	148	55,50	1409,70	**PHG 555-L-...**
225-L	60	22,50	571,50	**PHG 225-L-...**	**570-L**	152	57,00	1447,80	**PHG 570-L-...**
232-L	62	23,25	590,55	**PHG 232-L-...**	**574-L**	153	57,38	1457,33	**PHG 574-L-...**
240-L	64	24,00	609,60	**PHG 240-L-...**	**581-L**	155	58,13	1476,38	**PHG 581-L-...**
244-L	65	24,38	619,13	**PHG 244-L-...**	**585-L**	156	58,50	1485,90	**PHG 585-L-...**
255-L	68	25,50	647,70	**PHG 255-L-...**	**600-L**	160	60,00	1524,00	**PHG 600-L-...**
263-L	70	26,25	666,75	**PHG 263-L-...**	**619-L**	165	61,88	1571,63	**PHG 619-L-...**
265-L	71	26,63	676,28	**PHG 265-L-...**	**630-L**	168	63,00	1600,20	**PHG 630-L-...**
270-L	72	27,00	685,80	**PHG 270-L-...**	**634-L**	169	63,38	1609,73	**PHG 634-L-...**
275-L	73	27,38	695,33	**PHG 275-L-...**	**660-L**	176	66,00	1676,40	**PHG 660-L-...**
277-L	74	27,75	704,85	**PHG 277-L-...**	**694-L**	185	69,38	1762,13	**PHG 694-L-...**
280-L	75	28,13	714,38	**PHG 280-L-...**	**697-L**	186	69,75	1771,65	**PHG 697-L-...**
285-L	76	28,50	723,90	**PHG 285-L-...**	**720-L**	192	72,00	1828,80	**PHG 720-L-...**
300-L	80	30,00	762,00	**PHG 300-L-...**	**728-L**	194	72,75	1847,85	**PHG 728-L-...**
304-L	81	30,38	771,53	**PHG 304-L-...**	**731-L**	195	73,13	1857,38	**PHG 731-L-...**
315-L	84	31,50	800,10	**PHG 315-L-...**	**765-L**	204	76,50	1943,10	**PHG 765-L-...**
320-L	85	31,88	809,63	**PHG 320-L-...**	**863-L**	230	86,25	2190,75	**PHG 863-L-...**
322-L	86	32,25	819,15	**PHG 322-L-...**	**881-L**	235	88,13	2238,38	**PHG 881-L-...**
328-L	87	32,63	828,68	**PHG 328-L-...**	**915-L**	244	91,50	2324,10	**PHG 915-L-...**
330-L	88	33,00	838,20	**PHG 330-L-...**	**934-L**	249	93,38	2371,73	**PHG 934-L-...**
334-L	89	33,38	847,73	**PHG 334-L-...**	**1028-L**	274	102,75	2609,85	**PHG 1028-L-...**
337-L	90	33,75	857,25	**PHG 337-L-...**	**1148-L**	306	114,75	2914,65	**PHG 1148-L-...**
341-L	91	34,13	866,78	**PHG 341-L-...**	**1192-L**	318	119,25	3028,95	**PHG 1192-L-...**
345-L	92	34,50	876,30	**PHG 345-L-...**	**1406-L**	375	140,63	3571,88	**PHG 1406-L-...**
352-L	94	35,25	895,35	**PHG 352-L-...**	**1418-L**	378	141,75	3600,45	**PHG 1418-L-...**
360-L	96	36,00	914,40	**PHG 360-L-...**	**1675-L**	447	167,63	4257,68	**PHG 1675-L-...**
367-L	98	36,75	933,45	**PHG 367-L-...**	**1998-L**	530	198,75	5048,25	**PHG 1998-L-...**

В условном обозначении указать три цифры, обозначающие ширину ремня в $^{1}/_{100}$ дюйма;
например для ширины $^{1}/_{2}$" добавить 050, для $^{3}/_{4}$" добавить 075.

Также имеются нестандартные длины.

Зубчатые ремни

H

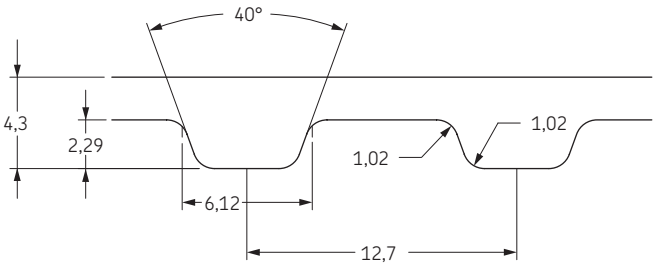

Тип ремня	Количество зубьев	Расчетная длина		Обозначение	Тип ремня	Количество зубьев	Расчетная длина		Обозначение
		дюйм	мм				дюйм	мм	
185-H	37	18,50	469,90	**PHG 185-H-...**	**605-H**	121	60,50	1536,70	**PHG 605-H-...**
200-H	40	20,00	508,00	**PHG 200-H-...**	**630-H**	126	63,00	1600,20	**PHG 630-H-...**
210-H	42	21,00	533,40	**PHG 210-H-...**	**640-H**	128	64,00	1625,60	**PHG 640-H-...**
220-H	44	22,00	558,80	**PHG 220-H-...**	**650-H**	130	65,00	1651,00	**PHG 650-H-...**
225-H	45	22,50	571,50	**PHG 225-H-...**	**660-H**	132	66,00	1676,40	**PHG 660-H-...**
230-H	46	23,00	584,20	**PHG 230-H-...**	**670-H**	134	67,00	1701,80	**PHG 670-H-...**
240-H	48	24,00	609,60	**PHG 240-H-...**	**680-H**	136	68,00	1727,20	**PHG 680-H-...**
250-H	50	25,00	635,00	**PHG 250-H-...**	**700-H**	140	70,00	1778,00	**PHG 700-H-...**
255-H	51	25,50	647,70	**PHG 255-H-...**	**710-H**	142	71,00	1803,40	**PHG 710-H-...**
260-H	52	26,00	660,40	**PHG 260-H-...**	**720-H**	144	72,00	1828,80	**PHG 720-H-...**
270-H	54	27,00	685,80	**PHG 270-H-...**	**725-H**	145	72,50	1841,50	**PHG 725-H-...**
280-H	56	28,00	711,20	**PHG 280-H-...**	**730-H**	146	73,00	1854,20	**PHG 730-H-...**
285-H	57	28,50	723,90	**PHG 285-H-...**	**740-H**	148	74,00	1879,60	**PHG 740-H-...**
290-H	58	29,00	736,60	**PHG 290-H-...**	**750-H**	150	75,00	1905,00	**PHG 750-H-...**
300-H	60	30,00	762,00	**PHG 300-H-...**	**770-H**	154	77,00	1955,80	**PHG 770-H-...**
310-H	62	31,00	787,40	**PHG 310-H-...**	**785-H**	157	78,50	1993,90	**PHG 785-H-...**
315-H	63	31,50	800,10	**PHG 315-H-...**	**800-H**	160	80,00	2032,00	**PHG 800-H-...**
320-H	64	32,00	812,80	**PHG 320-H-...**	**810-H**	162	81,00	2057,40	**PHG 810-H-...**
325-H	65	32,50	825,50	**PHG 325-H-...**	**820-H**	164	82,00	2082,80	**PHG 820-H-...**
330-H	66	33,00	838,20	**PHG 330-H-...**	**840-H**	168	84,00	2133,60	**PHG 840-H-...**
335-H	67	33,50	850,90	**PHG 335-H-...**	**850-H**	170	85,00	2159,00	**PHG 850-H-...**
340-H	68	34,00	863,60	**PHG 340-H-...**	**860-H**	172	86,00	2184,40	**PHG 860-H-...**
345-H	69	34,50	876,30	**PHG 345-H-...**	**880-H**	176	88,00	2235,20	**PHG 880-H-...**
350-H	70	35,00	889,00	**PHG 350-H-...**	**900-H**	180	90,00	2286,00	**PHG 900-H-...**
355-H	71	35,50	901,70	**PHG 355-H-...**	**930-H**	186	93,00	2362,20	**PHG 930-H-...**
360-H	72	36,00	914,40	**PHG 360-H-...**	**950-H**	190	95,00	2413,00	**PHG 950-H-...**
365-H	73	36,50	927,10	**PHG 365-H-...**	**960-H**	192	96,00	2438,40	**PHG 960-H-...**
370-H	74	37,00	939,80	**PHG 370-H-...**	**980-H**	196	98,00	2489,20	**PHG 980-H-...**
375-H	75	37,50	952,50	**PHG 375-H-...**	**985-H**	197	98,50	2501,90	**PHG 985-H-...**
380-H	76	38,00	965,20	**PHG 380-H-...**	**1000-H**	200	100,00	2540,00	**PHG 1000-H-...**
390-H	78	39,00	990,60	**PHG 390-H-...**	**1020-H**	204	102,00	2590,80	**PHG 1020-H-...**
395-H	79	39,50	1003,30	**PHG 395-H-...**	**1050-H**	210	105,00	2667,00	**PHG 1050-H-...**
400-H	80	40,00	1016,00	**PHG 400-H-...**	**1085-H**	217	108,50	2755,90	**PHG 1085-H-...**
405-H	81	40,50	1028,70	**PHG 405-H-...**	**1100-H**	220	110,00	2794,00	**PHG 1100-H-...**
410-H	82	41,00	1041,40	**PHG 410-H-...**	**1120-H**	224	112,00	2844,80	**PHG 1120-H-...**
420-H	84	42,00	1066,80	**PHG 420-H-...**	**1130-H**	226	113,00	2870,20	**PHG 1130-H-...**
430-H	86	43,00	1092,20	**PHG 430-H-...**	**1140-H**	228	114,00	2895,60	**PHG 1140-H-...**
445-H	89	44,50	1130,30	**PHG 445-H-...**	**1150-H**	230	115,00	2921,00	**PHG 1150-H-...**
450-H	90	45,00	1143,00	**PHG 450-H-...**	**1175-H**	235	117,50	2984,50	**PHG 1175-H-...**
460-H	92	46,00	1168,40	**PHG 460-H-...**	**1200-H**	240	120,00	3048,00	**PHG 1200-H-...**
465-H	93	46,50	1181,10	**PHG 465-H-...**	**1250-H**	250	125,00	3175,00	**PHG 1250-H-...**
470-H	94	47,00	1193,80	**PHG 470-H-...**	**1260-H**	252	126,00	3200,40	**PHG 1260-H-...**
480-H	96	48,00	1219,20	**PHG 480-H-...**	**1270-H**	254	127,00	3225,80	**PHG 1270-H-...**
485-H	97	48,50	1231,90	**PHG 485-H-...**	**1325-H**	265	132,50	3365,50	**PHG 1325-H-...**
490-H	98	49,00	1244,60	**PHG 490-H-...**	**1350-H**	270	135,00	3429,00	**PHG 1350-H-...**
500-H	100	50,00	1270,00	**PHG 500-H-...**	**1400-H**	280	140,00	3556,00	**PHG 1400-H-...**
510-H	102	51,00	1295,40	**PHG 510-H-...**	**1440-H**	288	144,00	3657,60	**PHG 1440-H-...**
515-H	103	51,50	1308,10	**PHG 515-H-...**	**1450-H**	290	145,00	3683,00	**PHG 1450-H-...**
520-H	104	52,00	1320,80	**PHG 520-H-...**	**1510-H**	302	151,00	3835,40	**PHG 1510-H-...**
525-H	105	52,50	1333,50	**PHG 525-H-...**	**1535-H**	307	153,50	3898,90	**PHG 1535-H-...**
530-H	106	53,00	1346,20	**PHG 530-H-...**	**1550-H**	310	155,00	3937,00	**PHG 1550-H-...**
540-H	108	54,00	1371,60	**PHG 540-H-...**	**1560-H**	312	156,00	3962,40	**PHG 1560-H-...**
550-H	110	55,00	1397,00	**PHG 550-H-...**	**1600-H**	320	160,00	4064,00	**PHG 1600-H-...**
560-H	112	56,00	1422,40	**PHG 560-H-...**	**1630-H**	326	163,00	4140,20	**PHG 1630-H-...**
565-H	113	56,50	1435,10	**PHG 565-H-...**	**1660-H**	332	166,00	4216,40	**PHG 1660-H-...**
570-H	114	57,00	1447,80	**PHG 570-H-...**	**1700-H**	340	170,00	4318,00	**PHG 1700-H-...**
580-H	116	58,00	1473,20	**PHG 580-H-...**	**1855-H**	371	185,50	4711,70	**PHG 1855-H-...**
585-H	117	58,50	1485,90	**PHG 585-H-...**	**2200-H**	440	220,00	5588,00	**PHG 2200-H-...**
590-H	118	59,00	1498,60	**PHG 590-H-...**	**2360-H**	472	236,00	5994,40	**PHG 2360-H-...**
600-H	120	60,00	1524,00	**PHG 600-H-...**	**2500-H**	500	250,00	6350,00	**PHG 2500-H-...**

В условном обозначении указать три цифры, обозначающие ширину ремня в 1/100 дюйма;
например для ширины 1/2" добавить 025, для 3/4" добавить 075.

Также имеются нестандартные длины.

Зубчатые ремни

XH, XXH

Тип ремня	Количество зубьев	Расчетная длина		Обозначение
		дюйм	мм	
463-XH	53	46,38	1177,93	**PHG 463-XH-...**
508-XH	58	50,75	1289,05	**PHG 508-XH-...**
560-XH	64	56,00	1422,40	**PHG 560-XH-...**
570-XH	65	56,88	1444,63	**PHG 570-XH-...**
580-XH	66	57,75	1466,85	**PHG 580-XH-...**
604-XH	69	60,38	1533,53	**PHG 604-XH-...**
630-XH	72	63,00	1600,20	**PHG 630-XH-...**
700-XH	80	70,00	1778,00	**PHG 700-XH-...**
735-XH	84	73,50	1866,90	**PHG 735-XH-...**
752-XH	86	75,25	1911,35	**PHG 752-XH-...**
770-XH	88	77,00	1955,80	**PHG 770-XH-...**
800-XH	91	79,63	2022,48	**PHG 800-XH-...**
805-XH	92	80,50	2044,70	**PHG 805-XH-...**
840-XH	96	84,00	2133,60	**PHG 840-XH-...**
901-XH	103	90,13	2289,18	**PHG 901-XH-...**
919-XH	105	91,88	2333,63	**PHG 919-XH-...**
927-XH	106	92,75	2355,85	**PHG 927-XH-...**
980-XH	112	98,00	2489,20	**PHG 980-XH-...**
1000-XH	114	99,75	2533,65	**PHG 1000-XH-...**
1120-XH	128	112,00	2844,80	**PHG 1120-XH-...**
1260-XH	144	126,00	3200,40	**PHG 1260-XH-...**
1400-XH	160	140,00	3556,00	**PHG 1400-XH-...**
1540-XH	176	154,00	3911,60	**PHG 1540-XH-...**
1575-XH	180	157,50	4000,50	**PHG 1575-XH-...**
1750-XH	200	175,00	4445,00	**PHG 1750-XH-...**
1873-XH	214	187,25	4756,15	**PHG 1873-XH-...**
2275-XH	260	227,50	5778,50	**PHG 2275-XH-...**

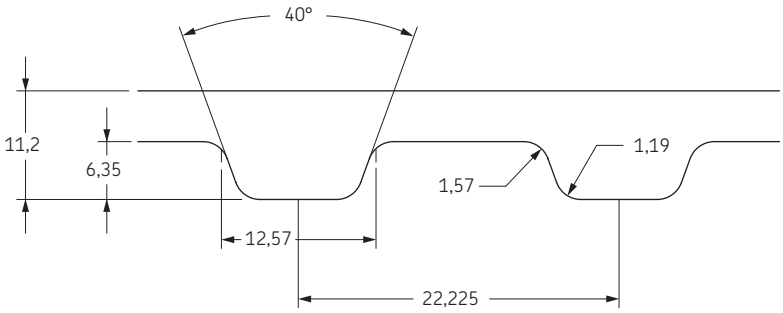

Тип ремня	Количество зубьев	Расчетная длина		Обозначение
		дюйм	мм	
625-XXH	50	62,50	1587,50	**PHG 625-XXH-...**
650-XXH	52	65,00	1651,00	**PHG 650-XXH-...**
700-XXH	56	70,00	1778,00	**PHG 700-XXH-...**
800-XXH	64	80,00	2032,00	**PHG 800-XXH-...**
900-XXH	72	90,00	2286,00	**PHG 900-XXH-...**
950-XXH	76	95,00	2413,00	**PHG 950-XXH-...**
1000-XXH	80	100,00	2540,00	**PHG 1000-XXH-...**
1050-XXH	84	105,00	2667,00	**PHG 1050-XXH-...**
1200-XXH	96	120,00	3048,00	**PHG 1200-XXH-...**
1250-XXH	100	125,00	3175,00	**PHG 1250-XXH-...**
1400-XXH	112	140,00	3556,00	**PHG 1400-XXH-...**
1563-XXH	125	156,25	3968,75	**PHG 1563-XXH-...**
1600-XXH	128	160,00	4064,00	**PHG 1600-XXH-...**
1700-XXH	136	170,00	4318,00	**PHG 1700-XXH-...**
1800-XXH	144	180,00	4572,00	**PHG 1800-XXH-...**
1925-XXH	154	192,50	4889,50	**PHG 1925-XXH-...**

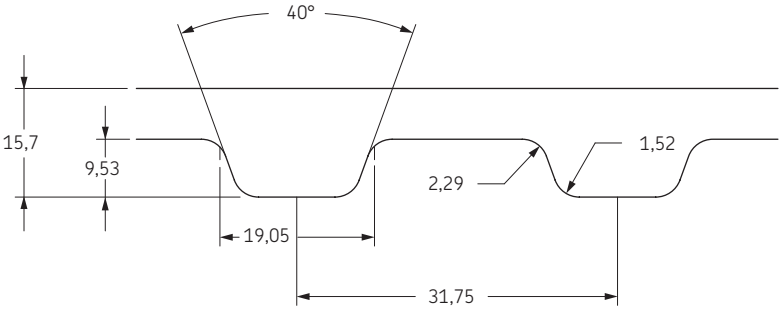

В условном обозначении указать три цифры, обозначающие ширину ремня в 1/100 дюйма; например для ширины 1" добавить 100, для 2" добавить 200.

Также имеются нестандартные длины.

Двухсторонние зубчатые ремни

D-XL

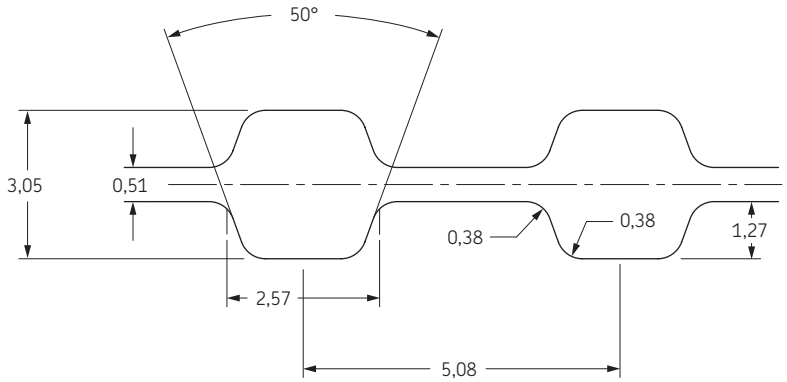

Тип ремня	Количество зубьев с одной стороны	Расчетная длина		Обозначение	Тип ремня	Количество зубьев с одной стороны	Расчетная длина		Обозначение
		дюйм	мм				дюйм	мм	
D-198-XL	99	19,80	502,92	**PHG D-198-XL-...**	**D-310-XL**	155	31,00	787,40	**PHG D-310-XL-...**
D-200-XL	100	20,00	508,00	**PHG D-200-XL-...**	**D-316-XL**	158	31,60	802,64	**PHG D-316-XL-...**
D-202-XL	101	20,20	513,08	**PHG D-202-XL-...**	**D-320-XL**	160	32,00	812,80	**PHG D-320-XL-...**
D-206-XL	103	20,60	523,24	**PHG D-206-XL-...**	**D-326-XL**	163	32,60	828,04	**PHG D-326-XL-...**
D-208-XL	104	20,80	528,32	**PHG D-208-XL-...**	**D-330-XL**	165	33,00	838,20	**PHG D-330-XL-...**
D-210-XL	105	21,00	533,40	**PHG D-210-XL-...**	**D-340-XL**	170	34,00	863,60	**PHG D-340-XL-...**
D-212-XL	106	21,20	538,48	**PHG D-212-XL-...**	**D-344-XL**	172	34,40	873,76	**PHG D-344-XL-...**
D-214-XL	107	21,40	543,56	**PHG D-214-XL-...**	**D-348-XL**	174	34,80	883,92	**PHG D-348-XL-...**
D-220-XL	110	22,00	558,80	**PHG D-220-XL-...**	**D-352-XL**	176	35,20	894,08	**PHG D-352-XL-...**
D-228-XL	114	22,80	579,12	**PHG D-228-XL-...**	**D-360-XL**	180	36,00	914,40	**PHG D-360-XL-...**
D-230-XL	115	23,00	584,20	**PHG D-230-XL-...**	**D-364-XL**	182	36,40	924,56	**PHG D-364-XL-...**
D-234-XL	117	23,40	594,36	**PHG D-234-XL-...**	**D-372-XL**	186	37,20	944,88	**PHG D-372-XL-...**
D-236-XL	118	23,60	599,44	**PHG D-236-XL-...**	**D-376-XL**	188	37,60	955,04	**PHG D-376-XL-...**
D-240-XL	120	24,00	609,60	**PHG D-240-XL-...**	**D-380-XL**	190	38,00	965,20	**PHG D-380-XL-...**
D-248-XL	124	24,80	629,92	**PHG D-248-XL-...**	**D-384-XL**	192	38,40	975,36	**PHG D-384-XL-...**
D-250-XL	125	25,00	635,00	**PHG D-250-XL-...**	**D-390-XL**	195	39,00	990,60	**PHG D-390-XL-...**
D-256-XL	128	25,60	650,24	**PHG D-256-XL-...**	**D-400-XL**	200	40,00	1016,00	**PHG D-400-XL-...**
D-260-XL	130	26,00	660,40	**PHG D-260-XL-...**	**D-412-XL**	206	41,20	1046,48	**PHG D-412-XL-...**
D-270-XL	135	27,00	685,80	**PHG D-270-XL-...**	**D-414-XL**	207	41,40	1051,56	**PHG D-414-XL-...**
D-276-XL	138	27,60	701,04	**PHG D-276-XL-...**	**D-424-XL**	212	42,40	1076,96	**PHG D-424-XL-...**
D-280-XL	140	28,00	711,20	**PHG D-280-XL-...**	**D-432-XL**	216	43,20	1097,28	**PHG D-432-XL-...**
D-282-XL	141	28,20	716,28	**PHG D-282-XL-...**	**D-450-XL**	225	45,00	1143,00	**PHG D-450-XL-...**
D-286-XL	143	28,60	726,44	**PHG D-286-XL-...**	**D-460-XL**	230	46,00	1168,40	**PHG D-460-XL-...**
D-290-XL	145	29,00	736,60	**PHG D-290-XL-...**	**D-490-XL**	245	49,00	1244,60	**PHG D-490-XL-...**
D-300-XL	150	30,00	762,00	**PHG D-300-XL-...**	**D-564-XL**	282	56,40	1432,56	**PHG D-564-XL-...**
D-304-XL	152	30,40	772,16	**PHG D-304-XL-...**	**D-580-XL**	290	58,00	1473,20	**PHG D-580-XL-...**

В условном обозначении указать три цифры, обозначающие ширину ремня в 1/100 дюйма;
например для ширины 1/4" добавить 025, для 3/8" добавить 037.

Также имеются нестандартные длины.

Двухсторонние зубчатые ремни

D-L

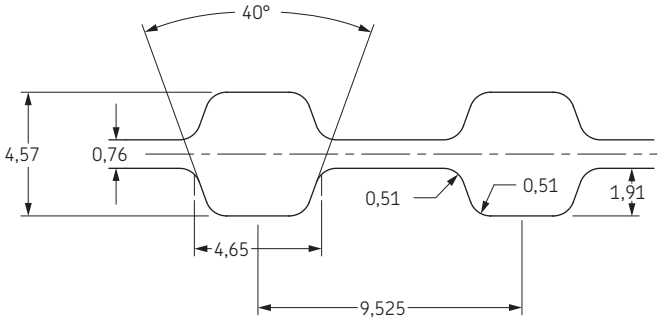

Тип ремня	Количество зубьев с одной стороны	Расчетная длина		Обозначение	Тип ремня	Количество зубьев с одной стороны	Расчетная длина		Обозначение
		дюйм	мм				дюйм	мм	
D-203-L	54	20,25	514,35	**PHG D-203-L-...**	**D-371-L**	99	37,13	942,98	**PHG D-371-L-...**
D-210-L	56	21,00	533,40	**PHG D-210-L-...**	**D-375-L**	100	37,50	952,50	**PHG D-375-L-...**
D-214-L	57	21,38	542,93	**PHG D-214-L-...**	**D-382-L**	102	38,25	971,55	**PHG D-382-L-...**
D-217-L	58	21,75	552,45	**PHG D-217-L-...**	**D-387-L**	103	38,63	981,08	**PHG D-387-L-...**
D-225-L	60	22,50	571,50	**PHG D-225-L-...**	**D-390-L**	104	39,00	990,60	**PHG D-390-L-...**
D-232-L	62	23,25	590,55	**PHG D-232-L-...**	**D-394-L**	105	39,38	1000,13	**PHG D-394-L-...**
D-240-L	64	24,00	609,60	**PHG D-240-L-...**	**D-397-L**	106	39,75	1009,65	**PHG D-397-L-...**
D-244-L	65	24,38	619,13	**PHG D-244-L-...**	**D-405-L**	108	40,50	1028,70	**PHG D-405-L-...**
D-255-L	68	25,50	647,70	**PHG D-255-L-...**	**D-408-L**	109	40,88	1038,23	**PHG D-408-L-...**
D-263-L	70	26,25	666,75	**PHG D-263-L-...**	**D-412-L**	110	41,25	1047,75	**PHG D-412-L-...**
D-265-L	71	26,63	676,28	**PHG D-265-L-...**	**D-420-L**	112	42,00	1066,80	**PHG D-420-L-...**
D-270-L	72	27,00	685,80	**PHG D-270-L-...**	**D-427-L**	114	42,75	1085,85	**PHG D-427-L-...**
D-275-L	73	27,38	695,33	**PHG D-275-L-...**	**D-435-L**	116	43,50	1104,90	**PHG D-435-L-...**
D-277-L	74	27,75	704,85	**PHG D-277-L-...**	**D-439-L**	117	43,88	1114,43	**PHG D-439-L-...**
D-280-L	75	28,13	714,38	**PHG D-280-L-...**	**D-442-L**	118	44,25	1123,95	**PHG D-442-L-...**
D-285-L	76	28,50	723,90	**PHG D-285-L-...**	**D-450-L**	120	45,00	1143,00	**PHG D-450-L-...**
D-300-L	80	30,00	762,00	**PHG D-300-L-...**	**D-453-L**	121	45,38	1152,53	**PHG D-453-L-...**
D-304-L	81	30,38	771,53	**PHG D-304-L-...**	**D-465-L**	124	46,50	1181,10	**PHG D-465-L-...**
D-315-L	84	31,50	800,10	**PHG D-315-L-...**	**D-480-L**	128	48,00	1219,20	**PHG D-480-L-...**
D-320-L	85	31,88	809,63	**PHG D-320-L-...**	**D-495-L**	132	49,50	1257,30	**PHG D-495-L-...**
D-322-L	86	32,25	819,15	**PHG D-322-L-...**	**D-510-L**	136	51,00	1295,40	**PHG D-510-L-...**
D-328-L	87	32,63	828,68	**PHG D-328-L-...**	**D-525-L**	140	52,50	1333,50	**PHG D-525-L-...**
D-330-L	88	33,00	838,20	**PHG D-330-L-...**	**D-540-L**	144	54,00	1371,60	**PHG D-540-L-...**
D-334-L	89	33,38	847,73	**PHG D-334-L-...**	**D-548-L**	146	54,75	1390,65	**PHG D-548-L-...**
D-337-L	90	33,75	857,25	**PHG D-337-L-...**	**D-555-L**	148	55,50	1409,70	**PHG D-555-L-...**
D-341-L	91	34,13	866,78	**PHG D-341-L-...**	**D-570-L**	152	57,00	1447,80	**PHG D-570-L-...**
D-345-L	92	34,50	876,30	**PHG D-345-L-...**	**D-574-L**	153	57,38	1457,33	**PHG D-574-L-...**
D-352-L	94	35,25	895,35	**PHG D-352-L-...**	**D-581-L**	155	58,13	1476,38	**PHG D-581-L-...**
D-360-L	96	36,00	914,40	**PHG D-360-L-...**	**D-585-L**	156	58,50	1485,90	**PHG D-585-L-...**
D-367-L	98	36,75	933,45	**PHG D-367-L-...**	**-**	-	-	-	**-**

В условном обозначении указать три цифры, обозначающие ширину ремня в 1/100 дюйма;
например для ширины 1/2" добавить 050, для 3/4" добавить 075.

Также имеются нестандартные длины.

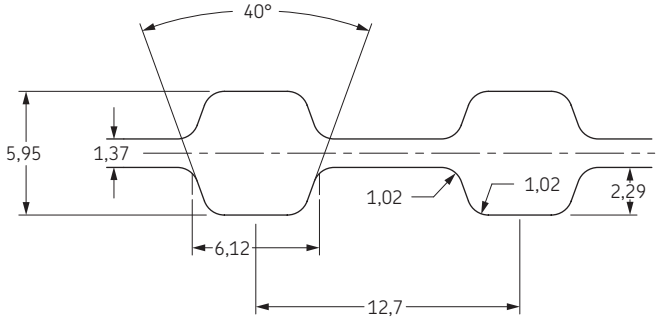

Тип ремня	Количество зубьев с одной стороны	Расчетная длина		Обозначение	Тип ремня	Количество зубьев с одной стороны	Расчетная длина		Обозначение
		дюйм	мм				дюйм	мм	
D-200-H	40	20,00	508,00	**PHG D-200-H-...**	**D-605-H**	121	60,50	1536,70	**PHG D-605-H-...**
D-210-H	42	21,00	533,40	**PHG D-210-H-...**	**D-630-H**	126	63,00	1600,20	**PHG D-630-H-...**
D-220-H	44	22,00	558,80	**PHG D-220-H-...**	**D-640-H**	128	64,00	1625,60	**PHG D-640-H-...**
D-225-H	45	22,50	571,50	**PHG D-225-H-...**	**D-650-H**	130	65,00	1651,00	**PHG D-650-H-...**
D-230-H	46	23,00	584,20	**PHG D-230-H-...**	**D-660-H**	132	66,00	1676,40	**PHG D-660-H-...**
D-240-H	48	24,00	609,60	**PHG D-240-H-...**	**D-670-H**	134	67,00	1701,80	**PHG D-670-H-...**
D-245-H	49	24,50	622,30	**PHG D-245-H-...**	**D-680-H**	136	68,00	1727,20	**PHG D-680-H-...**
D-250-H	50	25,00	635,00	**PHG D-250-H-...**	**D-700-H**	140	70,00	1778,00	**PHG D-700-H-...**
D-255-H	51	25,50	647,70	**PHG D-255-H-...**	**D-710-H**	142	71,00	1803,40	**PHG D-710-H-...**
D-260-H	52	26,00	660,40	**PHG D-260-H-...**	**D-720-H**	144	72,00	1828,80	**PHG D-720-H-...**
D-270-H	54	27,00	685,80	**PHG D-270-H-...**	**D-725-H**	145	72,50	1841,50	**PHG D-725-H-...**
D-280-H	56	28,00	711,20	**PHG D-280-H-...**	**D-730-H**	146	73,00	1854,20	**PHG D-730-H-...**
D-285-H	57	28,50	723,90	**PHG D-285-H-...**	**D-740-H**	148	74,00	1879,60	**PHG D-740-H-...**
D-290-H	58	29,00	736,60	**PHG D-290-H-...**	**D-750-H**	150	75,00	1905,00	**PHG D-750-H-...**
D-300-H	60	30,00	762,00	**PHG D-300-H-...**	**D-770-H**	154	77,00	1955,80	**PHG D-770-H-...**
D-310-H	62	31,00	787,40	**PHG D-310-H-...**	**D-785-H**	157	78,50	1993,90	**PHG D-785-H-...**
D-315-H	63	31,50	800,10	**PHG D-315-H-...**	**D-800-H**	160	80,00	2032,00	**PHG D-800-H-...**
D-320-H	64	32,00	812,80	**PHG D-320-H-...**	**D-810-H**	162	81,00	2057,40	**PHG D-810-H-...**
D-325-H	65	32,50	825,50	**PHG D-325-H-...**	**D-820-H**	164	82,00	2082,80	**PHG D-820-H-...**
D-330-H	66	33,00	838,20	**PHG D-330-H-...**	**D-840-H**	168	84,00	2133,60	**PHG D-840-H-...**
D-335-H	67	33,50	850,90	**PHG D-335-H-...**	**D-850-H**	170	85,00	2159,00	**PHG D-850-H-...**
D-340-H	68	34,00	863,60	**PHG D-340-H-...**	**D-860-H**	172	86,00	2184,40	**PHG D-860-H-...**
D-345-H	69	34,50	876,30	**PHG D-345-H-...**	**D-880-H**	176	88,00	2235,20	**PHG D-880-H-...**
D-350-H	70	35,00	889,00	**PHG D-350-H-...**	**D-900-H**	180	90,00	2286,00	**PHG D-900-H-...**
D-355-H	71	35,50	901,70	**PHG D-355-H-...**	**D-930-H**	186	93,00	2362,20	**PHG D-930-H-...**
D-360-H	72	36,00	914,40	**PHG D-360-H-...**	**D-950-H**	190	95,00	2413,00	**PHG D-950-H-...**
D-365-H	73	36,50	927,10	**PHG D-365-H-...**	**D-960-H**	192	96,00	2438,40	**PHG D-960-H-...**
D-370-H	74	37,00	939,80	**PHG D-370-H-...**	**D-980-H**	196	98,00	2489,20	**PHG D-980-H-...**
D-375-H	75	37,50	952,50	**PHG D-375-H-...**	**D-985-H**	197	98,50	2501,90	**PHG D-985-H-...**
D-380-H	76	38,00	965,20	**PHG D-380-H-...**	**D-1000-H**	200	100,00	2540,00	**PHG D-1000-H-...**
D-390-H	78	39,00	990,60	**PHG D-390-H-...**	**D-1020-H**	204	102,00	2590,80	**PHG D-1020-H-...**
D-395-H	79	39,50	1003,30	**PHG D-395-H-...**	**D-1050-H**	210	105,00	2667,00	**PHG D-1050-H-...**
D-400-H	80	40,00	1016,00	**PHG D-400-H-...**	**D-1085-H**	217	108,50	2755,90	**PHG D-1085-H-...**
D-405-H	81	40,50	1028,70	**PHG D-405-H-...**	**D-1100-H**	220	110,00	2794,00	**PHG D-1100-H-...**
D-410-H	82	41,00	1041,40	**PHG D-410-H-...**	**D-1120-H**	224	112,00	2844,80	**PHG D-1120-H-...**
D-420-H	84	42,00	1066,80	**PHG D-420-H-...**	**D-1130-H**	226	113,00	2870,20	**PHG D-1130-H-...**
D-430-H	86	43,00	1092,20	**PHG D-430-H-...**	**D-1140-H**	228	114,00	2895,60	**PHG D-1140-H-...**
D-445-H	89	44,50	1130,30	**PHG D-445-H-...**	**D-1150-H**	230	115,00	2921,00	**PHG D-1150-H-...**
D-450-H	90	45,00	1143,00	**PHG D-450-H-...**	**D-1175-H**	235	117,50	2984,50	**PHG D-1175-H-...**
D-460-H	92	46,00	1168,40	**PHG D-460-H-...**	**D-1200-H**	240	120,00	3048,00	**PHG D-1200-H-...**
D-465-H	93	46,50	1181,10	**PHG D-465-H-...**	**D-1250-H**	250	125,00	3175,00	**PHG D-1250-H-...**
D-470-H	94	47,00	1193,80	**PHG D-470-H-...**	**D-1260-H**	252	126,00	3200,40	**PHG D-1260-H-...**
D-480-H	96	48,00	1219,20	**PHG D-480-H-...**	**D-1270-H**	254	127,00	3225,80	**PHG D-1270-H-...**
D-485-H	97	48,50	1231,90	**PHG D-485-H-...**	**D-1325-H**	265	132,50	3365,50	**PHG D-1325-H-...**
D-490-H	98	49,00	1244,60	**PHG D-490-H-...**	**D-1350-H**	270	135,00	3429,00	**PHG D-1350-H-...**
D-500-H	100	50,00	1270,00	**PHG D-500-H-...**	**D-1400-H**	280	140,00	3556,00	**PHG D-1400-H-...**
D-510-H	102	51,00	1295,40	**PHG D-510-H-...**	**D-1440-H**	288	144,00	3657,60	**PHG D-1440-H-...**
D-515-H	103	51,50	1308,10	**PHG D-515-H-...**	**D-1450-H**	290	145,00	3683,00	**PHG D-1450-H-...**
D-520-H	104	52,00	1320,80	**PHG D-520-H-...**	**D-1510-H**	302	151,00	3835,40	**PHG D-1510-H-...**
D-525-H	105	52,50	1333,50	**PHG D-525-H-...**	**D-1535-H**	307	153,50	3898,90	**PHG D-1535-H-...**
D-530-H	106	53,00	1346,20	**PHG D-530-H-...**	**D-1550-H**	310	155,00	3937,00	**PHG D-1550-H-...**
D-540-H	108	54,00	1371,60	**PHG D-540-H-...**	**D-1560-H**	312	156,00	3962,40	**PHG D-1560-H-...**
D-550-H	110	55,00	1397,00	**PHG D-550-H-...**	**D-1600-H**	320	160,00	4064,00	**PHG D-1600-H-...**
D-560-H	112	56,00	1422,40	**PHG D-560-H-...**	**D-1630-H**	326	163,00	4140,20	**PHG D-1630-H-...**
D-565-H	113	56,50	1435,10	**PHG D-565-H-...**	**D-1660-H**	332	166,00	4216,40	**PHG D-1660-H-...**
D-570-H	114	57,00	1447,80	**PHG D-570-H-...**	**D-1700-H**	340	170,00	4318,00	**PHG D-1700-H-...**
D-580-H	116	58,00	1473,20	**PHG D-580-H-...**	**D-1855-H**	371	185,50	4711,70	**PHG D-1855-H-...**
D-585-H	117	58,50	1485,90	**PHG D-585-H-...**	**D-2200-H**	440	220,00	5588,00	**PHG D-2200-H-...**
D-590-H	118	59,00	1498,60	**PHG D-590-H-...**	**D-2360-H**	472	236,00	5994,40	**PHG D-2360-H-...**
D-600-H	120	60,00	1524,00	**PHG D-600-H-...**	**D-2500-H**	500	250,00	6350,00	**PHG D-2500-H-...**

Зубчатые ремни HiTD

3M

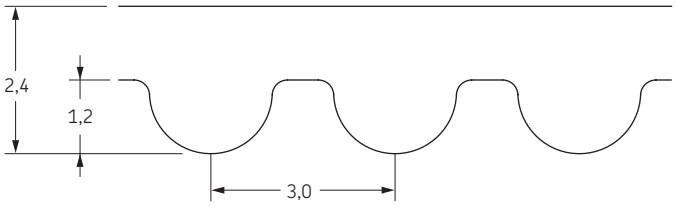

Тип ремня	Количество зубьев	Расчетная длина	Обозначение	Тип ремня	Количество зубьев	Расчетная длина	Обозначение	Тип ремня	Количество зубьев	Расчетная длина	Обозначение
		мм				мм				мм	
60-3M	20	60	**PHG 60-3M-...**	**288-3M**	96	288	**PHG 288-3M-...**	**564-3M**	188	564	**PHG 564-3M-...**
81-3M	27	81	**PHG 81-3M-...**	**291-3M**	97	291	**PHG 291-3M-...**	**576-3M**	192	576	**PHG 576-3M-...**
87-3M	29	87	**PHG 87-3M-...**	**300-3M**	100	300	**PHG 300-3M-...**	**579-3M**	193	579	**PHG 579-3M-...**
111-3M	37	111	**PHG 111-3M-...**	**306-3M**	102	306	**PHG 306-3M-...**	**582-3M**	194	582	**PHG 582-3M-...**
117-3M	39	117	**PHG 117-3M-...**	**309-3M**	103	309	**PHG 309-3M-...**	**597-3M**	199	597	**PHG 597-3M-...**
120-3M	40	120	**PHG 120-3M-...**	**312-3M**	104	312	**PHG 312-3M-...**	**606-3M**	202	606	**PHG 606-3M-...**
129-3M	43	129	**PHG 129-3M-...**	**318-3M**	106	318	**PHG 318-3M-...**	**609-3M**	203	609	**PHG 609-3M-...**
141-3M	47	141	**PHG 141-3M-...**	**324-3M**	108	324	**PHG 324-3M-...**	**612-3M**	204	612	**PHG 612-3M-...**
144-3M	48	144	**PHG 144-3M-...**	**327-3M**	109	327	**PHG 327-3M-...**	**633-3M**	211	633	**PHG 633-3M-...**
150-3M	50	150	**PHG 150-3M-...**	**333-3M**	111	333	**PHG 333-3M-...**	**639-3M**	213	639	**PHG 639-3M-...**
153-3M	51	153	**PHG 153-3M-...**	**336-3M**	112	336	**PHG 336-3M-...**	**648-3M**	216	648	**PHG 648-3M-...**
156-3M	52	156	**PHG 156-3M-...**	**339-3M**	113	339	**PHG 339-3M-...**	**654-3M**	218	654	**PHG 654-3M-...**
159-3M	53	159	**PHG 159-3M-...**	**342-3M**	114	342	**PHG 342-3M-...**	**669-3M**	223	669	**PHG 669-3M-...**
162-3M	54	162	**PHG 162-3M-...**	**345-3M**	115	345	**PHG 345-3M-...**	**675-3M**	225	675	**PHG 675-3M-...**
165-3M	55	165	**PHG 165-3M-...**	**348-3M**	116	348	**PHG 348-3M-...**	**684-3M**	228	684	**PHG 684-3M-...**
168-3M	56	168	**PHG 168-3M-...**	**357-3M**	119	357	**PHG 357-3M-...**	**669-3M**	233	699	**PHG 669-3M-...**
171-3M	57	171	**PHG 171-3M-...**	**360-3M**	120	360	**PHG 360-3M-...**	**708-3M**	236	708	**PHG 708-3M-...**
174-3M	58	174	**PHG 174-3M-...**	**363-3M**	121	363	**PHG 363-3M-...**	**711-3M**	237	711	**PHG 711-3M-...**
177-3M	59	177	**PHG 177-3M-...**	**366-3M**	122	366	**PHG 366-3M-...**	**720-3M**	240	720	**PHG 720-3M-...**
180-3M	60	180	**PHG 180-3M-...**	**375-3M**	125	375	**PHG 375-3M-...**	**750-3M**	250	750	**PHG 750-3M-...**
186-3M	62	186	**PHG 186-3M-...**	**384-3M**	128	384	**PHG 384-3M-...**	**753-3M**	251	753	**PHG 753-3M-...**
189-3M	63	189	**PHG 189-3M-...**	**390-3M**	130	390	**PHG 390-3M-...**	**801-3M**	267	801	**PHG 801-3M-...**
192-3M	64	192	**PHG 192-3M-...**	**396-3M**	132	396	**PHG 396-3M-...**	**804-3M**	268	804	**PHG 804-3M-...**
195-3M	65	195	**PHG 195-3M-...**	**399-3M**	133	399	**PHG 399-3M-...**	**813-3M**	271	813	**PHG 813-3M-...**
201-3M	67	201	**PHG 201-3M-...**	**420-3M**	140	420	**PHG 420-3M-...**	**843-3M**	281	843	**PHG 843-3M-...**
204-3M	68	204	**PHG 204-3M-...**	**423-3M**	141	423	**PHG 423-3M-...**	**885-3M**	295	885	**PHG 885-3M-...**
207-3M	69	207	**PHG 207-3M-...**	**426-3M**	142	426	**PHG 426-3M-...**	**939-3M**	313	939	**PHG 939-3M-...**
210-3M	70	210	**PHG 210-3M-...**	**447-3M**	149	447	**PHG 447-3M-...**	**1125-3M**	375	1125	**PHG 1125-3M-...**
213-3M	71	213	**PHG 213-3M-...**	**459-3M**	153	459	**PHG 459-3M-...**	**1209-3M**	403	1209	**PHG 1209-3M-...**
222-3M	74	222	**PHG 222-3M-...**	**471-3M**	157	471	**PHG 471-3M-...**	**1245-3M**	415	1245	**PHG 1245-3M-...**
225-3M	75	225	**PHG 225-3M-...**	**474-3M**	158	474	**PHG 474-3M-...**	**1263-3M**	421	1263	**PHG 1263-3M-...**
228-3M	76	228	**PHG 228-3M-...**	**477-3M**	159	477	**PHG 477-3M-...**	**1344-3M**	448	1344	**PHG 1344-3M-...**
234-3M	78	234	**PHG 234-3M-...**	**480-3M**	160	480	**PHG 480-3M-...**	**1401-3M**	467	1401	**PHG 1401-3M-...**
237-3M	79	237	**PHG 237-3M-...**	**483-3M**	161	483	**PHG 483-3M-...**	**1569-3M**	523	1569	**PHG 1569-3M-...**
240-3M	80	240	**PHG 240-3M-...**	**486-3M**	162	486	**PHG 486-3M-...**	**1800-3M**	600	1800	**PHG 1800-3M-...**
246-3M	82	246	**PHG 246-3M-...**	**492-3M**	164	492	**PHG 492-3M-...**	**1950-3M**	650	1950	**PHG 1950-3M-...**
252-3M	84	252	**PHG 252-3M-...**	**495-3M**	165	495	**PHG 495-3M-...**	**2160-3M**	720	2160	**PHG 2160-3M-...**
255-3M	85	255	**PHG 255-3M-...**	**501-3M**	167	501	**PHG 501-3M-...**	**2388-3M**	796	2388	**PHG 2388-3M-...**
264-3M	88	264	**PHG 264-3M-...**	**510-3M**	170	510	**PHG 510-3M-...**	**2640-3M**	880	2640	**PHG 2640-3M-...**
267-3M	89	267	**PHG 267-3M-...**	**513-3M**	171	513	**PHG 513-3M-...**	**3000-3M**	1000	3000	**PHG 3000-3M-...**
270-3M	90	270	**PHG 270-3M-...**	**522-3M**	174	522	**PHG 522-3M-...**	**3210-3M**	1070	3210	**PHG 3210-3M-...**
276-3M	92	276	**PHG 276-3M-...**	**531-3M**	177	531	**PHG 531-3M-...**	**3390-3M**	1130	3390	**PHG 3390-3M-...**
282-3M	94	282	**PHG 282-3M-...**	**537-3M**	179	537	**PHG 537-3M-...**				
285-3M	95	285	**PHG 285-3M-...**	**558-3M**	186	558	**PHG 558-3M-...**				

В условном обозначении указать ширину в мм

Также имеются нестандартные длины.

Зубчатые ремни HiTD

5M

▶ . . . . . Ремни
▶ . . . . . Цепи
▶ . . . . . Муфты
▶ . . . . . Втулки и ступицы
▶ . . . . . Звездочки
▶ . . . . . Шкивы
▶ . . . . . "Умные" инструменты

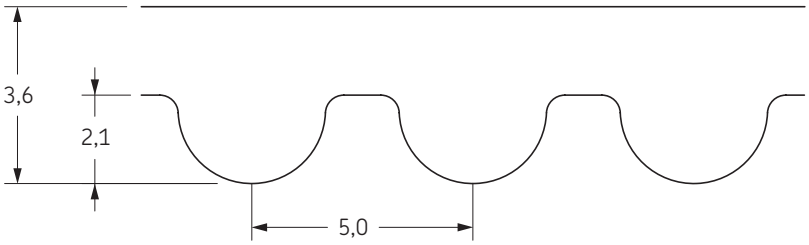

Тип ремня	Количество зубьев	Расчетная длина	Обозначение	Тип ремня	Количество зубьев	Расчетная длина	Обозначение	Тип ремня	Количество зубьев	Расчетная длина	Обозначение
		мм				мм				мм	
180-5M	36	180	**PHG 180-5M-...**	**550-5M**	110	550	**PHG 550-5M-...**	**960-5M**	192	960	**PHG 960-5M-...**
200-5M	40	200	**PHG 200-5M-...**	**560-5M**	112	560	**PHG 560-5M-...**	**975-5M**	195	975	**PHG 975-5M-...**
210-5M	42	210	**PHG 210-5M-...**	**565-5M**	113	565	**PHG 565-5M-...**	**980-5M**	196	980	**PHG 980-5M-...**
215-5M	43	215	**PHG 215-5M-...**	**570-5M**	114	570	**PHG 570-5M-...**	**1000-5M**	200	1000	**PHG 1000-5M-...**
225-5M	45	225	**PHG 225-5M-...**	**575-5M**	115	575	**PHG 575-5M-...**	**1025-5M**	205	1025	**PHG 1025-5M-...**
235-5M	47	235	**PHG 235-5M-...**	**585-5M**	117	585	**PHG 585-5M-...**	**1050-5M**	210	1050	**PHG 1050-5M-...**
250-5M	50	250	**PHG 250-5M-...**	**590-5M**	118	590	**PHG 590-5M-...**	**1100-5M**	220	1100	**PHG 1100-5M-...**
255-5M	51	255	**PHG 255-5M-...**	**600-5M**	120	600	**PHG 600-5M-...**	**1125-5M**	225	1125	**PHG 1125-5M-...**
265-5M	53	265	**PHG 265-5M-...**	**610-5M**	122	610	**PHG 610-5M-...**	**1145-5M**	229	1145	**PHG 1145-5M-...**
280-5M	56	280	**PHG 280-5M-...**	**615-5M**	123	615	**PHG 615-5M-...**	**1175-5M**	235	1175	**PHG 1175-5M-...**
285-5M	57	285	**PHG 285-5M-...**	**620-5M**	124	620	**PHG 620-5M-...**	**1180-5M**	236	1180	**PHG 1180-5M-...**
295-5M	59	295	**PHG 295-5M-...**	**625-5M**	125	625	**PHG 625-5M-...**	**1210-5M**	242	1210	**PHG 1210-5M-...**
300-5M	60	300	**PHG 300-5M-...**	**630-5M**	126	630	**PHG 630-5M-...**	**1225-5M**	245	1225	**PHG 1225-5M-...**
305-5M	61	305	**PHG 305-5M-...**	**635-5M**	127	635	**PHG 635-5M-...**	**1270-5M**	254	1270	**PHG 1270-5M-...**
310-5M	62	310	**PHG 310-5M-...**	**640-5M**	128	640	**PHG 640-5M-...**	**1290-5M**	258	1290	**PHG 1290-5M-...**
320-5M	64	320	**PHG 320-5M-...**	**645-5M**	129	645	**PHG 645-5M-...**	**1350-5M**	270	1350	**PHG 1350-5M-...**
325-5M	65	325	**PHG 325-5M-...**	**650-5M**	130	650	**PHG 650-5M-...**	**1375-5M**	275	1375	**PHG 1375-5M-...**
330-5M	66	330	**PHG 330-5M-...**	**655-5M**	131	655	**PHG 655-5M-...**	**1400-5M**	280	1400	**PHG 1400-5M-...**
340-5M	68	340	**PHG 340-5M-...**	**670-5M**	134	670	**PHG 670-5M-...**	**1420-5M**	284	1420	**PHG 1420-5M-...**
350-5M	70	350	**PHG 350-5M-...**	**675-5M**	135	675	**PHG 675-5M-...**	**1455-5M**	291	1455	**PHG 1455-5M-...**
365-5M	73	365	**PHG 365-5M-...**	**690-5M**	138	690	**PHG 690-5M-...**	**1500-5M**	300	1500	**PHG 1500-5M-...**
370-5M	74	370	**PHG 370-5M-...**	**695-5M**	139	695	**PHG 695-5M-...**	**1595-5M**	319	1595	**PHG 1595-5M-...**
375-5M	75	375	**PHG 375-5M-...**	**700-5M**	140	700	**PHG 700-5M-...**	**1690-5M**	338	1690	**PHG 1690-5M-...**
385-5M	77	385	**PHG 385-5M-...**	**710-5M**	142	710	**PHG 710-5M-...**	**1700-5M**	340	1700	**PHG 1700-5M-...**
395-5M	79	395	**PHG 395-5M-...**	**715-5M**	142	710	**PHG 715-5M-...**	**1730-5M**	346	1730	**PHG 1730-5M-...**
400-5M	80	400	**PHG 400-5M-...**	**725-5M**	145	725	**PHG 725-5M-...**	**1790-5M**	358	1790	**PHG 1790-5M-...**
405-5M	80	400	**PHG 405-5M-...**	**740-5M**	148	740	**PHG 740-5M-...**	**1800-5M**	360	1800	**PHG 1800-5M-...**
410-5M	82	410	**PHG 410-5M-...**	**745-5M**	149	745	**PHG 745-5M-...**	**1870-5M**	374	1870	**PHG 1870-5M-...**
420-5M	84	420	**PHG 420-5M-...**	**750-5M**	150	750	**PHG 750-5M-...**	**1945-5M**	389	1945	**PHG 1945-5M-...**
425-5M	85	425	**PHG 425-5M-...**	**755-5M**	151	755	**PHG 755-5M-...**	**2000-5M**	400	2000	**PHG 2000-5M-...**
430-5M	86	430	**PHG 430-5M-...**	**770-5M**	154	770	**PHG 770-5M-...**	**2050-5M**	410	2050	**PHG 2050-5M-...**
440-5M	88	440	**PHG 440-5M-...**	**775-5M**	155	775	**PHG 775-5M-...**	**2100-5M**	420	2100	**PHG 2100-5M-...**
445-5M	89	445	**PHG 445-5M-...**	**790-5M**	158	790	**PHG 790-5M-...**	**2160-5M**	432	2160	**PHG 2160-5M-...**
450-5M	90	450	**PHG 450-5M-...**	**800-5M**	160	800	**PHG 800-5M-...**	**2250-5M**	450	2250	**PHG 2250-5M-...**
460-5M	92	460	**PHG 460-5M-...**	**810-5M**	162	810	**PHG 810-5M-...**	**2350-5M**	470	2350	**PHG 2350-5M-...**
470-5M	94	470	**PHG 470-5M-...**	**825-5M**	165	825	**PHG 825-5M-...**	**2460-5M**	492	2460	**PHG 2460-5M-...**
475-5M	95	475	**PHG 475-5M-...**	**830-5M**	166	830	**PHG 830-5M-...**	**2525-5M**	505	2525	**PHG 2525-5M-...**
480-5M	96	480	**PHG 480-5M-...**	**835-5M**	167	835	**PHG 835-5M-...**	**3060-5M**	612	3060	**PHG 3060-5M-...**
490-5M	98	490	**PHG 490-5M-...**	**850-5M**	170	850	**PHG 850-5M-...**	**3255-5M**	651	3255	**PHG 3255-5M-...**
500-5M	100	500	**PHG 500-5M-...**	**860-5M**	172	860	**PHG 860-5M-...**	**3430-5M**	686	3430	**PHG 3430-5M-...**
505-5M	101	505	**PHG 505-5M-...**	**890-5M**	178	890	**PHG 890-5M-...**	**3660-5M**	732	3660	**PHG 3660-5M-...**
520-5M	104	520	**PHG 520-5M-...**	**900-5M**	180	900	**PHG 900-5M-...**	**3750-5M,**	750	3750	**PHG 3750-5M,-...**
525-5M	105	525	**PHG 525-5M-...**	**920-5M**	184	920	**PHG 920-5M-...**	**3770-5M**	754	3770	**PHG 3770-5M-...**
530-5M	106	530	**PHG 530-5M-...**	**925-5M**	185	925	**PHG 925-5M-...**	**4260-5M**	852	4260	**PHG 4260-5M-...**
535-5M	107	535	**PHG 535-5M-...**	**935-5M**	187	935	**PHG 935-5M-...**	**5300-5M**	1060	5300	**PHG 5300-5M-...**
540-5M	108	540	**PHG 540-5M-...**	**950-5M**	190	950	**PHG 950-5M-...**	**7000-5M**	1400	7000	**PHG 7000-5M-...**

В условном обозначении указать ширину ремня в мм.

Также имеются нестандартные длины.

Зубчатые ремни HiTD

8M

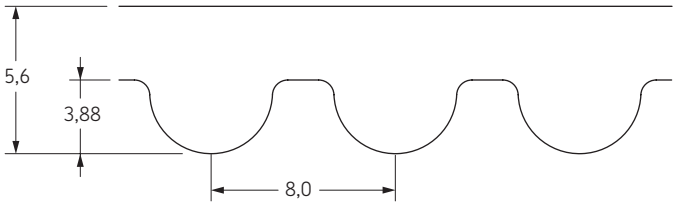

Тип ремня	Количество зубьев	Расчетная длина	Обозначение	Тип ремня	Количество зубьев	Расчетная длина	Обозначение
		мм				мм	
184-8M	23	184	**PHG 184-8M-...**	**1248-8M**	156	1248	**PHG 1248-8M-...**
288-8M	36	288	**PHG 288-8M-...**	**1256-8M**	157	1256	**PHG 1256-8M-...**
328-8M	41	328	**PHG 328-8M-...**	**1264-8M**	158	1264	**PHG 1264-8M-...**
336-8M	42	336	**PHG 336-8M-...**	**1272-8M**	159	1272	**PHG 1272-8M-...**
368-8M	46	368	**PHG 368-8M-...**	**1280-8M**	160	1280	**PHG 1280-8M-...**
376-8M	47	376	**PHG 376-8M-...**	**1304-8M**	163	1304	**PHG 1304-8M-...**
384-8M	48	384	**PHG 384-8M-...**	**1312-8M**	164	1312	**PHG 1312-8M-...**
400-8M	50	400	**PHG 400-8M-...**	**1328-8M**	166	1328	**PHG 1328-8M-...**
408-8M	51	408	**PHG 408-8M-...**	**1344-8M**	168	1344	**PHG 1344-8M-...**
416-8M	52	416	**PHG 416-8M-...**	**1360-8M**	170	1360	**PHG 1360-8M-...**
424-8M	53	424	**PHG 424-8M-...**	**1392-8M**	174	1392	**PHG 1392-8M-...**
440-8M	55	440	**PHG 440-8M-...**	**1400-8M**	175	1400	**PHG 1400-8M-...**
472-8M	59	472	**PHG 472-8M-...**	**1424-8M**	178	1424	**PHG 1424-8M-...**
480-8M	60	480	**PHG 480-8M-...**	**1440-8M**	180	1440	**PHG 1440-8M-...**
512-8M	64	512	**PHG 512-8M-...**	**1456-8M**	182	1456	**PHG 1456-8M-...**
520-8M	65	520	**PHG 520-8M-...**	**1480-8M**	185	1480	**PHG 1480-8M-...**
536-8M	67	536	**PHG 536-8M-...**	**1512-8M**	189	1512	**PHG 1512-8M-...**
560-8M	70	560	**PHG 560-8M-...**	**1520-8M**	190	1520	**PHG 1520-8M-...**
568-8M	71	568	**PHG 568-8M-...**	**1536-8M**	192	1536	**PHG 1536-8M-...**
576-8M	72	576	**PHG 576-8M-...**	**1552-8M**	194	1552	**PHG 1552-8M-...**
584-8M	73	584	**PHG 584-8M-...**	**1576-8M**	197	1576	**PHG 1576-8M-...**
600-8M	75	600	**PHG 600-8M-...**	**1600-8M**	200	1600	**PHG 1600-8M-...**
624-8M	78	624	**PHG 624-8M-...**	**1648-8M**	206	1648	**PHG 1648-8M-...**
632-8M	79	632	**PHG 632-8M-...**	**1680-8M**	210	1680	**PHG 1680-8M-...**
640-8M	80	640	**PHG 640-8M-...**	**1696-8M**	212	1696	**PHG 1696-8M-...**
656-8M	82	656	**PHG 656-8M-...**	**1728-8M**	216	1728	**PHG 1728-8M-...**
680-8M	85	680	**PHG 680-8M-...**	**1760-8M**	220	1760	**PHG 1760-8M-...**
688-8M	86	688	**PHG 688-8M-...**	**1784-8M**	223	1784	**PHG 1784-8M-...**
696-8M	87	696	**PHG 696-8M-...**	**1792-8M**	224	1792	**PHG 1792-8M-...**
712-8M	89	712	**PHG 712-8M-...**	**1800-8M**	225	1800	**PHG 1800-8M-...**
720-8M	90	720	**PHG 720-8M-...**	**1856-8M**	232	1856	**PHG 1856-8M-...**
728-8M	91	728	**PHG 728-8M-...**	**1896-8M**	237	1896	**PHG 1896-8M-...**
760-8M	95	760	**PHG 760-8M-...**	**1904-8M**	238	1904	**PHG 1904-8M-...**
776-8M	97	776	**PHG 776-8M-...**	**1936-8M**	242	1936	**PHG 1936-8M-...**
792-8M	99	792	**PHG 792-8M-...**	**2000-8M**	250	2000	**PHG 2000-8M-...**
800-8M	100	800	**PHG 800-8M-...**	**2080-8M**	260	2080	**PHG 2080-8M-...**
816-8M	102	816	**PHG 816-8M-...**	**2096-8M**	262	2096	**PHG 2096-8M-...**
824-8M	103	824	**PHG 824-8M-...**	**2104-8M**	263	2104	**PHG 2104-8M-...**
840-8M	105	840	**PHG 840-8M-...**	**2136-8M**	267	2136	**PHG 2136-8M-...**
856-8M	107	856	**PHG 856-8M-...**	**2208-8M**	276	2208	**PHG 2208-8M-...**
864-8M	108	864	**PHG 864-8M-...**	**2240-8M**	280	2240	**PHG 2240-8M-...**
872-8M	109	872	**PHG 872-8M-...**	**2304-8M**	288	2304	**PHG 2304-8M-...**
880-8M	110	880	**PHG 880-8M-...**	**2328-8M**	291	2328	**PHG 2328-8M-...**
896-8M	112	896	**PHG 896-8M-...**	**2392-8M**	299	2392	**PHG 2392-8M-...**
920-8M	115	920	**PHG 920-8M-...**	**2400-8M**	300	2400	**PHG 2400-8M-...**
928-8M	116	928	**PHG 928-8M-...**	**2504-8M**	313	2504	**PHG 2504-8M-...**
952-8M	119	952	**PHG 952-8M-...**	**2600-8M**	325	2600	**PHG 2600-8M-...**
960-8M	120	960	**PHG 960-8M-...**	**2736-8M**	342	2736	**PHG 2736-8M-...**
968-8M	121	968	**PHG 968-8M-...**	**2800-8M**	350	2800	**PHG 2800-8M-...**
976-8M	122	976	**PHG 976-8M-...**	**3048-8M**	381	3048	**PHG 3048-8M-...**
1000-8M	125	1000	**PHG 1000-8M-...**	**3120-8M**	390	3120	**PHG 3120-8M-...**
1016-8M	127	1016	**PHG 1016-8M-...**	**3168-8M**	396	3168	**PHG 3168-8M-...**
1040-8M	130	1040	**PHG 1040-8M-...**	**3200-8M**	400	3200	**PHG 3200-8M-...**
1056-8M	132	1056	**PHG 1056-8M-...**	**3280-8M**	410	3280	**PHG 3280-8M-...**
1080-8M	135	1080	**PHG 1080-8M-...**	**3400-8M**	425	3400	**PHG 3400-8M-...**
1104-8M	138	1104	**PHG 1104-8M-...**	**3600-8M**	450	3600	**PHG 3600-8M-...**
1120-8M	140	1120	**PHG 1120-8M-...**	**4000-8M**	500	4000	**PHG 4000-8M-...**
1128-8M	141	1128	**PHG 1128-8M-...**	**4200-8M**	525	4200	**PHG 4200-8M-...**
1136-8M	142	1136	**PHG 1136-8M-...**	**4400-8M**	550	4400	**PHG 4400-8M-...**
1152-8M	144	1152	**PHG 1152-8M-...**	**5120-8M**	640	5120	**PHG 5120-8M-...**
1168-8M	146	1168	**PHG 1168-8M-...**	**5600-8M**	700	5600	**PHG 5600-8M-...**
1184-8M	148	1184	**PHG 1184-8M-...**	**5960-8M**	745	5960	**PHG 5960-8M-...**
1200-8M	150	1200	**PHG 1200-8M-...**	**6600-8M**	825	6600	**PHG 6600-8M-...**
1216-8M	152	1216	**PHG 1216-8M-...**	**6880-8M**	860	6880	**PHG 6880-8M-...**

В условном обозначении указать ширину ремня в мм.

Также имеются нестандартные длины.

Зубчатые ремни HiTD

14M

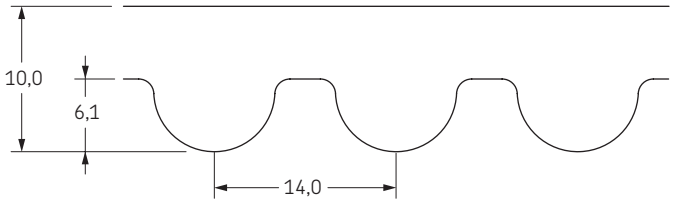

Тип ремня	Количество зубьев	Расчетная длина	Обозначение	Тип ремня	Количество зубьев	Расчетная длина	Обозначение
		мм				мм	
966-14M	69	966	**PHG 966-14M-...**	**1820-14M**	130	1820	**PHG 1820-14M-...**
1036-14M	74	1036	**PHG 1036-14M-...**	**1890-14M**	135	1890	**PHG 1890-14M-...**
1064-14M	76	1064	**PHG 1064-14M-...**	**1932-14M**	138	1932	**PHG 1932-14M-...**
1092-14M	78	1092	**PHG 1092-14M-...**	**1960-14M**	140	1960	**PHG 1960-14M-...**
1120-14M	80	1120	**PHG 1120-14M-...**	**2002-14M**	143	2002	**PHG 2002-14M-...**
1190-14M	85	1190	**PHG 1190-14M-...**	**2100-14M**	150	2100	**PHG 2100-14M-...**
1246-14M	89	1246	**PHG 1246-14M-...**	**2240-14M**	160	2240	**PHG 2240-14M-...**
1260-14M	90	1260	**PHG 1260-14M-...**	**2310-14M**	165	2310	**PHG 2310-14M-...**
1288-14M	92	1288	**PHG 1288-14M-...**	**2450-14M**	175	2450	**PHG 2450-14M-...**
1316-14M	94	1316	**PHG 1316-14M-...**	**2590-14M**	185	2590	**PHG 2590-14M-...**
1344-14M	96	1344	**PHG 1344-14M-...**	**2800-14M**	200	2800	**PHG 2800-14M-...**
1400-14M	100	1400	**PHG 1400-14M-...**	**3108-14M**	222	3108	**PHG 3108-14M-...**
1414-14M	101	1414	**PHG 1414-14M-...**	**3150-14M**	225	3150	**PHG 3150-14M-...**
1442-14M	103	1442	**PHG 1442-14M-...**	**3304-14M**	236	3304	**PHG 3304-14M-...**
1456-14M	104	1456	**PHG 1456-14M-...**	**3360-14M**	240	3360	**PHG 3360-14M-...**
1470-14M	105	1470	**PHG 1470-14M-...**	**3500-14M**	250	3500	**PHG 3500-14M-...**
1512-14M	108	1512	**PHG 1512-14M-...**	**3850-14M**	275	3850	**PHG 3850-14M-...**
1540-14M	110	1540	**PHG 1540-14M-...**	**4326-14M**	309	4326	**PHG 4326-14M-...**
1568-14M	112	1568	**PHG 1568-14M-...**	**4578-14M**	327	4578	**PHG 4578-14M-...**
1610-14M	115	1610	**PHG 1610-14M-...**	**4760-14M**	340	4760	**PHG 4760-14M-...**
1652-14M	118	1652	**PHG 1652-14M-...**	**4956-14M**	354	4956	**PHG 4956-14M-...**
1750-14M	125	1750	**PHG 1750-14M-...**	**5040-14M**	360	5040	**PHG 5040-14M-...**
1764-14M	126	1764	**PHG 1764-14M-...**	**6160-14M**	440	6160	**PHG 6160-14M-...**
1778-14M	127	1778	**PHG 1778-14M-...**	**6860-14M**	490	6860	**PHG 6860-14M-...**
1806-14M	129	1806	**PHG 1806-14M-...**	-	-	-	-

В условном обозначении указать ширину ремня в мм.

Также имеются нестандартные длины.

Также имеются ремни 20M некоторых определенных длин.

Двухсторонние зубчатые ремни HiTD

D-5M

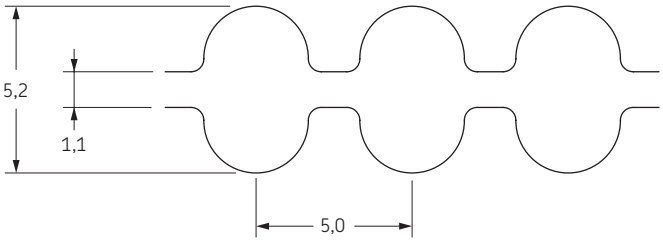

Тип ремня	Количество зубьев с одной стороны	Расчетная длина	Обозначение	Тип ремня	Количество зубьев с одной стороны	Расчетная длина	Обозначение
		мм				мм	
DA-500-5M	100	500	PHG DA-500-5M-...	DA-775-5M	155	775	PHG DA-775-5M-...
DA-505-5M	101	505	PHG DA-505-5M-...	DA-790-5M	158	790	PHG DA-790-5M-...
DA-520-5M	104	520	PHG DA-520-5M-...	DA-800-5M	160	800	PHG DA-800-5M-...
DA-525-5M	105	525	PHG DA-525-5M-...	DA-810-5M	162	810	PHG DA-810-5M-...
DA-530-5M	106	530	PHG DA-530-5M-...	DA-825-5M	165	825	PHG DA-825-5M-...
DA-535-5M	107	535	PHG DA-535-5M-...	DA-830-5M	166	830	PHG DA-830-5M-...
DA-540-5M	108	540	PHG DA-540-5M-...	DA-835-5M	167	835	PHG DA-835-5M-...
DA-550-5M	110	550	PHG DA-550-5M-...	DA-850-5M	170	850	PHG DA-850-5M-...
DA-560-5M	112	560	PHG DA-560-5M-...	DA-860-5M	172	860	PHG DA-860-5M-...
DA-565-5M	113	565	PHG DA-565-5M-...	DA-890-5M	178	890	PHG DA-890-5M-...
DA-570-5M	114	570	PHG DA-570-5M-...	DA-900-5M	180	900	PHG DA-900-5M-...
DA-575-5M	115	575	PHG DA-575-5M-...	DA-920-5M	184	920	PHG DA-920-5M-...
DA-585-5M	117	585	PHG DA-585-5M-...	DA-925-5M	185	925	PHG DA-925-5M-...
DA-590-5M	118	590	PHG DA-590-5M-...	DA-935-5M	187	935	PHG DA-935-5M-...
DA-600-5M	120	600	PHG DA-600-5M-...	DA-950-5M	190	950	PHG DA-950-5M-...
DA-610-5M	122	610	PHG DA-610-5M-...	DA-960-5M	192	960	PHG DA-960-5M-...
DA-615-5M	123	615	PHG DA-615-5M-...	DA-975-5M	195	975	PHG DA-975-5M-...
DA-620-5M	124	620	PHG DA-620-5M-...	DA-980-5M	195	975	PHG DA-980-5M-...
DA-625-5M	125	625	PHG DA-625-5M-...	DA-1000-5M	200	1000	PHG DA-1000-5M-...
DA-630-5M	126	630	PHG DA-630-5M-...	DA-1025-5M	205	1025	PHG DA-1025-5M-...
DA-635-5M	127	635	PHG DA-635-5M-...	DA-1050-5M	210	1050	PHG DA-1050-5M-...
DA-640-5M	128	640	PHG DA-640-5M-...	DA-1100-5M	220	1100	PHG DA-1100-5M-...
DA-645-5M	129	645	PHG DA-645-5M-...	DA-1125-5M	225	1125	PHG DA-1125-5M-...
DA-650-5M	130	650	PHG DA-650-5M-...	DA-1145-5M	229	1145	PHG DA-1145-5M-...
DA-655-5M	131	655	PHG DA-655-5M-...	DA-1175-5M	235	1175	PHG DA-1175-5M-...
DA-670-5M	134	670	PHG DA-670-5M-...	DA-1180-5M	236	1180	PHG DA-1180-5M-...
DA-675-5M	135	675	PHG DA-675-5M-...	DA-1210-5M	242	1210	PHG DA-1210-5M-...
DA-690-5M	138	690	PHG DA-690-5M-...	DA-1225-5M	245	1225	PHG DA-1225-5M-...
DA-695-5M	139	695	PHG DA-695-5M-...	DA-1270-5M	254	1270	PHG DA-1270-5M-...
DA-700-5M	140	700	PHG DA-700-5M-...	DA-1290-5M	258	1290	PHG DA-1290-5M-...
DA-710-5M	142	710	PHG DA-710-5M-...	DA-1350-5M	270	1350	PHG DA-1350-5M-...
DA-715-5M	142	710	PHG DA-715-5M-...	DA-1375-5M	275	1375	PHG DA-1375-5M-...
DA-725-5M	145	725	PHG DA-725-5M-...	DA-1400-5M	280	1400	PHG DA-1400-5M-...
DA-740-5M	148	740	PHG DA-740-5M-...	DA-1420-5M	284	1420	PHG DA-1420-5M-...
DA-745-5M	149	745	PHG DA-745-5M-...	DA-1455-5M	291	1455	PHG DA-1455-5M-...
DA-750-5M	150	750	PHG DA-750-5M-...	DA-1500-5M	300	1500	PHG DA-1500-5M-...
DA-755-5M	151	755	PHG DA-755-5M-...	DA-1595-5M	319	1595	PHG DA-1595-5M-...
DA-770-5M	154	770	PHG DA-770-5M-...	DA-1690-5M	338	1690	PHG DA-1690-5M-...

В условном обозначении указать ширину ремня в мм.

Также имеются нестандартные длины.

Двусторонние ремни HiTD выпускаются с симметричным (DA) и асимметричным (DB) профилем зубьев. При отсутствии иного указания будут поставляться ремни с симметричным профилем (DA).

Двухсторонние зубчатые ремни HiTD

D-8M

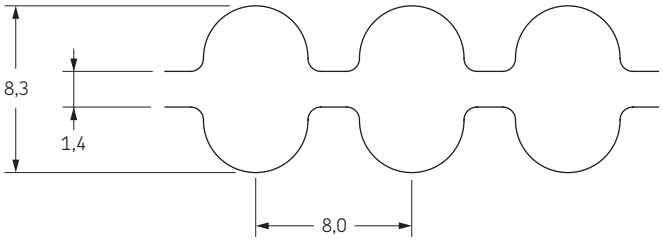

Тип ремня	Количество зубьев с одной стороны	Расчетная длина мм	Обозначение	Тип ремня	Количество зубьев с одной стороны	Расчетная длина мм	Обозначение
DA-512-8M	64	512	PHG DA-512-8M-...	DA-1328-8M	166	1328	PHG DA-1328-8M-...
DA-520-8M	65	520	PHG DA-520-8M-...	DA-1344-8M	168	1344	PHG DA-1344-8M-...
DA-536-8M	67	536	PHG DA-536-8M-...	DA-1360-8M	170	1360	PHG DA-1360-8M-...
DA-560-8M	70	560	PHG DA-560-8M-...	DA-1392-8M	174	1392	PHG DA-1392-8M-...
DA-568-8M	71	568	PHG DA-568-8M-...	DA-1400-8M	175	1400	PHG DA-1400-8M-...
DA-576-8M	72	576	PHG DA-576-8M-...	DA-1424-8M	178	1424	PHG DA-1424-8M-...
DA-584-8M	73	584	PHG DA-584-8M-...	DA-1440-8M	180	1440	PHG DA-1440-8M-...
DA-600-8M	75	600	PHG DA-600-8M-...	DA-1456-8M	182	1456	PHG DA-1456-8M-...
DA-624-8M	78	624	PHG DA-624-8M-...	DA-1480-8M	185	1480	PHG DA-1480-8M-...
DA-632-8M	79	632	PHG DA-632-8M-...	DA-1512-8M	189	1512	PHG DA-1512-8M-...
DA-640-8M	80	640	PHG DA-640-8M-...	DA-1520-8M	190	1520	PHG DA-1520-8M-...
DA-656-8M	82	656	PHG DA-656-8M-...	DA-1536-8M	192	1536	PHG DA-1536-8M-...
DA-680-8M	85	680	PHG DA-680-8M-...	DA-1552-8M	194	1552	PHG DA-1552-8M-...
DA-688-8M	86	688	PHG DA-688-8M-...	DA-1576-8M	197	1576	PHG DA-1576-8M-...
DA-696-8M	87	696	PHG DA-696-8M-...	DA-1600-8M	200	1600	PHG DA-1600-8M-...
DA-712-8M	89	712	PHG DA-712-8M-...	DA-1648-8M	206	1648	PHG DA-1648-8M-...
DA-720-8M	90	720	PHG DA-720-8M-...	DA-1680-8M	210	1680	PHG DA-1680-8M-...
DA-728-8M	91	728	PHG DA-728-8M-...	DA-1696-8M	212	1696	PHG DA-1696-8M-...
DA-760-8M	95	760	PHG DA-760-8M-...	DA-1728-8M	216	1728	PHG DA-1728-8M-...
DA-776-8M	97	776	PHG DA-776-8M-...	DA-1760-8M	220	1760	PHG DA-1760-8M-...
DA-792-8M	99	792	PHG DA-792-8M-...	DA-1784-8M	223	1784	PHG DA-1784-8M-...
DA-800-8M	100	800	PHG DA-800-8M-...	DA-1792-8M	224	1792	PHG DA-1792-8M-...
DA-816-8M	102	816	PHG DA-816-8M-...	DA-1800-8M	225	1800	PHG DA-1800-8M-...
DA-824-8M	103	824	PHG DA-824-8M-...	DA-1856-8M	232	1856	PHG DA-1856-8M-...
DA-840-8M	105	840	PHG DA-840-8M-...	DA-1896-8M	237	1896	PHG DA-1896-8M-...
DA-856-8M	107	856	PHG DA-856-8M-...	DA-1904-8M	238	1904	PHG DA-1904-8M-...
DA-864-8M	108	864	PHG DA-864-8M-...	DA-1936-8M	242	1936	PHG DA-1936-8M-...
DA-872-8M	109	872	PHG DA-872-8M-...	DA-2000-8M	250	2000	PHG DA-2000-8M-...
DA-880-8M	110	880	PHG DA-880-8M-...	DA-2080-8M	260	2080	PHG DA-2080-8M-...
DA-896-8M	112	896	PHG DA-896-8M-...	DA-2096-8M	262	2096	PHG DA-2096-8M-...
DA-920-8M	115	920	PHG DA-920-8M-...	DA-2104-8M	263	2104	PHG DA-2104-8M-...
DA-928-8M	116	928	PHG DA-928-8M-...	DA-2136-8M	267	2136	PHG DA-2136-8M-...
DA-952-8M	119	952	PHG DA-952-8M-...	DA-2208-8M	276	2208	PHG DA-2208-8M-...
DA-960-8M	120	960	PHG DA-960-8M-...	DA-2240-8M	280	2240	PHG DA-2240-8M-...
DA-968-8M	121	968	PHG DA-968-8M-...	DA-2304-8M	288	2304	PHG DA-2304-8M-...
DA-976-8M	122	976	PHG DA-976-8M-...	DA-2328-8M	291	2328	PHG DA-2328-8M-...
DA-1000-8M	125	1000	PHG DA-1000-8M-...	DA-2392-8M	299	2392	PHG DA-2392-8M-...
DA-1016-8M	127	1016	PHG DA-1016-8M-...	DA-2400-8M	300	2400	PHG DA-2400-8M-...
DA-1040-8M	130	1040	PHG DA-1040-8M-...	DA-2504-8M	313	2504	PHG DA-2504-8M-...
DA-1056-8M	132	1056	PHG DA-1056-8M-...	DA-2600-8M	325	2600	PHG DA-2600-8M-...
DA-1080-8M	135	1080	PHG DA-1080-8M-...	DA-2736-8M	342	2736	PHG DA-2736-8M-...
DA-1104-8M	138	1104	PHG DA-1104-8M-...	DA-2800-8M	350	2800	PHG DA-2800-8M-...
DA-1120-8M	140	1120	PHG DA-1120-8M-...	DA-3048-8M	381	3048	PHG DA-3048-8M-...
DA-1128-8M	141	1128	PHG DA-1128-8M-...	DA-3120-8M	390	3120	PHG DA-3120-8M-...
DA-1136-8M	142	1136	PHG DA-1136-8M-...	DA-3168-8M	396	3168	PHG DA-3168-8M-...
DA-1152-8M	144	1152	PHG DA-1152-8M-...	DA-3200-8M	400	3200	PHG DA-3200-8M-...
DA-1168-8M	146	1168	PHG DA-1168-8M-...	DA-3280-8M	410	3280	PHG DA-3280-8M-...
DA-1184-8M	148	1184	PHG DA-1184-8M-...	DA-3400-8M	425	3400	PHG DA-3400-8M-...
DA-1200-8M	150	1200	PHG DA-1200-8M-...	DA-3600-8M	450	3600	PHG DA-3600-8M-...
DA-1216-8M	152	1216	PHG DA-1216-8M-...	DA-4000-8M	500	4000	PHG DA-4000-8M-...
DA-1248-8M	156	1248	PHG DA-1248-8M-...	DA-4200-8M	525	4200	PHG DA-4200-8M-...
DA-1256-8M	157	1256	PHG DA-1256-8M-...	DA-4400-8M	550	4400	PHG DA-4400-8M-...
DA-1264-8M	158	1264	PHG DA-1264-8M-...	DA-5120-8M	640	5120	PHG DA-5120-8M-...
DA-1272-8M	159	1272	PHG DA-1272-8M-...	DA-5600-8M	700	5600	PHG DA-5600-8M-...
DA-1280-8M	160	1280	PHG DA-1280-8M-...	DA-5960-8M	745	5960	PHG DA-5960-8M-...
DA-1304-8M	163	1304	PHG DA-1304-8M-...	DA-6600-8M	825	6600	PHG DA-6600-8M-...
DA-1312-8M	164	1312	PHG DA-1312-8M-...	DA-6880-8M	860	6880	PHG DA-6880-8M-...

В условном обозначении указать ширину ремня в мм.

Также имеются нестандартные длины.

Двусторонние ремни HiTD выпускаются с симметричным (DA) и асимметричным (DB) профилем зубьев. При отсутствии иного указания будут поставляться ремни с симметричным профилем (DA).

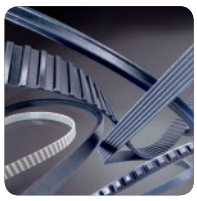

Двухсторонние зубчатые ремни HiTD

D-14M

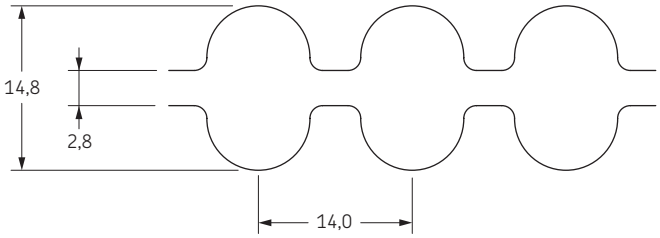

Тип ремня	Количество зубьев с одной стороны	Расчетная длина	Обозначение	Тип ремня	Количество зубьев с одной стороны	Расчетная длина	Обозначение
		мм				мм	
DA-1764-14M	126	1764	**PHG DA-1764-14M-...**	**DA-2800-14M**	200	2800	**PHG DA-2800-14M-...**
DA-1750-14M	125	1750	**PHG DA-1750-14M-...**	**DA-3108-14M**	222	3108	**PHG DA-3108-14M-...**
DA-1764-14M	126	1764	**PHG DA-1764-14M-...**	**DA-3150-14M**	225	3150	**PHG DA-3150-14M-...**
DA-1778-14M	127	1778	**PHG DA-1778-14M-...**	**DA-3304-14M**	236	3304	**PHG DA-3304-14M-...**
DA-1806-14M	129	1806	**PHG DA-1806-14M-...**	**DA-3360-14M**	240	3360	**PHG DA-3360-14M-...**
DA-1820-14M	130	1820	**PHG DA-1820-14M-...**	**DA-3500-14M**	250	3500	**PHG DA-3500-14M-...**
DA-1890-14M	135	1890	**PHG DA-1890-14M-...**	**DA-3850-14M**	275	3850	**PHG DA-3850-14M-...**
DA-1932-14M	138	1932	**PHG DA-1932-14M-...**	**DA-4326-14M**	309	4326	**PHG DA-4326-14M-...**
DA-1960-14M	140	1960	**PHG DA-1960-14M-...**	**DA-4578-14M**	327	4578	**PHG DA-4578-14M-...**
DA-2002-14M	143	2002	**PHG DA-2002-14M-...**	**DA-4760-14M**	340	4760	**PHG DA-4760-14M-...**
DA-2100-14M	150	2100	**PHG DA-2100-14M-...**	**DA-4956-14M**	354	4956	**PHG DA-4956-14M-...**
DA-2240-14M	160	2240	**PHG DA-2240-14M-...**	**DA-5040-14M**	360	5040	**PHG DA-5040-14M-...**
DA-2310-14M	165	2310	**PHG DA-2310-14M-...**	**DA-6160-14M**	440	6160	**PHG DA-6160-14M-...**
DA-2450-14M	175	2450	**PHG DA-2450-14M-...**	**DA-6860-14M**	490	6860	**PHG DA-6860-14M-...**
DA-2590-14M	185	2590	**PHG DA-2590-14M-...**	-	-	-	-

В условном обозначении указать ширину ремня в мм.

Также имеются нестандартные длины.

Двусторонние ремни HiTD выпускаются с симметричным (DA) и асимметричным (DB) профилем зубьев.
При отсутствии иного указания будут поставляться ремни с симметричным профилем (DA).

Зубчатые ремни

T2.5

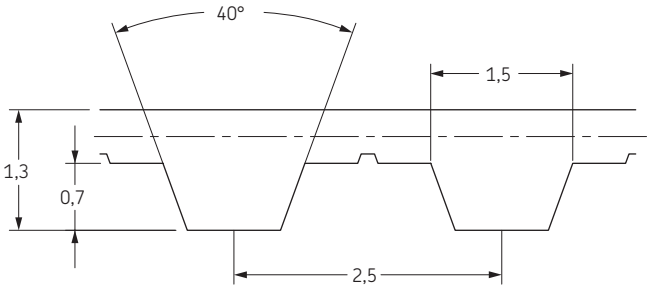

Тип ремня	Количество зубьев с одной стороны	Расчетная длина	Обозначение	Тип ремня	Количество зубьев с одной стороны	Расчетная длина	Обозначение
		мм				мм	
T2,5-102,5	41	102,5	**PHG T2,5-102,5-...**	**T2,5-420**	168	420,0	**PHG T2,5-420-...**
T2,5-120	48	120,0	**PHG T2,5-120-...**	**T2,5-470**	188	470,0	**PHG T2,5-470-...**
T2,5-145	58	145,0	**PHG T2,5-145-...**	**T2,5-480**	192	480,0	**PHG T2,5-480-...**
T2,5-150	60	150,0	**PHG T2,5-150-...**	**T2,5-500**	200	500,0	**PHG T2,5-500-...**
T2,5-160	64	160,0	**PHG T2,5-160-...**	**T2,5-540**	216	540,0	**PHG T2,5-540-...**
T2,5-165	66	165,0	**PHG T2,5-165-...**	**T2,5-620**	248	620,0	**PHG T2,5-620-...**
T2,5-177,5	71	177,5	**PHG T2,5-177,5-...**	**T2,5-635**	254	635,0	**PHG T2,5-635-...**
T2,5-187,5	75	187,5	**PHG T2,5-187,5-...**	**T2,5-690**	276	690,0	**PHG T2,5-690-...**
T2,5-200	80	200,0	**PHG T2,5-200-...**	**T2,5-705**	282	705,0	**PHG T2,5-705-...**
T2,5-230	92	230,0	**PHG T2,5-230-...**	**T2,5-787,5**	315	787,5	**PHG T2,5-787,5-...**
T2,5-245	98	245,0	**PHG T2,5-245-...**	**T2,5-905**	362	905,0	**PHG T2,5-905-...**
T2,5-265	106	265,0	**PHG T2,5-265-...**	**T2,5-975**	390	975,0	**PHG T2,5-975-...**
T2,5-285	114	285,0	**PHG T2,5-285-...**	**T2,5-1040**	416	1040,0	**PHG T2,5-1040-...**
T2,5-300	120	300,0	**PHG T2,5-300-...**	**T2,5-1090**	436	1090,0	**PHG T2,5-1090-...**
T2,5-317,5	127	317,5	**PHG T2,5-317,5-...**	**T2,5-1095**	438	1095,0	**PHG T2,5-1095-...**
T2,5-330	132	330,0	**PHG T2,5-330-...**	**T2,5-1127,5**	451	1127,5	**PHG T2,5-1127,5-...**
T2,5-335	134	335,0	**PHG T2,5-335-...**	**T2,5-1295**	518	1295,0	**PHG T2,5-1295-...**
T2,5-380	152	380,0	**PHG T2,5-380-...**	**T2,5-1345**	538	1345,0	**PHG T2,5-1345-...**
T2,5-410	164	410,0	**PHG T2,5-410-...**	-	-	-	-

В условном обозначении указать ширину ремня в мм.

Также имеются нестандартные длины.

Зубчатые ремни

T5

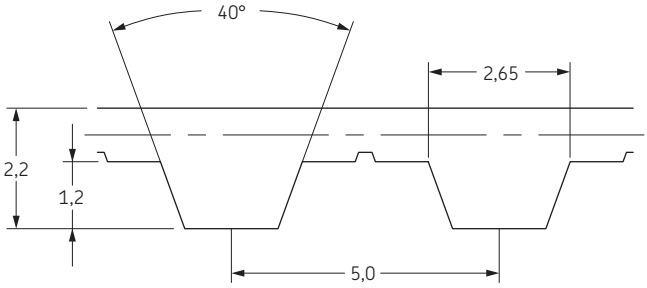

Тип ремня	Количество зубьев	Расчетная длина	Обозначение	Тип ремня	Количество зубьев	Расчетная длина	Обозначение
		мм				мм	
T5-115	23	115	**PHG T5-115-...**	**T5-690**	138	690	**PHG T5-690-...**
T5-150	30	150	**PHG T5-150-...**	**T5-700**	140	700	**PHG T5-700-...**
T5-165	33	165	**PHG T5-165-...**	**T5-710**	142	710	**PHG T5-710-...**
T5-185	37	185	**PHG T5-185-...**	**T5-720**	144	720	**PHG T5-720-...**
T5-200	40	200	**PHG T5-200-...**	**T5-725**	145	725	**PHG T5-725-...**
T5-210	42	210	**PHG T5-210-...**	**T5-740**	148	740	**PHG T5-740-...**
T5-215	43	215	**PHG T5-215-...**	**T5-750**	150	750	**PHG T5-750-...**
T5-220	44	220	**PHG T5-220-...**	**T5-780**	156	780	**PHG T5-780-...**
T5-225	45	225	**PHG T5-225-...**	**T5-800**	160	800	**PHG T5-800-...**
T5-240	48	240	**PHG T5-240-...**	**T5-805**	161	805	**PHG T5-805-...**
T5-250	50	250	**PHG T5-250-...**	**T5-810**	162	810	**PHG T5-810-...**
T5-255	51	255	**PHG T5-255-...**	**T5-815**	163	815	**PHG T5-815-...**
T5-260	52	260	**PHG T5-260-...**	**T5-840**	168	840	**PHG T5-840-...**
T5-270	54	270	**PHG T5-270-...**	**T5-850**	170	850	**PHG T5-850-...**
T5-275	55	275	**PHG T5-275-...**	**T5-860**	172	860	**PHG T5-860-...**
T5-280	56	280	**PHG T5-280-...**	**T5-900**	180	900	**PHG T5-900-...**
T5-295	59	295	**PHG T5-295-...**	**T5-940**	188	940	**PHG T5-940-...**
T5-300	60	300	**PHG T5-300-...**	**T5-990**	198	990	**PHG T5-990-...**
T5-305	61	305	**PHG T5-305-...**	**T5-995**	199	995	**PHG T5-995-...**
T5-310	62	310	**PHG T5-310-...**	**T5-1000**	200	1000	**PHG T5-1000-...**
T5-325	65	325	**PHG T5-325-...**	**T5-1020**	204	1020	**PHG T5-1020-...**
T5-330	66	330	**PHG T5-330-...**	**T5-1030**	206	1030	**PHG T5-1030-...**
T5-340	68	340	**PHG T5-340-...**	**T5-1045**	209	1045	**PHG T5-1045-...**
T5-350	70	350	**PHG T5-350-...**	**T5-1050**	210	1050	**PHG T5-1050-...**
T5-355	71	355	**PHG T5-355-...**	**T5-1060**	212	1060	**PHG T5-1060-...**
T5-365	73	365	**PHG T5-365-...**	**T5-1075**	215	1075	**PHG T5-1075-...**
T5-375	75	375	**PHG T5-375-...**	**T5-1100**	220	1100	**PHG T5-1100-...**
T5-390	78	390	**PHG T5-390-...**	**T5-1120**	224	1120	**PHG T5-1120-...**
T5-400	80	400	**PHG T5-400-...**	**T5-1140**	228	1140	**PHG T5-1140-...**
T5-410	82	410	**PHG T5-410-...**	**T5-1200**	240	1200	**PHG T5-1200-...**
T5-420	84	420	**PHG T5-420-...**	**T5-1215**	243	1215	**PHG T5-1215-...**
T5-450	90	450	**PHG T5-450-...**	**T5-1260**	252	1260	**PHG T5-1260-...**
T5-455	91	455	**PHG T5-455-...**	**T5-1300**	260	1300	**PHG T5-1300-...**
T5-475	95	475	**PHG T5-475-...**	**T5-1380**	276	1380	**PHG T5-1380-...**
T5-480	96	480	**PHG T5-480-...**	**T5-1390**	278	1390	**PHG T5-1390-...**
T5-500	100	500	**PHG T5-500-...**	**T5-1415**	283	1415	**PHG T5-1415-...**
T5-505	101	505	**PHG T5-505-...**	**T5-1520**	304	1520	**PHG T5-1520-...**
T5-510	102	510	**PHG T5-510-...**	**T5-1760**	352	1760	**PHG T5-1760-...**
T5-525	105	525	**PHG T5-525-...**	**T5-1800**	360	1800	**PHG T5-1800-...**
T5-545	109	545	**PHG T5-545-...**	**T5-1880**	376	1880	**PHG T5-1880-...**
T5-550	110	550	**PHG T5-550-...**	**T5-1900**	380	1900	**PHG T5-1900-...**
T5-560	112	560	**PHG T5-560-...**	**T5-1940**	388	1940	**PHG T5-1940-...**
T5-570	114	570	**PHG T5-570-...**	**T5-1960**	392	1960	**PHG T5-1960-...**
T5-575	115	575	**PHG T5-575-...**	**T5-2120**	424	2120	**PHG T5-2120-...**
T5-600	120	600	**PHG T5-600-...**	**T5-2160**	432	2160	**PHG T5-2160-...**
T5-610	122	610	**PHG T5-610-...**	**T5-2220**	444	2220	**PHG T5-2220-...**
T5-620	124	620	**PHG T5-620-...**	**T5-2260**	452	2260	**PHG T5-2260-...**
T5-630	126	630	**PHG T5-630-...**	**T5-2280**	456	2280	**PHG T5-2280-...**
T5-635	127	635	**PHG T5-635-...**	**T5-3060**	612	3060	**PHG T5-3060-...**
T5-650	130	650	**PHG T5-650-...**	**T5-3255**	651	3255	**PHG T5-3255-...**
T5-665	133	665	**PHG T5-665-...**	**T5-3540**	708	3540	**PHG T5-3540-...**
T5-675	135	675	**PHG T5-675-...**	**T5-3750**	750	3750	**PHG T5-3750-...**
T5-685	137	685	**PHG T5-685-...**	**T5-4075**	815	4075	**PHG T5-4075-...**

В условном обозначении указать ширину ремня в мм.

Также имеются нестандартные длины.

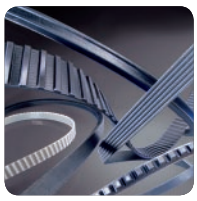

Зубчатые ремни

T10

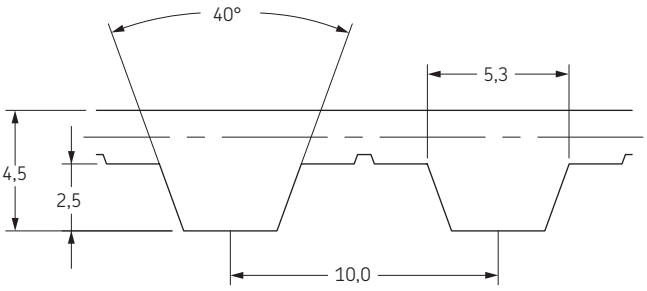

Тип ремня	Количество зубьев	Расчетная длина	Обозначение	Тип ремня	Количество зубьев	Расчетная длина	Обозначение
		мм				мм	
T10-260	26	260	**PHG T10-260-...**	**T10-1420**	142	1420	**PHG T10-1420-...**
T10-320	32	320	**PHG T10-320-...**	**T10-1440**	144	1440	**PHG T10-1440-...**
T10-340	34	340	**PHG T10-340-...**	**T10-1450**	145	1450	**PHG T10-1450-...**
T10-370	37	370	**PHG T10-370-...**	**T10-1460**	146	1460	**PHG T10-1460-...**
T10-400	40	400	**PHG T10-400-...**	**T10-1480**	148	1480	**PHG T10-1480-...**
T10-410	41	410	**PHG T10-410-...**	**T10-1500**	150	1500	**PHG T10-1500-...**
T10-440	44	440	**PHG T10-440-...**	**T10-1520**	152	1520	**PHG T10-1520-...**
T10-450	45	450	**PHG T10-450-...**	**T10-1560**	156	1560	**PHG T10-1560-...**
T10-460	46	460	**PHG T10-460-...**	**T10-1600**	160	1600	**PHG T10-1600-...**
T10-480	48	480	**PHG T10-480-...**	**T10-1610**	161	1610	**PHG T10-1610-...**
T10-500	50	500	**PHG T10-500-...**	**T10-1640**	164	1640	**PHG T10-1640-...**
T10-530	53	530	**PHG T10-530-...**	**T10-1690**	169	1690	**PHG T10-1690-...**
T10-540	54	540	**PHG T10-540-...**	**T10-1700**	170	1700	**PHG T10-1700-...**
T10-550	55	550	**PHG T10-550-...**	**T10-1750**	175	1750	**PHG T10-1750-...**
T10-560	56	560	**PHG T10-560-...**	**T10-1780**	178	1780	**PHG T10-1780-...**
T10-580	58	580	**PHG T10-580-...**	**T10-1800**	180	1800	**PHG T10-1800-...**
T10-600	60	600	**PHG T10-600-...**	**T10-1860**	186	1860	**PHG T10-1860-...**
T10-610	61	610	**PHG T10-610-...**	**T10-1880**	188	1880	**PHG T10-1880-...**
T10-630	63	630	**PHG T10-630-...**	**T10-1960**	196	1960	**PHG T10-1960-...**
T10-650	65	650	**PHG T10-650-...**	**T10-1980**	198	1980	**PHG T10-1980-...**
T10-660	66	660	**PHG T10-660-...**	**T10-2020**	202	2020	**PHG T10-2020-...**
T10-700	70	700	**PHG T10-700-...**	**T10-2080**	208	2080	**PHG T10-2080-...**
T10-720	72	720	**PHG T10-720-...**	**T10-2090**	209	2090	**PHG T10-2090-...**
T10-730	73	730	**PHG T10-730-...**	**T10-2100**	210	2100	**PHG T10-2100-...**
T10-750	75	750	**PHG T10-750-...**	**T10-2200**	220	2200	**PHG T10-2200-...**
T10-770	77	770	**PHG T10-770-...**	**T10-2250**	225	2250	**PHG T10-2250-...**
T10-780	78	780	**PHG T10-780-...**	**T10-2270**	227	2270	**PHG T10-2270-...**
T10-800	80	800	**PHG T10-800-...**	**T10-2300**	230	2300	**PHG T10-2300-...**
T10-810	81	810	**PHG T10-810-...**	**T10-2340**	234	2340	**PHG T10-2340-...**
T10-840	84	840	**PHG T10-840-...**	**T10-2360**	236	2360	**PHG T10-2360-...**
T10-850	85	850	**PHG T10-850-...**	**T10-2380**	238	2380	**PHG T10-2380-...**
T10-880	88	880	**PHG T10-880-...**	**T10-2430**	243	2430	**PHG T10-2430-...**
T10-890	89	890	**PHG T10-890-...**	**T10-2480**	248	2480	**PHG T10-2480-...**
T10-900	90	900	**PHG T10-900-...**	**T10-2500**	250	2500	**PHG T10-2500-...**
T10-910	91	910	**PHG T10-910-...**	**T10-2540**	254	2540	**PHG T10-2540-...**
T10-920	92	920	**PHG T10-920-...**	**T10-2590**	259	2590	**PHG T10-2590-...**
T10-950	95	950	**PHG T10-950-...**	**T10-2610**	261	2610	**PHG T10-2610-...**
T10-960	96	960	**PHG T10-960-...**	**T10-2650**	265	2650	**PHG T10-2650-...**
T10-970	97	970	**PHG T10-970-...**	**T10-2800**	280	2800	**PHG T10-2800-...**
T10-980	98	980	**PHG T10-980-...**	**T10-2880**	288	2880	**PHG T10-2880-...**
T10-1000	100	1000	**PHG T10-1000-...**	**T10-3000**	300	3000	**PHG T10-3000-...**
T10-1010	101	1010	**PHG T10-1010-...**	**T10-3040**	304	3040	**PHG T10-3040-...**
T10-1040	104	1040	**PHG T10-1040-...**	**T10-3100**	310	3100	**PHG T10-3100-...**
T10-1050	105	1050	**PHG T10-1050-...**	**T10-3230**	323	3230	**PHG T10-3230-...**
T10-1080	108	1080	**PHG T10-1080-...**	**T10-3300**	330	3300	**PHG T10-3300-...**
T10-1100	110	1100	**PHG T10-1100-...**	**T10-3340**	334	3340	**PHG T10-3340-...**
T10-1110	111	1110	**PHG T10-1110-...**	**T10-3500**	350	3500	**PHG T10-3500-...**
T10-1140	114	1140	**PHG T10-1140-...**	**T10-3600**	360	3600	**PHG T10-3600-...**
T10-1150	115	1150	**PHG T10-1150-...**	**T10-3680**	368	3680	**PHG T10-3680-...**
T10-1200	120	1200	**PHG T10-1200-...**	**T10-3870**	387	3870	**PHG T10-3870-...**
T10-1210	121	1210	**PHG T10-1210-...**	**T10-4040**	404	4040	**PHG T10-4040-...**
T10-1240	124	1240	**PHG T10-1240-...**	**T10-4280**	428	4280	**PHG T10-4280-...**
T10-1250	125	1250	**PHG T10-1250-...**	**T10-4680**	468	4680	**PHG T10-4680-...**
T10-1260	126	1260	**PHG T10-1260-...**	**T10-5060**	506	5060	**PHG T10-5060-...**
T10-1280	128	1280	**PHG T10-1280-...**	**T10-5360**	536	5360	**PHG T10-5360-...**
T10-1300	130	1300	**PHG T10-1300-...**	**T10-5670**	567	5670	**PHG T10-5670-...**
T10-1320	132	1320	**PHG T10-1320-...**	**T10-6000**	600	6000	**PHG T10-6000-...**
T10-1350	135	1350	**PHG T10-1350-...**	**T10-6290**	629	6290	**PHG T10-6290-...**
T10-1390	139	1390	**PHG T10-1390-...**	**T10-7000**	700	7000	**PHG T10-7000-...**
T10-1400	140	1400	**PHG T10-1400-...**	**T10-7050**	705	7050	**PHG T10-7050-...**

В условном обозначении указать ширину ремня в мм.

Также имеются нестандартные длины.

Зубчатые ремни

T20

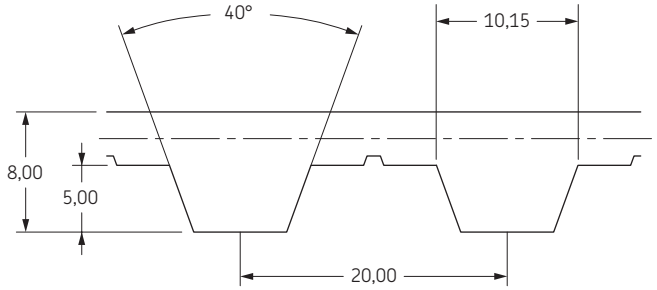

Тип ремня	Количество зубьев	Расчетная длина	Обозначение
		мм	
T20-1180	59	1180	**PHG T20-1180-...**
T20-1220	61	1220	**PHG T20-1220-...**
T20-1240	62	1240	**PHG T20-1240-...**
T20-1260	63	1260	**PHG T20-1260-...**
T20-1280	64	1280	**PHG T20-1280-...**
T20-1460	73	1460	**PHG T20-1460-...**
T20-1680	94	1880	**PHG T20-1680-...**
T20-1700	85	1700	**PHG T20-1700-...**
T20-1780	89	1780	**PHG T20-1780-...**
T20-1880	94	1880	**PHG T20-1880-...**
T20-2040	102	2040	**PHG T20-2040-...**
T20-2200	110	2200	**PHG T20-2200-...**
T20-2240	112	2240	**PHG T20-2240-...**
T20-2600	130	2600	**PHG T20-2600-...**
T20-2720	136	2720	**PHG T20-2720-...**
T20-2740	137	2740	**PHG T20-2740-...**
T20-2760	138	2760	**PHG T20-2760-...**
T20-3100	155	3100	**PHG T20-3100-...**
T20-3620	181	3620	**PHG T20-3620-...**
T20-4760	238	4760	**PHG T20-4760-...**
T20-5000	250	5000	**PHG T20-5000-...**

В условном обозначении указать ширину ремня в мм.

Также имеются нестандартные длины.

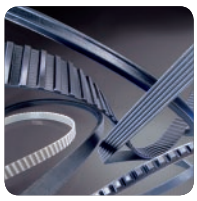

Двухсторонние зубчатые ремни

D-T5

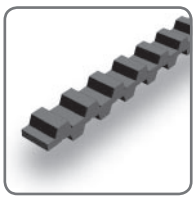

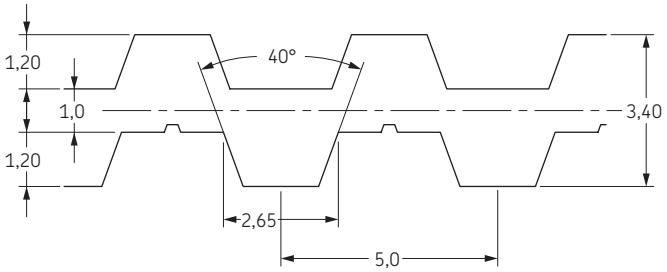

Тип ремня	Количество зубьев с одной стороны	Расчетная длина мм	Обозначение	Тип ремня	Количество зубьев с одной стороны	Расчетная длина мм	Обозначение
D...-T5-500	100	500	**PHG D...-T5-500-...**	**D...-T5-805**	161	805	**PHG D...-T5-805-...**
D...-T5-505	101	505	**PHG D...-T5-505-...**	**D...-T5-810**	162	810	**PHG D...-T5-810-...**
D...-T5-510	102	510	**PHG D...-T5-510-...**	**D...-T5-815**	163	815	**PHG D...-T5-815-...**
D...-T5-525	105	525	**PHG D...-T5-525-...**	**D...-T5-840**	168	840	**PHG D...-T5-840-...**
D...-T5-545	109	545	**PHG D...-T5-545-...**	**D...-T5-850**	170	850	**PHG D...-T5-850-...**
D...-T5-550	110	550	**PHG D...-T5-550-...**	**D...-T5-860**	172	860	**PHG D...-T5-860-...**
D...-T5-560	112	560	**PHG D...-T5-560-...**	**D...-T5-900**	180	900	**PHG D...-T5-900-...**
D...-T5-570	114	570	**PHG D...-T5-570-...**	**D...-T5-940**	188	940	**PHG D...-T5-940-...**
D...-T5-575	115	575	**PHG D...-T5-575-...**	**D...-T5-990**	198	990	**PHG D...-T5-990-...**
D...-T5-600	120	600	**PHG D...-T5-600-...**	**D...-T5-995**	199	995	**PHG D...-T5-995-...**
D...-T5-610	122	610	**PHG D...-T5-610-...**	**D...-T5-1000**	200	1000	**PHG D...-T5-1000-...**
D...-T5-620	124	620	**PHG D...-T5-620-...**	**D...-T5-1020**	204	1020	**PHG D...-T5-1020-...**
D...-T5-630	126	630	**PHG D...-T5-630-...**	**D...-T5-1030**	206	1030	**PHG D...-T5-1030-...**
D...-T5-635	127	635	**PHG D...-T5-635-...**	**D...-T5-1045**	209	1045	**PHG D...-T5-1045-...**
D...-T5-650	130	650	**PHG D...-T5-650-...**	**D...-T5-1050**	210	1050	**PHG D...-T5-1050-...**
D...-T5-665	133	665	**PHG D...-T5-665-...**	**D...-T5-1060**	212	1060	**PHG D...-T5-1060-...**
D...-T5-675	135	675	**PHG D...-T5-675-...**	**D...-T5-1075**	215	1075	**PHG D...-T5-1075-...**
D...-T5-685	137	685	**PHG D...-T5-685-...**	**D...-T5-1100**	220	1100	**PHG D...-T5-1100-...**
D...-T5-690	138	690	**PHG D...-T5-690-...**	**D...-T5-1120**	224	1120	**PHG D...-T5-1120-...**
D...-T5-700	140	700	**PHG D...-T5-700-...**	**D...-T5-1140**	228	1140	**PHG D...-T5-1140-...**
D...-T5-710	142	710	**PHG D...-T5-710-...**	**D...-T5-1200**	240	1200	**PHG D...-T5-1200-...**
D...-T5-720	144	720	**PHG D...-T5-720-...**	**D...-T5-1215**	243	1215	**PHG D...-T5-1215-...**
D...-T5-725	145	725	**PHG D...-T5-725-...**	**D...-T5-1260**	252	1260	**PHG D...-T5-1260-...**
D...-T5-740	148	740	**PHG D...-T5-740-...**	**D...-T5-1300**	260	1300	**PHG D...-T5-1300-...**
D...-T5-750	150	750	**PHG D...-T5-750-...**	**D...-T5-1380**	276	1380	**PHG D...-T5-1380-...**
D...-T5-780	156	780	**PHG D...-T5-780-...**	**D...-T5-1390**	278	1390	**PHG D...-T5-1390-...**
D...-T5-800	160	800	**PHG D...-T5-800-...**	**D...-T5-1415**	283	1415	**PHG D...-T5-1415-...**

В условном обозначении указать ширину ремня в мм.

Также имеются нестандартные длины.

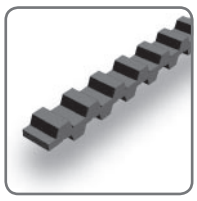

Двухсторонние зубчатые ремни

D-T10

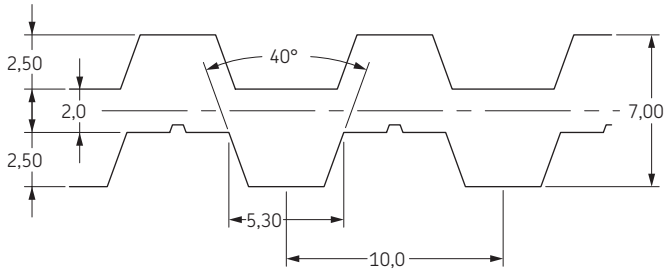

Тип ремня	Количество зубьев с одной стороны	Расчетная длина, мм	Обозначение	Тип ремня	Количество зубьев с одной стороны	Расчетная длина, мм	Обозначение
D...-T10-900	90	900	PHG D...-T10-900-...	D...-T10-1560	156	1560	PHG D...-T10-1560-...
D...-T10-910	91	910	PHG D...-T10-910-...	D...-T10-1600	160	1600	PHG D...-T10-1600-...
D...-T10-920	92	920	PHG D...-T10-920-...	D...-T10-1610	161	1610	PHG D...-T10-1610-...
D...-T10-950	95	950	PHG D...-T10-950-...	D...-T10-1640	164	1640	PHG D...-T10-1640-...
D...-T10-960	96	960	PHG D...-T10-960-...	D...-T10-1690	169	1690	PHG D...-T10-1690-...
D...-T10-970	97	970	PHG D...-T10-970-...	D...-T10-1700	170	1700	PHG D...-T10-1700-...
D...-T10-980	98	980	PHG D...-T10-980-...	D...-T10-1750	175	1750	PHG D...-T10-1750-...
D...-T10-1000	100	1000	PHG D...-T10-1000-...	D...-T10-1780	178	1780	PHG D...-T10-1780-...
D...-T10-1010	101	1010	PHG D...-T10-1010-...	D...-T10-1800	180	1800	PHG D...-T10-1800-...
D...-T10-1040	104	1040	PHG D...-T10-1040-...	D...-T10-1860	186	1860	PHG D...-T10-1860-...
D...-T10-1050	105	1050	PHG D...-T10-1050-...	D...-T10-1880	188	1880	PHG D...-T10-1880-...
D...-T10-1080	108	1080	PHG D...-T10-1080-...	D...-T10-1960	196	1960	PHG D...-T10-1960-...
D...-T10-1100	110	1100	PHG D...-T10-1100-...	D...-T10-1980	198	1980	PHG D...-T10-1980-...
D...-T10-1110	111	1110	PHG D...-T10-1110-...	D...-T10-2020	202	2020	PHG D...-T10-2020-...
D...-T10-1140	114	1140	PHG D...-T10-1140-...	D...-T10-2080	208	2080	PHG D...-T10-2080-...
D...-T10-1150	115	1150	PHG D...-T10-1150-...	D...-T10-2090	209	2090	PHG D...-T10-2090-...
D...-T10-1200	120	1200	PHG D...-T10-1200-...	D...-T10-2100	210	2100	PHG D...-T10-2100-...
D...-T10-1210	121	1210	PHG D...-T10-1210-...	D...-T10-2200	220	2200	PHG D...-T10-2200-...
D...-T10-1240	124	1240	PHG D...-T10-1240-...	D...-T10-2250	225	2250	PHG D...-T10-2250-...
D...-T10-1250	125	1250	PHG D...-T10-1250-...	D...-T10-2270	227	2270	PHG D...-T10-2270-...
D...-T10-1260	126	1260	PHG D...-T10-1260-...	D...-T10-2300	230	2300	PHG D...-T10-2300-...
D...-T10-1280	128	1280	PHG D...-T10-1280-...	D...-T10-2340	234	2340	PHG D...-T10-2340-...
D...-T10-1300	130	1300	PHG D...-T10-1300-...	D...-T10-2360	236	2360	PHG D...-T10-2360-...
D...-T10-1320	132	1320	PHG D...-T10-1320-...	D...-T10-2380	238	2380	PHG D...-T10-2380-...
D...-T10-1350	135	1350	PHG D...-T10-1350-...	D...-T10-2430	243	2430	PHG D...-T10-2430-...
D...-T10-1390	139	1390	PHG D...-T10-1390-...	D...-T10-2480	248	2480	PHG D...-T10-2480-...
D...-T10-1400	140	1400	PHG D...-T10-1400-...	D...-T10-2500	250	2500	PHG D...-T10-2500-...
D...-T10-1420	142	1420	PHG D...-T10-1420-...	D...-T10-2540	254	2540	PHG D...-T10-2540-...
D...-T10-1440	144	1440	PHG D...-T10-1440-...	D...-T10-2590	259	2590	PHG D...-T10-2590-...
D...-T10-1450	145	1450	PHG D...-T10-1450-...	D...-T10-2610	261	2610	PHG D...-T10-2610-...
D...-T10-1460	146	1460	PHG D...-T10-1460-...	D...-T10-2650	265	2650	PHG D...-T10-2650-...
D...-T10-1480	148	1480	PHG D...-T10-1480-...	D...-T10-2800	280	2800	PHG D...-T10-2800-...
D...-T10-1500	150	1500	PHG D...-T10-1500-...	D...-T10-2880	288	2880	PHG D...-T10-2880-...
D...-T10-1520	152	1520	PHG D...-T10-1520-...	D...-T10-3000	300	3000	PHG D...-T10-3000-...

В условном обозначении указать ширину ремня в мм.

Также имеются нестандартные длины.

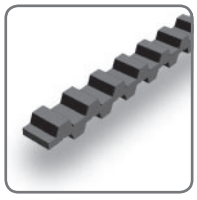

Двухсторонние зубчатые ремни

D-T20

Тип ремня	Количество зубьев с одной стороны	Расчетная длина, мм	Обозначение
D...-T20-1700	85	1700	PHG D...-T20-1700-...
D...-T20-1780	89	1780	PHG D...-T20-1780-...
D...-T20-1880	94	1880	PHG D...-T20-1880-...
D...-T20-2040	102	2040	PHG D...-T20-2040-...
D...-T20-2200	110	2200	PHG D...-T20-2200-...
D...-T20-2240	112	2240	PHG D...-T20-2240-...
D...-T20-2600	130	2600	PHG D...-T20-2600-...
D...-T20-2720	136	2720	PHG D...-T20-2720-...
D...-T20-2740	137	2740	PHG D...-T20-2740-...
D...-T20-2760	138	2760	PHG D...-T20-2760-...
D...-T20-3100	155	3100	PHG D...-T20-3100-...
D...-T20-3620	181	3620	PHG D...-T20-3620-...
D...-T20-4760	238	4760	PHG D...-T20-4760-...
D...-T20-5000	250	5000	PHG D...-T20-5000-...

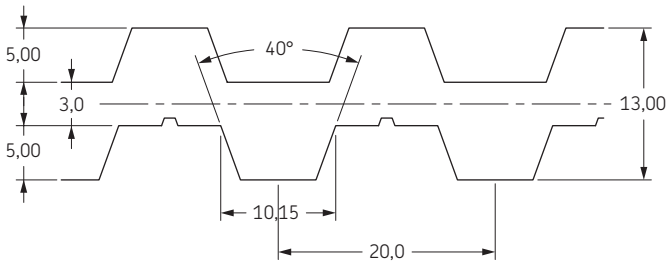

В условном обозначении указать ширину ремня в мм.

Также имеются нестандартные длины.

Цепи

Роликовые цепи

ANSI

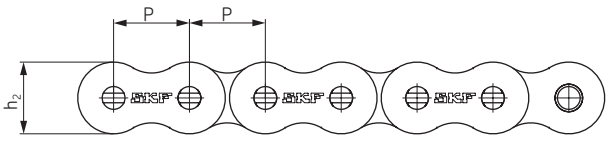

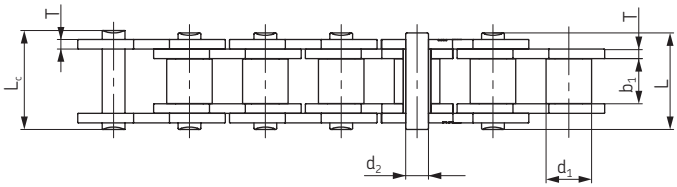

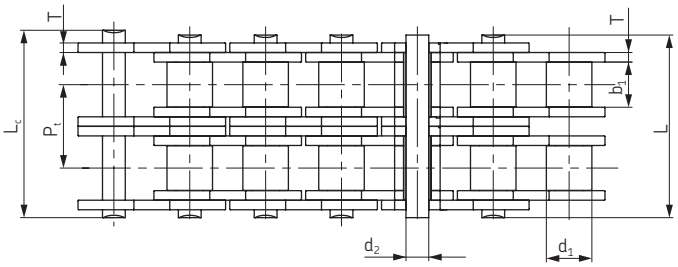

№ цепи по ANSI	№ цепи по BS/ISO	Шаг	Диаметр ролика	Расстояние между внутренними пластинами	Диаметр штифта	Длина штифта		Длина шплинтованного штифта	Высота внутренней пластины	Толщина пластины	Поперечный шаг	Мин. разрушающая нагрузка	Средняя разрушающая нагрузка	Масса на 1 метр	Обозначение
		P	d_1 макс	b_1 макс	d_2 макс	L макс	L_c макс	L_c макс	h_2 макс	T макс	Pt	Q мин	Q_o	q	
		мм	мм	мм	мм	мм	мм	мм	мм	мм	мм	кН	кН	кг/м	
15-1*	**03C***	4,7625	2,48	2,38	1,62	6,10	6,90	-	4,30	0,60	-	1,8	2,0	0,08	**PHC 15-1...**
25-1*	**04C-1***	6,350	3,30	3,18	2,31	7,90	8,40	-	6,00	0,80	-	3,5	4,6	0,15	**PHC 25-1...**
35-1*	**06C-1***	9,525	5,08	4,77	3,58	12,40	13,17	-	9,00	1,30	-	7,9	10,8	0,33	**PHC 35-1...**
41-1	**085-1**	12,700	7,77	6,25	3,58	13,75	15,00	-	9,91	1,30	-	6,7	12,6	0,41	**PHC 41-1...**
40-1	**08A-1**	12,700	7,95	7,85	3,96	16,60	17,80	-	12,00	1,50	-	14,1	17,5	0,62	**PHC 40-1...**
50-1	**10A-1**	15,875	10,16	9,40	5,08	20,70	22,20	23,30	15,09	2,03	-	22,2	29,4	1,02	**PHC 50-1...**
60-1	**12A-1**	19,050	11,91	12,57	5,94	25,90	27,70	28,30	18,00	2,42	-	31,8	41,5	1,50	**PHC 60-1...**
80-1	**16A-1**	25,400	15,88	15,75	7,92	32,70	35,00	36,50	24,00	3,25	-	56,7	69,4	2,60	**PHC 80-1...**
100-1	**20A-1**	31,750	19,05	18,90	9,53	40,40	44,70	44,70	30,00	4,00	-	88,5	109,2	3,91	**PHC 100-1...**
120-1	**24A-1**	38,100	22,23	25,22	11,10	50,30	54,30	54,30	35,70	4,80	-	127,0	156,3	5,62	**PHC 120-1...**
140-1	**28A-1**	44,450	25,40	25,22	12,70	54,40	59,00	59,00	41,00	5,60	-	172,4	212,0	7,50	**PHC 140-1...**
160-1	**32A-1**	50,800	28,58	31,55	14,27	64,80	69,60	69,60	47,80	6,40	-	226,8	278,9	10,10	**PHC 160-1...**
180-1	**36A-1**	57,150	35,71	35,48	17,46	72,80	78,60	78,60	53,60	7,20	-	280,2	341,8	13,45	**PHC 180-1...**
200-1	**40A-1**	63,500	39,68	37,85	19,85	80,30	87,20	87,20	60,00	8,00	-	353,8	431,6	16,15	**PHC 200-1...**
240-1	**48A-1**	76,200	47,63	47,35	23,81	95,50	103,00	103,00	72,39	9,50	-	510,3	622,5	23,20	**PHC 240-1...**
25-2*	**04C-2***	6,350	3,30	3,18	2,31	14,5	15,0	-	6,00	0,80	6,40	7,0	8,6	0,28	**PHC 25-2...**
35-2*	**06C-2***	9,525	5,08	4,77	3,58	22,5	23,3	-	9,00	1,30	10,13	15,8	19,7	0,63	**PHC 35-2...**
41-2	**085-2**	12,700	7,77	6,25	3,58	25,7	26,9	-	9,91	1,30	11,95	13,3	16,9	0,81	**PHC 41-2...**
40-2	**08A-2**	12,700	7,95	7,85	3,96	31,0	32,2	-	12,00	1,50	14,38	28,2	35,9	1,12	**PHC 40-2...**
50-2	**10A-2**	15,875	10,16	9,40	5,08	38,9	40,4	41,2	15,09	2,03	18,11	44,4	58,1	2,00	**PHC 50-2...**
60-2	**12A-2**	19,050	11,91	12,57	5,94	48,8	50,5	51,1	18,00	2,42	22,78	63,6	82,1	2,92	**PHC 60-2...**
80-2	**16A-2**	25,400	15,88	15,75	7,92	62,7	64,3	65,8	24,00	3,25	29,29	113,4	141,8	5,15	**PHC 80-2...**
100-2	**20A-2**	31,750	19,05	18,90	9,53	76,4	80,5	80,5	30,00	4,00	35,76	177,0	219,4	7,80	**PHC 100-2...**
120-2	**24A-2**	38,100	22,23	25,22	11,10	95,8	99,7	99,7	35,70	4,80	45,44	254,0	314,9	11,70	**PHC 120-2...**
140-2	**28A-2**	44,450	25,40	25,22	12,70	103,3	107,9	107,9	41,00	5,60	48,87	344,8	427,5	15,14	**PHC 140-2...**
160-2	**32A-2**	50,800	28,58	31,55	14,27	123,3	128,1	128,1	47,80	6,40	58,55	453,6	562,4	20,14	**PHC 160-2...**
180-2	**36A-2**	57,150	35,71	35,48	17,46	138,6	144,4	144,4	53,60	7,20	65,84	560,5	695,0	29,22	**PHC 180-2...**
200-2	**40A-2**	63,500	39,68	37,85	19,85	151,9	158,8	158,8	60,00	8,00	71,55	707,6	877,4	32,24	**PHC 200-2...**
240-2	**48A-2**	76,200	47,63	47,35	23,81	183,4	190,8	190,8	72,39	9,50	87,83	1020,6	1255,3	45,23	**PHC 240-2...**
25-3*	**04C-3***	6,350	3,30	3,18	2,31	21,0	21,5	-	6,00	0,80	6,40	10,5	12,6	0,44	**PHC 25-3...**
35-3*	**06C-3***	9,525	5,08	4,77	3,58	32,7	33,5	-	9,00	1,30	10,13	23,7	28,6	1,05	**PHC 35-3...**
40-3	**08A-3**	12,700	7,95	7,85	3,96	45,4	46,6	-	12,00	1,50	14,38	42,3	50,0	1,90	**PHC 40-3...**
50-3	**10A-3**	15,875	10,16	9,40	5,08	57,0	58,5	59,3	15,09	2,03	18,11	66,6	77,8	3,09	**PHC 50-3...**
60-3	**12A-3**	19,050	11,91	12,57	5,94	71,5	73,3	73,9	18,00	2,42	22,78	95,4	111,1	4,54	**PHC 60-3...**
80-3	**16A-3**	25,400	15,88	15,75	7,92	91,7	93,6	95,1	24,00	3,25	29,29	170,1	198,4	7,89	**PHC 80-3...**
100-3	**20A-3**	31,750	19,05	18,90	9,53	112,2	116,3	116,3	30,00	4,00	35,76	265,5	309,6	11,77	**PHC 100-3...**
120-3	**24A-3**	38,100	22,23	25,22	11,10	141,4	145,2	145,2	35,70	4,80	45,44	381,0	437,2	17,53	**PHC 120-3...**
140-3	**28A-3**	44,450	25,40	25,22	12,70	152,2	156,8	156,8	41,00	5,60	48,87	517,2	593,3	22,20	**PHC 140-3...**
160-3	**32A-3**	50,800	28,58	31,55	14,27	181,8	186,6	186,6	47,80	6,40	58,55	680,4	780,6	30,02	**PHC 160-3...**
180-3	**36A-3**	57,150	35,71	35,48	17,46	204,4	210,2	210,2	53,60	7,20	65,84	840,7	983,6	38,22	**PHC 180-3...**
200-3	**40A-3**	63,500	39,68	37,85	19,85	223,5	230,4	230,4	60,00	8,00	71,55	1061,4	1217,8	49,03	**PHC 200-3...**
240-3	**48A-3**	76,200	47,63	47,35	23,81	271,3	278,6	278,6	72,39	9,50	87,83	1530,9	1756,5	71,60	**PHC 240-3...**

* Втулочная цепь: d1 определяет наружный диаметр втулки

Для шплинтованных цепей добавить "C" после количества рядов. Например, 140-1 со шплинтовой шпилькой обозначается, как PHC 140-1C...

Стандартные длины: 10 футов и 5 м. В условном обозначении указать длину цепи. Например, упаковка с 10-футовой цепью 140-1 обозначается PHC 140-1X10FT

Обозначение звеньев: при указании типа звеньев к условному обозначению, приведенному в таблице, прибавляется "C/L" (соединительные) или "O/L" (переходные)

Роликовые цепи

BS/ISO

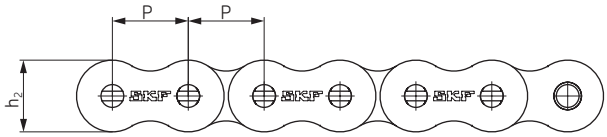

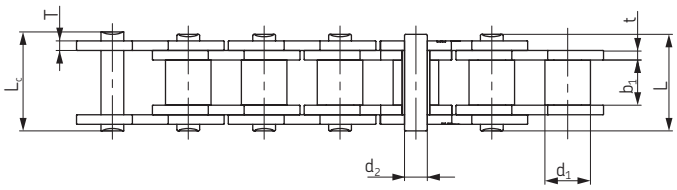

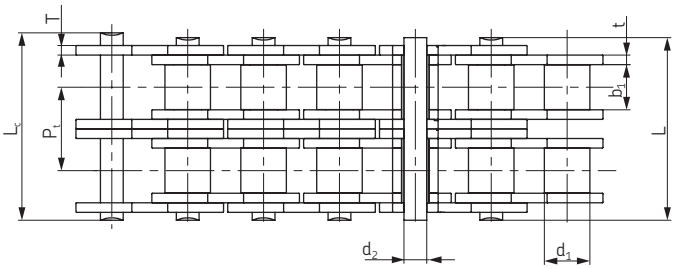

№ цепи по BS/ISO	Шаг	Диаметр ролика	Расстояние между внутренними пластинами	Диаметр штифта	Длина штифта		Высота внутренней пластины	Толщина пластины		Попе-речный шаг	Мин. разру-шающая нагрузка	Средняя разру-шающая нагрузка	Масса на 1 метр	Обозначение
	P	d_1 макс	b_1 макс	d_2 макс	L макс	L_c макс	h_2 макс	t макс	T макс	Pt	Q мин	Q_0	q	
	мм	мм	мм	мм	мм	мм	мм	мм		мм	кН	кН	кг/м	
04B-1	6,000	4,00	2,80	1,85	6,80	7,8	5,00	0,60	0,60	-	3,0	3,2	0,11	**PHC 04B-1...**
05B-1	8,000	5,00	3,00	2,31	8,20	8,9	7,10	0,80	0,80	-	5,0	5,9	0,20	**PHC 05B-1...**
06B-1*	9,525	6,35	5,72	3,28	13,15	14,1	8,20	1,30	1,30	-	9,0	10,4	0,41	**PHC 06B-1...**
08B-1	12,700	8,51	7,75	4,45	16,70	18,2	11,80	1,60	1,60	-	18,0	19,4	0,69	**PHC 08B-1...**
10B-1	15,875	10,16	9,65	5,08	19,50	20,9	14,70	1,70	1,70	-	22,4	27,5	0,93	**PHC 10B-1...**
12B-1	19,050	12,07	11,68	5,72	22,50	24,2	16,00	1,85	1,85	-	29,0	32,2	1,15	**PHC 12B-1...**
16B-1	25,400	15,88	17,02	8,28	36,10	37,4	21,00	4,15	3,10	-	60,0	72,8	2,71	**PHC 16B-1...**
20B-1	31,750	19,05	19,56	10,19	41,30	45,0	26,40	4,50	3,50	-	95,0	106,7	3,70	**PHC 20B-1...**
24B-1	38,100	25,40	25,40	14,63	53,40	57,8	33,20	6,00	4,80	-	160,0	178,0	7,10	**PHC 24B-1...**
28B-1	44,450	27,94	30,99	15,90	65,10	69,5	36,70	7,50	6,00	-	200,0	222,0	8,50	**PHC 28B-1...**
32B-1	50,800	29,21	30,99	17,81	66,00	71,0	42,00	7,00	6,00	-	250,0	277,5	10,25	**PHC 32B-1...**
40B-1	63,500	39,37	38,10	22,89	82,20	89,2	52,96	8,50	8,00	-	355,0	394,0	16,35	**PHC 40B-1...**
48B-1	76,200	48,26	45,72	29,24	99,10	107,0	63,80	12,00	10,00	-	560,0	621,6	25,00	**PHC 48B-1...**
56B-1	88,900	53,98	53,34	34,32	114,60	123,0	77,80	13,50	12,00	-	850,0	940,0	35,78	**PHC 56B-1...**
64B-1	101,600	63,50	60,96	39,40	130,00	138,5	90,17	15,00	13,00	-	112,0	1240,0	46,00	**PHC 64B-1...**
72B-1	114,300	72,39	68,58	44,48	147,40	156,4	103,60	17,00	15,00	-	1400,0	1550,0	60,80	**PHC 72B-1...**
05B-2	8,000	5,00	3,00	2,31	13,9	14,5	7,10	0,80	0,80	5,64	7,8	10,2	0,33	**PHC 05B-2...**
06B-2*	9,525	6,35	5,72	3,28	23,4	24,4	8,20	1,30	1,30	10,24	16,9	18,7	0,77	**PHC 06B-2...**
08B-2	12,700	8,51	7,75	4,45	31,2	32,2	11,80	1,60	1,60	13,92	32,0	38,7	1,34	**PHC 08B-2...**
10B-2	15,875	10,16	9,65	5,08	36,1	37,5	14,70	1,70	1,70	16,59	44,5	56,2	1,84	**PHC 10B-2...**
12B-2	19,050	12,07	11,68	5,72	42,0	43,6	16,00	1,85	1,85	19,46	57,8	66,1	2,31	**PHC 12B-2...**
16B-2	25,400	15,88	17,02	8,28	68,0	69,3	21,00	4,15	3,10	31,88	106,0	133,0	5,42	**PHC 16B-2...**
20B-2	31,750	19,05	19,56	10,19	77,8	81,5	26,40	4,50	3,50	36,45	170,0	211,2	7,20	**PHC 20B-2...**
24B-2	38,100	25,40	25,40	14,63	101,7	106,2	33,20	6,00	4,80	48,36	280,0	319,2	13,40	**PHC 24B-2...**
28B-2	44,450	27,94	30,99	15,90	124,6	129,1	36,70	7,50	6,00	59,56	360,0	406,8	16,60	**PHC 28B-2...**
32B-2	50,800	29,21	30,99	17,81	124,6	129,6	42,00	7,00	6,00	58,55	450,0	508,5	21,00	**PHC 32B-2...**
40B-2	63,500	39,37	38,10	22,89	154,5	161,5	52,96	8,50	8,00	72,29	630,0	711,9	32,00	**PHC 40B-2...**
48B-2	76,200	48,26	45,72	29,24	190,4	198,2	63,80	12,00	10,00	91,21	1000,0	1130,0	50,00	**PHC 48B-2...**
56B-2	88,900	53,98	53,34	34,32	221,2	229,6	77,80	13,50	12,00	106,6	1600,0	1760,0	71,48	**PHC 56B-2...**
64B-2	101,60	63,50	60,96	39,40	249,9	258,4	90,17	15,00	13,00	119,89	2000,0	2200,0	91,00	**PHC 64B-2...**
72B-2	114,30	72,39	68,58	44,48	283,7	292,7	103,60	17,00	15,00	136,27	2500,0	2750,0	120,40	**PHC 72B-2...**
05B-3	8,000	5,00	3,00	2,31	19,5	20,2	7,10	0,80	0,80	5,64	11,1	13,8	0,48	**PHC 05B-3...**
06B-3*	9,525	6,35	5,72	3,28	33,5	34,6	8,20	1,30	1,30	10,24	24,9	30,1	1,16	**PHC 06B-3...**
08B-3	12,700	8,51	7,75	4,45	45,1	46,1	11,80	1,60	1,60	13,92	47,5	57,8	2,03	**PHC 08B-3...**
10B-3	15,875	10,16	9,65	5,08	52,7	54,1	14,70	1,70	1,70	16,59	66,7	84,5	2,77	**PHC 10B-3...**
12B-3	19,050	12,07	11,68	5,72	61,5	63,1	16,00	1,85	1,85	19,46	86,7	101,8	3,46	**PHC 12B-3...**
16B-3	25,400	15,88	17,02	8,28	99,8	101,2	21,00	4,15	3,10	31,88	160,0	203,7	8,13	**PHC 16B-3...**
20B-3	31,750	19,05	19,56	10,19	114,2	117,9	26,40	4,50	3,50	36,45	250,0	290,0	10,82	**PHC 20B-3...**
24B-3	38,100	25,40	25,40	14,63	150,1	154,6	33,20	6,00	4,80	48,36	425,0	493,0	20,10	**PHC 24B-3...**
28B-3	44,450	27,94	30,99	15,90	184,2	188,7	36,70	7,50	6,00	59,56	530,0	609,5	24,92	**PHC 28B-3...**
32B-3	50,800	29,21	30,99	17,81	183,2	188,2	42,00	7,00	6,00	58,55	670,0	770,5	31,56	**PHC 32B-3...**
40B-3	63,500	39,37	38,10	22,89	226,8	233,8	52,96	8,50	8,00	72,29	950,0	1092,5	48,10	**PHC 40B-3...**
48B-3	76,200	48,26	45,72	29,24	281,6	289,4	63,80	12,00	10,00	91,21	1500,0	1710,0	75,00	**PHC 48B-3...**
56B-3	88,900	53,98	53,34	34,32	327,8	336,2	77,80	13,50	12,00	106,6	2240,0	2240,0	107,18	**PHC 56B-3...**
64B-3	101,60	63,50	60,96	39,40	369,8	378,3	90,17	15,00	13,00	119,89	3000,0	3300,0	136,00	**PHC 64B-3...**
72B-3	114,30	72,39	68,58	44,48	420,0	429,0	103,60	17,00	15,00	136,27	3750,0	4125,0	180,00	**PHC 72B-3...**

* Пластины с прямой гранью

Стандартные длины: 10 футов и 5 м. В условном обозначении указать длину цепи.
Например, упаковка с 5-ти метровой цепью 08B-1 обозначается PHC 08B-1X5M

Обозначение звеньев: при указании типа звеньев к условному обозначению, приведенному в таблице, прибавляется “C/L” (соединительные) или “O/L” (переходные)

Специальные роликовые цепи

Прикрепления A-1, K-1

№ цепи по ANSI	№ цепи по BS/ISO	P	G	F	W	T	h_4	d_4	Обозначение
		мм	мм	мм	мм	мм	мм	мм	
35-1	06C-1	9,53	7,90	19,00	28,60	1,30	6,35	3,40	PHC 35-1...
40-1	08A-1	12,70	9,50	25,40	35,20	1,50	7,90	3,40	PHC 40-1...
41-1	085-1	12,70	9,50	24,00	33,40	1,30	6,90	3,60	PHC 41-1...
50-1	10A-1	15,88	12,70	31,75	46,20	2,03	10,30	5,50	PHC 50-1...
60-1	12A-1	19,05	15,90	38,10	55,60	2,42	11,90	5,50	PHC 60-1...
80-1	16A-1	25,40	19,10	50,80	64,80	3,25	15,90	6,80	PHC 80-1...
100-1	20A-1	31,75	25,40	63,50	87,30	4,00	19,80	9,20	PHC 100-1...
120-1	24A-1	38,10	28,60	76,20	108,50	4,80	23,00	9,80	PHC 120-1...
140-1	28A-1	44,45	34,90	88,90	123,00	5,60	28,60	11,40	PHC 140-1...
160-1	32A-1	50,80	38,10	101,60	142,80	6,40	31,75	13,10	PHC 160-1...
200-1	40A-1	63,50	50,80	127,00	179,00	8,00	42,88	16,30	PHC 200-1...
-	06B-1*	9,53	8,00	19,04	27,00	1,30	6,50	3,50	PHC 06B-1...
-	08B-1	12,70	9,50	25,40	36,40	1,60	8,90	4,50	PHC 08B-1...
-	10B-1	15,88	14,30	31,75	44,60	1,70	10,31	5,30	PHC 10B-1...
-	12B-1	19,05	16,00	38,10	52,40	1,85	13,46	6,40	PHC 12B-1...
-	16B-1	25,40	19,10	50,80	72,60	3,10	15,88	6,40	PHC 16B-1...
-	20B-1	31,75	35,00	63,50	100,50	3,50	19,80	9,00	PHC 20B-1...
-	24B-1	38,10	30,00	76,20	108,40	4,80	26,67	10,50	PHC 24B-1...
-	28B-1	44,45	35,00	88,90	123,00	6,00	28,58	13,10	PHC 28B-1...
-	32B-1	50,80	38,10	101,60	142,80	6,00	31,75	13,10	PHC 32B-1...

* Пластины с прямой гранью

В условном обозначении указать шаг прикрепления и тип, а также длину цепи.

Например: PHC 40-1-L2A1X10FT (ANSI 40-1 с прикреплением A-1 на каждом втором звене, длина 10 футов)

Примечание: Также изготавливается из нержавеющей стали.

При размещении заказа, использовать суффикс SS, например: PHC 40-1SS-L1A1X10FT

A-1

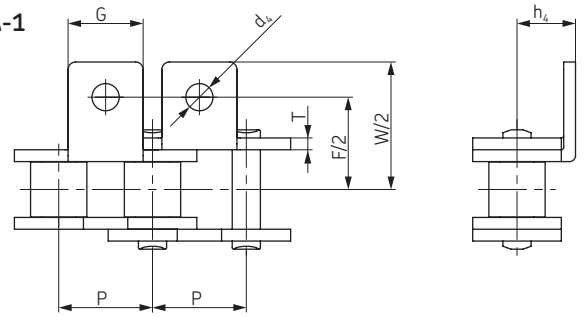

K-1

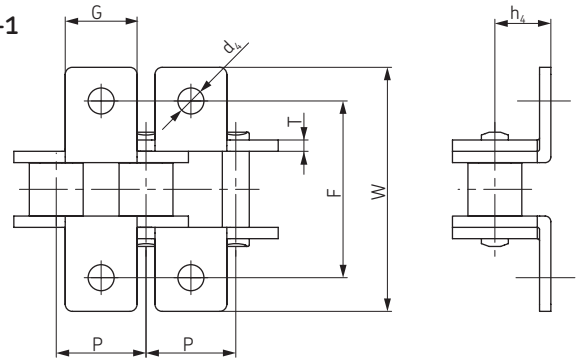

Специальные роликовые цепи

Прикрепления SA-1/M1, SK-1/M1

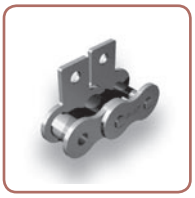

№ цепи по ANSI	№ цепи по BS/ISO	P	G	C	F	T	d_4	Обозначение
		мм	мм	мм	мм	мм	мм	
35-1	06C-1	9,53	7,90	9,50	14,55	1,30	3,40	PHC 35-1...
40-1	08A-1	12,70	9,50	12,70	19,05	1,50	3,40	PHC 40-1...
41-1	085-1	12,70	9,50	11,85	16,55	1,30	3,60	PHC 41-1...
50-1	10A-1	15,88	12,70	15,90	25,25	2,03	5,50	PHC 50-1...
60-1	12A-1	19,05	15,90	18,30	29,33	2,42	5,50	PHC 60-1...
80-1	16A-1	25,40	19,10	24,60	34,70	3,25	6,80	PHC 80-1...
100-1	20A-1	31,75	25,40	31,80	43,30	4,00	9,20	PHC 100-1...
120-1	24A-1	38,10	28,60	36,50	51,60	4,80	9,80	PHC 120-1...
140-1	28A-1	44,45	34,90	44,50	62,00	5,60	11,40	PHC 140-1...
160-1	32A-1	50,80	38,10	50,80	69,85	6,40	13,10	PHC 160-1...
200-1	40A-1	63,50	50,80	63,50	88,90	8,00	16,30	PHC 200-1...
-	*06B-1	9,53	8,00	9,52	13,50	1,30	3,50	PHC 06B-1...
-	08B-1	12,70	9,50	13,35	18,90	1,60	4,30	PHC 08B-1...
-	10B-1	15,88	14,30	16,50	22,95	1,70	5,30	PHC 10B-1...
-	12B-1	19,05	16,00	21,45	28,60	1,85	6,40	PHC 12B-1...
-	16B-1	25,40	19,10	23,15	34,00	3,10	6,40	PHC 16B-1...
-	20B-1	31,75	35,00	30,50	45,70	3,50	9,00	PHC 20B-1...

* Пластины с прямой гранью

В условном обозначении указать шаг прикрепления и тип, а также длину цепи.

Например: PHC 80-1-L1SK1X10FT (ANSI 80-1 с прикреплением SK-1 на каждом десятом звене, длина 10 футов)

Примечание: Также изготавливается из нержавеющей стали. При размещении заказа, использовать суффикс SS, например: PHC 80-1SS-L1SK1X10FT

SA-1/M1

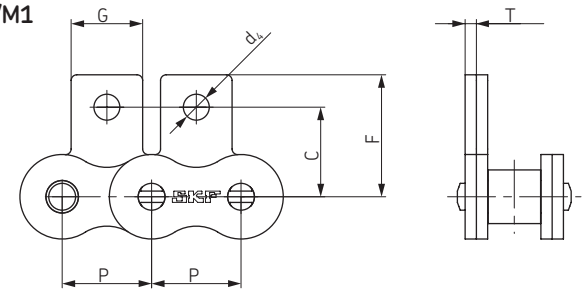

SK-1/M1

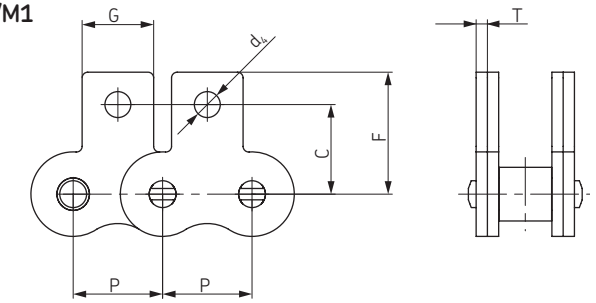

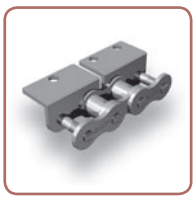

Специальные роликовые цепи

Прикрепления WA-1, WA-2, WK-1, WK-2

№ цепи по ANSI	№ цепи по BS/ISO	P	G	L	F	W	T	h_4	d_4	Обозначение
		мм	мм	мм	мм	мм	мм	мм	мм	
35-1	**06C-1**	9,53	17,32	9,53	19,00	28,60	1,30	6,35	2,80	**PHC 35-1...**
40-1	**08A-1**	12,70	23,00	12,70	25,40	35,60	1,50	7,90	3,40	**PHC 40-1...**
41-1	**085-1**	12,70	22,30	12,70	24,00	35,00	1,30	7,20	4,85	**PHC 41-1...**
50-1	**10A-1**	15,88	28,80	15,88	31,75	46,80	2,03	10,30	5,50	**PHC 50-1...**
60-1	**12A-1**	19,05	34,65	19,05	38,10	56,40	2,42	11,90	5,50	**PHC 60-1...**
80-1	**16A-1**	25,40	45,90	25,40	50,80	73,20	3,25	15,90	6,80	**PHC 80-1...**
100-1	**20A-1**	31,75	57,65	31,75	63,50	89,80	4,00	19,80	9,20	**PHC 100-1...**
120-1	**24A-1**	38,10	69,30	38,10	76,20	108,80	4,80	23,00	9,80	**PHC 120-1...**
140-1	**28A-1**	44,45	80,45	44,45	88,90	123,00	5,60	28,60	11,40	**PHC 140-1...**
160-1	**32A-1**	50,80	92,00	50,80	101,60	142,80	6,40	31,75	13,10	**PHC 160-1...**
200-1	**40A-1**	63,50	115,50	63,50	127,00	179,00	8,00	42,88	16,30	**PHC 200-1...**
-	**08B-1**	12,70	24,00	25,40	25,40	36,40	1,60	8,90	4,30	**PHC 08B-1...**
-	**10B-1**	15,88	29,58	31,80	31,80	44,60	1,70	10,31	5,30	**PHC 10B-1...**
-	**12B-1**	19,05	34,05	38,10	38,10	52,00	1,85	13,46	6,40	**PHC 12B-1...**
-	**16B-1**	25,40	46,40	50,80	50,80	72,60	3,10	15,88	6,40	**PHC 16B-1...**
-	**20B-1**	31,75	58,10	63,00	63,00	100,50	3,50	19,80	9,00	**PHC 20B-1...**
-	**24B-1**	38,10	71,30	76,20	76,20	108,40	4,80	26,67	10,50	**PHC 24B-1...**
-	**28B-1**	44,45	81,10	88,90	88,90	123,00	6,00	28,58	13,10	**PHC 28B-1...**
-	**32B-1**	50,80	92,80	101,60	101,60	142,80	6,00	31,75	13,10	**PHC 32B-1...**

В условном обозначении указать шаг прикрепления и тип, а также длину цепи.

Например: PHC 80-1-L2WA2X10FT (ANSI 80-1 с прикреплением WA-2 на каждом втором звене, длина 10 футов)

Примечание: Также изготавливается из нержавеющей стали. При размещении заказа, использовать суффикс SS, например: PHC 80-1SS-L2WA2X10FT.

WA-1 **WA-2**

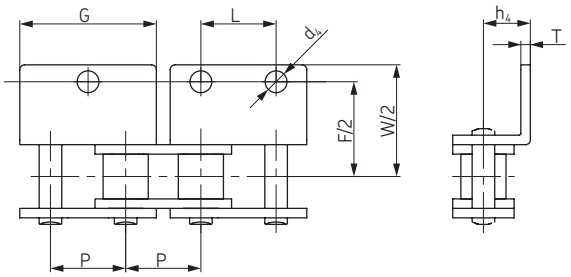

WK-1 **WK-2**

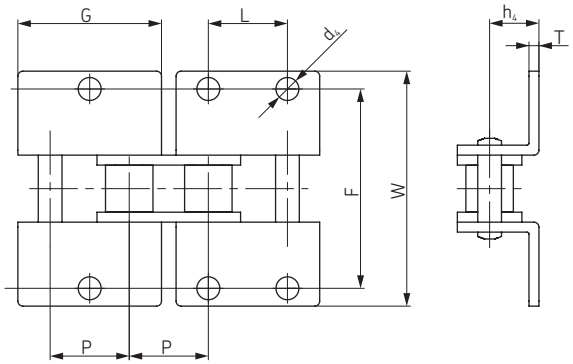

Специальные роликовые цепи

Прикрепления WSA-1, WSA-2, WSK-1, WSK-2

№ цепи по ANSI	№ цепи по BS/ISO	P	G	L	C	F	T	d_4	Обозначение
		мм	мм	мм	мм	мм	мм	мм	
35-1	**06C-1**	9,53	17,32	9,53	9,50	14,55	1,30	2,80	**PHC 35-1...**
40-1	**08A-1**	12,70	23,00	12,70	12,70	17,40	1,50	3,40	**PHC 40-1...**
41-1	**085-1**	12,70	21,20	12,70	11,85	16,55	1,30	3,60	**PHC 41-1...**
50-1	**10A-1**	15,88	28,80	15,88	15,90	23,05	2,03	5,50	**PHC 50-1...**
60-1	**12A-1**	19,05	34,65	19,05	18,30	26,86	2,42	5,50	**PHC 60-1...**
80-1	**16A-1**	25,40	45,90	25,40	24,60	35,45	3,25	6,80	**PHC 80-1...**
100-1	**20A-1**	31,75	57,65	31,75	31,80	44,00	4,00	9,20	**PHC 100-1...**
120-1	**24A-1**	38,10	69,30	38,10	36,50	51,60	4,80	9,80	**PHC 120-1...**
140-1	**28A-1**	44,45	80,45	44,45	44,50	62,00	5,60	11,40	**PHC 140-1...**
160-1	**32A-1**	50,80	92,00	50,80	50,80	69,85	6,40	13,10	**PHC 160-1...**
200-1	**40A-1**	63,50	115,50	63,50	63,50	88,90	8,00	16,30	**PHC 200-1...**
-	**08B-1**	12,70	23,30	12,70	13,35	18,90	1,60	4,30	**PHC 08B-1...**
-	**10B-1**	15,88	29,58	15,88	16,50	22,95	1,70	5,30	**PHC 10B-1...**
-	**12B-1**	19,05	34,05	19,05	21,45	28,60	1,85	6,40	**PHC 12B-1...**
-	**16B-1**	25,40	46,40	25,40	23,15	34,00	3,10	6,40	**PHC 16B-1...**
-	**20B-1**	31,75	58,10	31,75	30,50	45,70	3,50	9,00	**PHC 20B-1...**

В условном обозначении указать шаг прикрепления и тип, а также длину цепи.

Например: PHC 80-1-L4WSA1X10FT (ANSI 80-1 с прикреплением WSA-1 на каждом четвертом звене, длина 10 футов)

Примечание: Также изготавливается из нержавеющей стали.

При размещении заказа, использовать суффикс SS, например: PHC 80-1SS L4WSA1X10FT

WSA-1 **WSA-2**

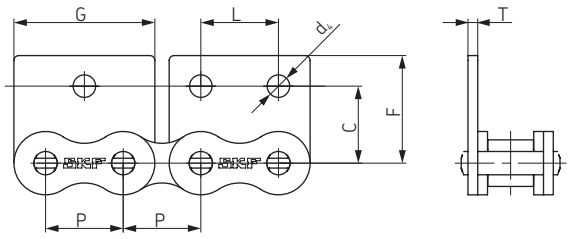

WSK-1 **WSK-2**

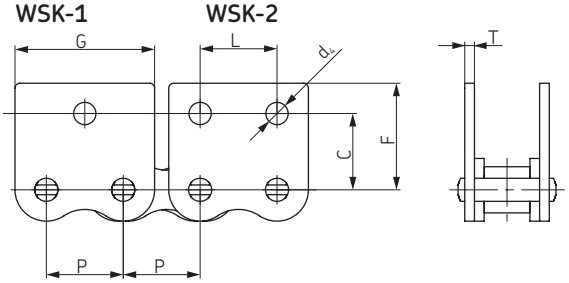

Роликовые цепи

ANSI повышенной прочности H

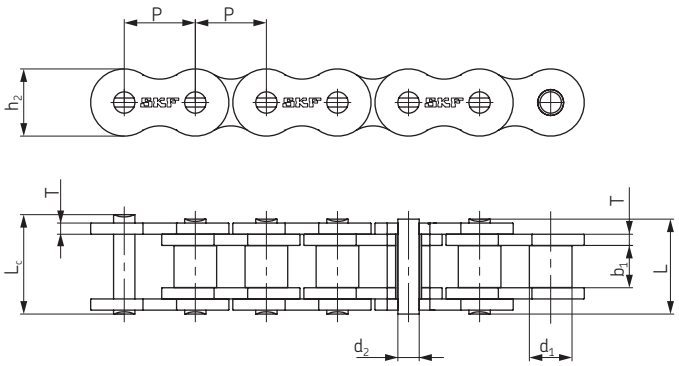

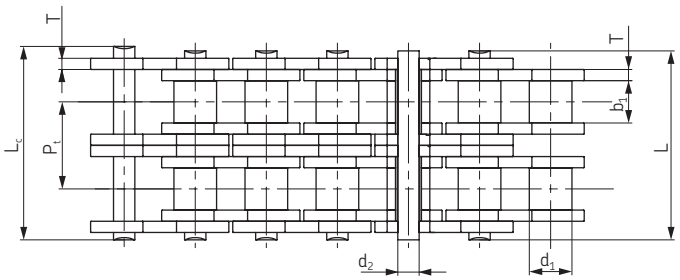

№ цепи по ANSI	№ цепи по BS/ISO	Шаг	Диаметр ролика	Расстояние между внутренними пластинами	Диаметр штифта	Длина штифта		Длина шплинтованного штифта	Высота внутренней пластины	Толщина пластины	Поперечный шаг	Мин. разрушающая нагрузка	Средняя разрушающая нагрузка	Масса на 1 метр	Обозначение
		P	d_1 макс	b_1 макс	d_2 макс	L макс	L_c макс	L_c макс	h_2 макс	T макс	Pt	Q мин	Q_o	q	
		мм	мм	мм	мм	мм	мм	мм	мм	мм	мм	кН	кН	кг/м	
35H-1*	**-**	9,525	5,08	4,77	3,58	13,3	14,3	-	9,0	1,50	-	7,9	10,8	0,41	**PHC 35H-1...**
40H-1	**08AH-1**	12,700	7,95	7,85	3,96	18,8	19,9	-	12,00	2,03	-	14,1	19,1	0,82	**PHC 40H-1...**
50H-1	**10AH-1**	15,875	10,16	9,40	5,08	22,1	23,4	24,4	15,09	2,42	-	22,2	30,2	1,25	**PHC 50H-1...**
60H-1	**12AH-1**	19,050	11,91	12,57	5,94	29,2	31,0	31,6	18,00	3,25	-	31,8	42,7	1,87	**PHC 60H-1...**
80H-1	**16AH-1**	25,400	15,88	15,75	7,92	36,2	37,7	39,4	24,00	4,00	-	56,7	71,4	3,10	**PHC 80H-1...**
100H-1	**20AH-1**	31,750	19,05	18,90	9,53	43,6	46,9	46,9	30,00	4,80	-	88,5	112,4	4,52	**PHC 100H-1...**
120H-1	**24AH-1**	38,100	22,23	25,22	11,10	53,5	57,5	57,5	35,70	5,60	-	127,0	160,9	6,60	**PHC 120H-1...**
140H-1	**28AH-1**	44,450	25,40	25,22	12,70	57,6	62,2	62,2	41,00	6,40	-	172,4	217,3	8,30	**PHC 140H-1...**
160H-1	**32AH-1**	50,800	28,58	31,55	14,27	68,2	73,0	73,0	47,80	7,20	-	226,8	285,8	10,30	**PHC 160H-1...**
180H-1	**36AH-1**	57,150	35,71	35,48	17,46	75,9	81,6	-	53,60	8,0	-	281,0	341,8	14,83	**PHC 180H-1...**
200H-1	**40AH-1**	63,500	39,68	37,85	19,85	86,6	93,5	93,5	60,00	9,50	-	353,8	444,5	19,16	**PHC 200H-1...**
240H-1	**48AH-1**	76,200	47,63	47,35	23,81	109,6	115,9	-	72,30	12,70	-	510,3	622,5	30,4	**PHC 240H-1...**
60H-2	**12AH-2**	19,050	11,91	12,57	5,94	55,3	57,1	57,7	18,00	3,25	26,11	63,6	84,5	3,71	**PHC 60H-2...**
80H-2	**16AH-2**	25,400	15,88	15,75	7,92	68,8	70,3	72,0	24,00	4,00	32,59	113,4	145,3	6,15	**PHC 80H-2...**
100H-2	**20AH-2**	31,750	19,05	18,90	9,53	82,7	86,0	86,0	30,00	4,80	39,09	177,0	225,9	9,03	**PHC 100H-2...**
120H-2	**24AH-2**	38,100	22,23	25,22	11,10	102,4	106,4	106,4	35,70	5,60	48,87	254,0	322,7	13,13	**PHC 120H-2...**
140H-2	**28AH-2**	44,450	25,40	25,22	12,70	109,8	114,4	114,4	41,00	6,40	52,20	344,8	437,7	16,60	**PHC 140H-2...**
160H-2	**32AH-2**	50,800	28,58	31,55	14,27	130,1	134,9	134,9	47,80	7,20	61,90	453,6	571,6	20,20	**PHC 160H-2...**
200H-2	**40AH-2**	63,500	39,68	37,85	19,85	164,9	171,8	171,8	60,00	9,50	78,31	707,6	894,9	38,11	**PHC 200H-2...**
60H-3	**12AH-3**	19,050	11,91	12,57	5,94	81,4	83,2	83,8	18,00	3,25	26,11	95,4	113,9	5,54	**PHC 60H-3...**
80H-3	**16AH-3**	25,400	15,88	15,75	7,92	101,4	102,9	104,6	24,00	4,00	32,59	170,1	203,5	9,42	**PHC 80H-3...**
100H-3	**20AH-3**	31,750	19,05	18,90	9,53	121,8	125,1	125,1	30,00	4,80	39,09	265,5	314,8	12,96	**PHC 100H-3...**
120H-3	**24AH-3**	38,100	22,23	25,22	11,10	151,2	155,2	155,2	35,70	5,60	48,87	381,0	444,7	19,64	**PHC 120H-3...**
140H-3	**28AH-3**	44,450	25,40	25,22	12,70	162,0	166,6	166,6	41,00	6,40	52,20	517,2	598,4	24,90	**PHC 140H-3...**
160H-3	**32AH-3**	50,800	28,58	31,55	14,27	192,0	196,8	196,8	47,80	7,20	61,90	680,4	787,3	30,10	**PHC 160H-3...**
200H-3	**40AH-3**	63,500	39,68	37,85	19,85	243,2	250,1	250,1	60,00	9,50	78,31	1061,4	1228,2	57,06	**PHC 200H-3...**

* Втулочная цепь: d1 определяет наружный диаметр втулки

Для шплинтованных цепей добавить “C” после количества рядов. Например 160H-1 со шплинтовой шпилькой обозначается, как PHC 160H-1C...

Стандартные длины: 10 футов и 5 м. В условном обозначении указать длину цепи. Например, упаковка с 5-ти метровой цепью 160H-1 обозначается PHC 160H-1X5M.

Обозначение звеньев: при указании типа звеньев к условному обозначению, приведенному в таблице, прибавляется “C/L” (соединительные) или “O/L” (переходные)

Роликовые цепи

ANSI сверхвысокой прочности SH

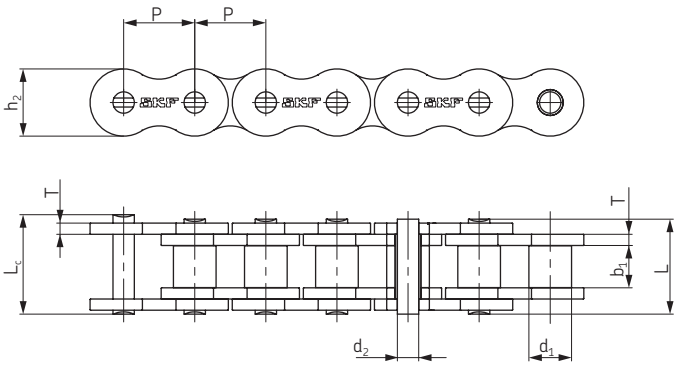

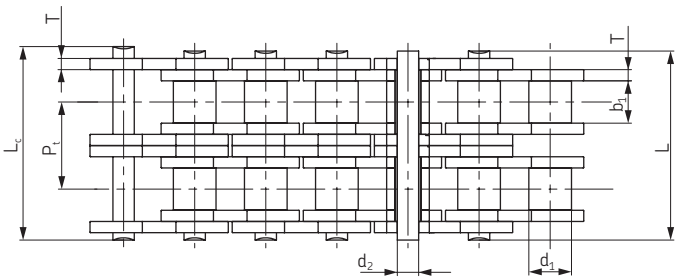

№ цепи по ANSI	Шаг	Диаметр ролика	Расстояние между внутренними пластинами	Диаметр штифта	Длина штифта		Высота внутренней пластины	Толщина пластины	Мин. разрушающая нагрузка	Средняя разрушающая нагрузка	Масса на 1 метр	Обозначение
	P	d_1 макс	b_1 макс	d_2 макс	L макс	L_c макс	h_2 макс	T макс	Q мин	Q_o	q	
	мм	мм	мм	мм	мм	мм	мм	мм	кН	кН	кг/м	
25SH-1*	6,35	3,3	3,18	2,01	9,0	-	6,00	2,01	5,09	5,6	2,17	**PHC 25SH-1X...**
35SH-1*	9,525	5,08	4,77	3,58	13,3	14,3	9,00	1,50	11,00	13,6	0,41	**PHC 35SH-1X...**
40SH-1	12,700	7,95	7,85	3,96	18,8	19,9	12,00	2,03	22,40	24,8	0,82	**PHC 40SH-1X...**
50SH-1	15,875	10,16	9,40	5,08	22,1	23,4	15,09	2,42	30,40	36,2	1,25	**PHC 50SH-1X...**
60SH-1	19,050	11,91	12,57	5,94	29,2	31,6	18,00	3,25	44,10	50,4	1,87	**PHC 60SH-1X...**
80SH-1	25,400	15,88	15,75	7,92	36,2	37,7	24,00	4,00	88,20	93,0	3,10	**PHC 80SH-1X...**
100SH-1	31,750	19,05	18,90	9,53	43,6	46,9	30,00	4,80	116,60	129,1	4,52	**PHC 100SH-1X...**
120SH-1	38,100	22,23	25,22	11,10	53,5	57,5	35,70	5,60	158,20	175,3	6,60	**PHC 120SH-1X...**
140SH-1	44,450	25,40	25,22	12,70	57,6	62,2	41,00	6,40	206,00	266,5	8,30	**PHC 140SH-1X...**
160SH-1	50,800	28,58	31,55	14,27	68,2	73,0	47,80	7,20	274,00	293,0	10,30	**PHC 160SH-1X...**
200SH-1	63,500	39,68	37,85	19,85	86,6	93,5	60,00	9,50	506,10	562,3	19,16	**PHC 200SH-1X...**

* Втулочная цепь: d1 определяет наружный диаметр втулки

Стандартные длины: 10 футов и 5 м. В условном обозначении указать длину цепи. Например, упаковка с 5-ти метровой цепью 100SH-1 обозначается PHC 100SH-1X5M

Обозначение звеньев: при указании типа звеньев к условному обозначению, приведенному в таблице, прибавляется “C/L” (соединительные) или “O/L” (переходные)

Высокопрочные роликовые цепи серии Super Heavy (SH) имеют на 25-35 % больший предел прочности на разрыв, по сравнению с роликовыми цепями повышенной прочности ANSI H, за счет использования штифта со сквозной закалкой. Эти цепи демонстрируют лучшее сопротивление динамическим нагрузкам и имеют более длительный срок службы с сохранением неизменных размеров, по сравнению с усиленными роликовыми цепями ANSI H.

Роликовые цепи

Из нержавеющей стали

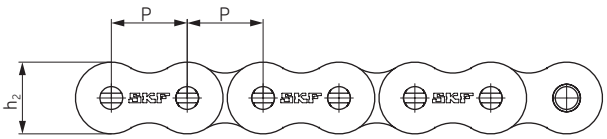

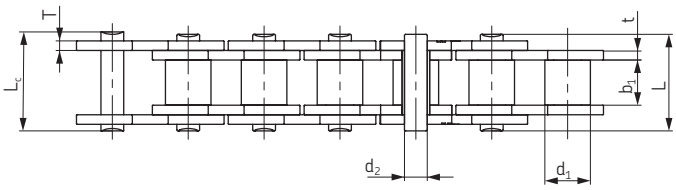

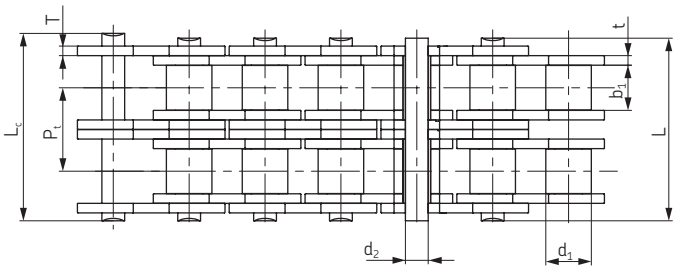

№ цепи	Шаг	Диаметр ролика	Расстояние между внутренними пластинами	Диаметр штифта	Длина штифта		Высота внутренней пластины	Толщина пластины		Мин. разрушающая нагрузка	Масса на 1 метр	Обозначение
	P	d_1 макс	b_1 мин	d_2 макс	L макс	L_c макс	h_2 макс	t макс	T макс	Q мин	q	
	мм	мм	мм	мм	мм	мм	мм	мм	мм	кН	кг/м	
25-1SS*	6,350	3,30	3,18	2,31	7,90	8,40	6,00	0,80	0,80	2,5	0,15	**PHC 25-1SS...**
35-1SS*	9,525	5,08	4,77	3,58	12,40	13,17	9,00	1,30	1,30	5,5	0,33	**PHC 35-1SS...**
40-1SS	12,700	7,95	7,85	3,96	16,60	17,80	12,00	1,50	1,50	9,6	0,63	**PHC 40-1SS...**
41-1SS	12,700	7,77	6,25	3,58	13,75	15,00	9,91	1,30	1,30	6,0	0,46	**PHC 41-1SS...**
50-1SS	15,875	10,16	9,40	5,08	20,70	22,20	15,09	2,03	2,03	15,2	1,03	**PHC 50-1SS...**
60-1SS	19,050	11,91	12,57	5,94	25,90	27,70	18,00	2,42	2,42	21,7	1,51	**PHC 60-1SS...**
80-1SS	25,400	15,88	15,75	7,92	32,70	35,00	24,00	3,25	3,25	38,9	2,62	**PHC 80-1SS...**
100-1SS	31,750	19,05	18,90	9,53	40,40	44,70	30,00	4,00	4,00	60,0	3,94	**PHC 100-1SS...**
120-1SS	38,100	22,23	25,22	11,10	50,30	54,30	35,70	4,80	4,80	72,5	5,72	**PHC 120-1SS...**
140-1SS	44,450	25,40	25,22	12,70	54,40	59,00	41,00	5,60	5,60	94,0	7,70	**PHC 140-1SS...**
04B-1SS	6,000	4,00	2,80	1,85	6,80	7,80	5,00	0,60	0,60	2,0	0,11	**PHC 04B-1SS...**
05B-1SS	8,000	5,00	3,00	2,31	8,20	8,90	7,10	0,80	0,80	3,5	0,20	**PHC 05B-1SS...**
06B-1SS#	9,525	6,35	5,72	3,28	13,15	14,10	8,20	1,30	1,30	6,2	0,41	**PHC 06B-1SS...**
06B-1SS	12,700	8,51	7,75	4,45	16,70	18,20	11,80	1,60	1,60	12,0	0,70	**PHC 06B-1SS...**
10B-1SS	15,875	10,16	9,65	5,08	19,50	20,90	14,70	1,70	1,70	14,5	0,94	**PHC 10B-1SS...**
12B-1SS	19,050	12,07	11,68	5,72	22,50	24,20	16,00	1,85	1,85	18,5	1,16	**PHC 12B-1SS...**
16B-1SS	25,400	15,88	17,02	8,28	36,10	37,40	21,00	4,15	3,10	40,0	2,73	**PHC 16B-1SS...**
20B-1SS	31,750	19,05	19,56	10,19	41,30	45,00	26,40	4,50	3,50	59,0	3,73	**PHC 20B-1SS...**
24B-1SS	38,100	25,40	25,40	14,63	53,40	57,80	33,20	6,00	4,80	104,0	7,20	**PHC 24B-1SS...**
32B-1SS	50,800	29,21	30,99	17,81	66,00	71,00	42,00	7,00	6,00	150,0	10,22	**PHC 32B-1SS...**

* Втулочная цепь: d_1 определяет наружный диаметр втулки

\# Пластины с прямой гранью

Стандартные длины: 10 футов и 5 м. В условном обозначении указать длину цепи.
Например, упаковка с 5-ти метровой цепью 80-1SS обозначается PHC 80-1SSX5M.

Обозначение звеньев: при указании типа звеньев к условному обозначению, приведенному в таблице, прибавляется "C/L" (соединительные) или "O/L" (переходные)

Роликовые цепи

С покрытием Dacromet, никелированные, оцинкованные

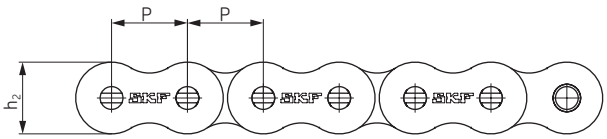

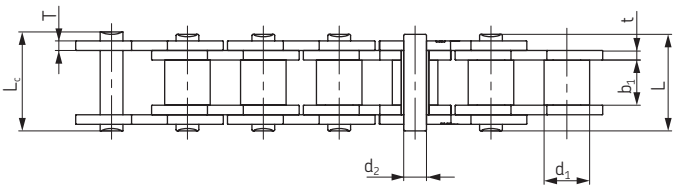

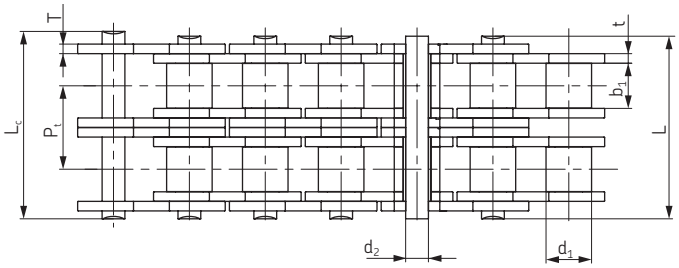

№ цепи	Шаг	Диаметр ролика	Расстояние между внутренними пластинами	Диаметр штифта	Длина штифта		Высота внутренней пластины	Толщина пластины		Мин. разрушающая нагрузка	Масса на 1 метр	Обозначение
	P	d_1 макс	b_1 макс	d_2 макс	L макс	L_c макс	h_2 макс	t макс	Tмакс	Q мин	q	
	мм	мм	мм	мм	мм	мм	мм	мм	мм	кН	кг/м	
25-1*	6,350	3,30	3,18	2,31	7,90	8,40	6,00	0,80	0,80	3,5	0,15	**PHC 25-1...**
35-1*	9,525	5,08	4,77	3,58	12,40	13,17	9,00	1,30	1,30	7,9	0,33	**PHC 35-1...**
41-1	12,700	7,77	6,25	3,58	13,75	15,00	9,91	1,30	1,30	6,7	0,41	**PHC 41-1...**
40-1	12,700	7,95	7,85	3,96	16,60	17,80	12,00	1,50	1,50	14,1	0,62	**PHC 40-1...**
50-1	15,875	10,16	9,40	5,08	20,70	22,20	15,09	2,03	2,03	22,2	1,02	**PHC 50-1...**
60-1	19,050	11,91	12,57	5,94	25,90	27,70	18,00	2,42	2,42	31,8	1,50	**PHC 60-1...**
80-1	25,400	15,88	15,75	7,92	32,70	35,00	24,00	3,25	3,25	56,7	2,60	**PHC 80-1...**
100-1	31,750	19,05	18,90	9,53	40,40	44,70	30,00	4,00	4,00	88,5	3,91	**PHC 100-1...**
120-1	38,100	22,23	25,22	11,10	50,30	54,30	35,70	4,80	4,80	127,0	5,62	**PHC 120-1...**
140-1	44,450	25,40	25,22	12,70	54,40	59,00	41,00	5,60	5,60	172,4	7,50	**PHC 140-1...**
160-1	50,800	28,58	31,55	14,27	64,80	69,60	47,80	6,40	6,40	226,8	10,10	**PHC 160-1...**
04B-1	6,000	4,00	2,80	1,85	6,80	7,80	5,00	0,60	0,60	3,0	0,11	**PHC 04B-1...**
05B-1	8,000	5,00	3,00	2,31	8,20	8,90	7,10	0,80	0,80	5,0	0,20	**PHC 05B-1...**
06B-1#	9,525	6,35	5,72	3,28	13,15	14,10	8,20	1,30	1,30	9,0	0,41	**PHC 06B-1...**
08B-1	12,700	8,51	7,75	4,45	16,70	18,20	11,80	1,60	1,60	18,0	0,69	**PHC 08B-1...**
10B-1	15,875	10,16	9,65	5,08	19,50	20,90	14,70	1,70	1,70	22,4	0,93	**PHC 10B-1...**
12B-1	19,050	12,07	11,68	5,72	22,50	24,20	16,00	1,85	1,85	60,0	1,15	**PHC 12B-1...**
16B-1	25,400	15,88	17,02	8,28	36,10	37,40	21,00	4,15	3,10	95,0	2,71	**PHC 16B-1...**
20B-1	31,750	19,05	19,56	10,19	41,30	45,00	26,40	4,50	3,50	95,0	3,70	**PHC 20B-1...**
24B-1	38,100	25,40	25,40	14,63	53,40	57,80	33,20	6,00	4,80	160,0	7,10	**PHC 24B-1...**
28B-1	44,450	27,94	30,99	15,90	65,10	69,50	36,70	7,50	6,00	200,0	8,50	**PHC 28B-1...**
32B-1	50,800	29,21	30,99	17,81	66,00	71,00	42,00	7,00	6,00	250,0	10,25	**PHC 32B-1 ...**

* Втулочная цепь: d_1 определяет наружный диаметр втулки

\# Пластины с прямой гранью

Примечание: Двухрядные и двухшаговые цепи с покрытием поставляются любых размеров

При размещении заказа на цепи с покрытием, в условном обозначении указать тип выбранного материала следующим образом:

DR = с антикоррозионным покрытием Dacromet
NP = Никелировка
ZP = Оцинковка

Например:
PHC 50-1**DR**... 50-1 ANSI Однорядная цепь с покрытием Dacromet
PHC 60-2**NP**... 60-2 ANSI Двухрядная никелированная цепь
PHC 10B-1**ZP**... 10B-1 BS/ISO Однорядная оцинкованная цепь

Стандартные длины: 10 футов и 5 м. В условном обозначении указать длину цепи.
Например, упаковка с 10-футовой цепью 12B-1DR обозначается PHC 12B-1DRX10FT

Обозначение звеньев: при указании типа звеньев к условному обозначению, приведенному в таблице, прибавляется "C/L" (соединительные) или "O/L" (переходные)

Варианты исполнения:

Цепь со специальным антикоррозионным покрытием Dacromet	Подходит для агрессивных сред
Никелированная цепь	Повышенная износостойкость Рекомендуется для эксплуатации вне помещений, например в местах, незащищенных от дождя
Оцинкованная цепь	Экономичный способ увеличения коррозийной стойкости

Нержавеющую сталь следует использовать в пищевой промышленности, в условиях высоких/низких температур (от -20 до 400 °C) и в высокоагрессивных средах.

Роликовые цепи

Допускающие изгиб в поперечной плоскости

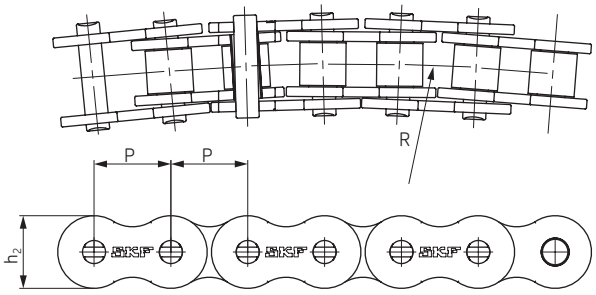

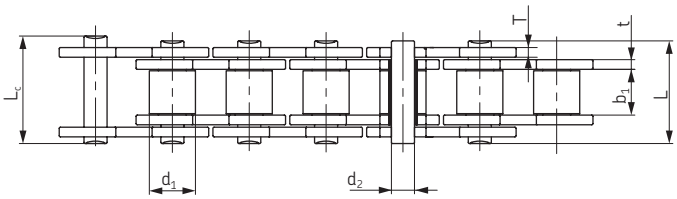

№ цепи	Шаг	Диаметр ролика	Расстояние между внутренними пластинами	Диаметр штифта	Длина штифта		Высота внутренней пластины	Толщина пластины		Радиус изгиба в поперечной плоскости	Мин. разрушающая нагрузка	Средняя разрушающая нагрузка	Масса на 1 метр	Обозначение
	P	d_1 макс	b_1 мин	d_2 макс	L макс	L_c макс	h_2 макс	t макс	T макс	R мин	Q мин	Q_0	q	
	мм	мм	мм	мм	мм	мм	мм	мм	мм	мм	кН	кН	кг/м	
40-1SB	12,70	7,95	7,85	3,96	16,9	18,1	11,7	1,50	1,50	350	13,8	15,2	0,80	**PHC 40-1SB...**
43-1SB	12,70	7,95	7,85	3,45	18,3	19,5	11,7	1,50	1,50	305	12,0	13,2	0,64	**PHC 43-1SB...**
50-1SB	15,88	10,16	9,40	4,37	20,7	22,7	14,9	2,03	2,03	400	20,6	22,7	1,09	**PHC 50-1SB...**
60-1SB	19,05	11,91	12,57	5,34	26,6	28,4	18,0	2,42	2,42	500	15,7	17,3	1,54	**PHC 60-1SB...**
63-1SB	19,05	11,91	12,68	5,08	28,8	30,6	17,2	2,42	2,03	350	12,5	20,0	1,40	**PHC 63-1SB...**
80-1SB	25,40	15,88	15,75	7,19	34,0	37,3	24,0	3,25	3,25	711	40,9	42,0	2,60	**PHC 80-1SB...**
08B-1SB	12,70	8,51	7,75	3,97	17,4	18,7	11,8	1,60	1,60	400	14,0	15,4	0,70	**PHC 08B-1SB...**
10B-1SB	15,88	10,16	9,65	4,50	20,1	21,5	14,7	1,70	1,70	400	15,6	17,2	0,93	**PHC 10B-1SB...**
12B-1SB	19,05	12,07	11,68	5,12	23,1	24,8	16,0	1,85	1,85	500	20,5	22,6	1,16	**PHC 12B-1SB...**
C2050-1SB	31,75	10,16	9,40	5,08	21,3	22,6	15,0	2,03	2,03	800	21,8	24,1	0,84	**PHC C2050-1SB...**

Стандартные длины: 10 футов и 5 м. В условном обозначении указать длину цепи.
Например, упаковка с 5-ти метровой цепью 60-1SB обозначается PHC 60-1SBX5M.

Обозначение звеньев: при указании типа звеньев к условному обозначению, приведенному в таблице, прибавляется “C/L” (соединительные) или “O/L” (переходные)

Роликовые цепи

Самосмазывающиеся

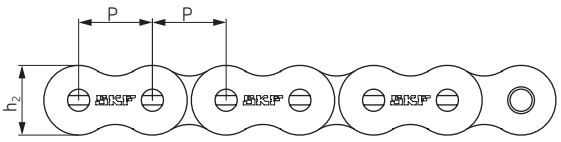

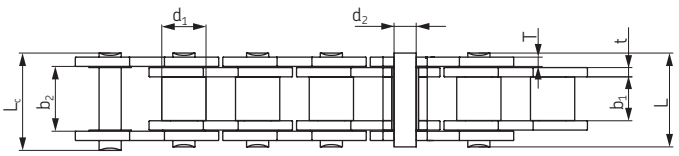

№ цепи	Шаг	Диаметр ролика	Расстояние между внутренними пластинами	Расстояние между наружными пластинами	Диаметр штифта	Длина штифта		Высота внутренней пластины	Толщина пластины		Мин. разрушающая нагрузка	Масса на 1 метр	Обозначение
	P	d_1 макс	b_1 мин	b_2 мин	d_2 макс	L макс	L_c макс	h_2 макс	t макс	T макс	Q мин	q	
	мм	мм	мм	мм	мм	мм	мм	мм	мм	мм	кН	кг/м	
08B-1SLR	12,70	8,51	7,75	13,03	4,45	18,3	19,8	11,8	1,60	1,60	18,0	0,73	**PHC 08B-1SLR...**
10B-1SLR	15,88	10,16	9,65	13,75	5,08	19,9	21,6	14,7	1,70	1,70	22,4	0,97	**PHC 10B-1SLR...**
12B-1SLR	19,05	12,07	11,68	15,75	5,72	22,5	24,2	16,0	1,85	1,85	29,0	1,20	**PHC 12B-1SLR...**
16B-1SLR	25,40	15,88	17,02	27,50	8,28	38,1	40,6	21,0	4,15	3,10	60,0	2,72	**PHC 16B-1SLR...**
12B-2SLR	19,05	12,07	11,68	35,21	5,72	42,0	43,6	16,0	1,85	1,85	58,0	2,42	**PHC 12B-2SLR...**
16B-2SLR	25,40	15,88	17,02	57,46	8,28	68,0	71,0	21,0	4,15	3,10	106,0	5,68	**PHC 16B-2SLR...**
50-1SLR	15,88	10,16	9,40	13,84	5,03	20,7	22,2	15,1	2,03	2,03	21,8	1,12	**PHC 50-1SLR...**
60-1SLR	19,05	11,91	12,57	19,35	5,94	27,5	29,3	18,0	2,42	2,42	34,2	1,65	**PHC 60-1SLR...**
80-1SLR	25,40	15,88	15,75	22,66	7,92	32,7	35,0	24,0	3,25	3,25	56,7	2,63	**PHC 80-1SLR...**
100-1SLR	31,75	19,05	18,90	27,51	9,53	40,4	44,7	30,0	4,00	4,00	86,7	3,94	**PHC 100-1SLR...**
60-2SLR	19,05	11,91	12,57	42,13	5,94	50,3	52,1	18,0	3,25	2,42	68,4	3,21	**PHC 60-2SLR...**

Стандартные длины: 10 футов и 5 м. В условном обозначении указать длину цепи.
Например, упаковка с 10-футовой цепью 10B-1SLR обозначается PHC 10B-1SLRX10FT

Обозначение звеньев: при указании типа звеньев к условному обозначению, приведенному в таблице, прибавляется “C/L” (соединительные) или “O/L” (переходные)

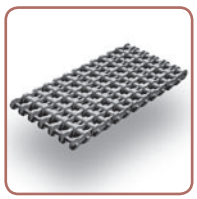

Цепи для нефтедобывающего оборудования

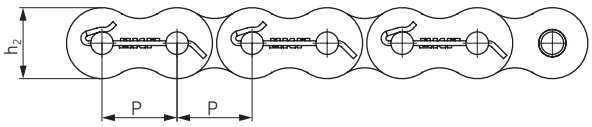

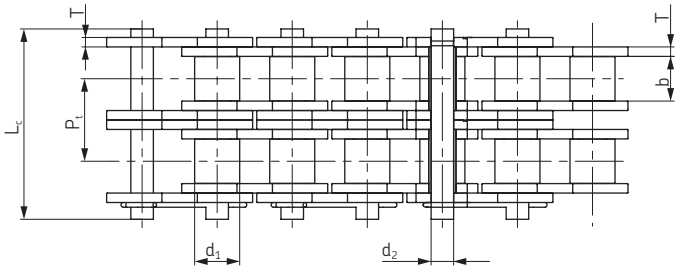

№ цепи	№ цепи по ANSI	Шаг	Диаметр ролика	Расстояние между внутренними пластинами	Диаметр штифта	Длина штифта	Высота внутренней пластины	Толщина пластины	Поперечный шаг	Мин. разрушающая нагрузка	Масса на 1 метр	Обозначение
		P	d_1 макс	b_1 мин	d_2 макс	L_c макс	h_2 макс	T макс	Pt	Q мин	q	
		мм	мм	мм	мм	мм	мм	мм	мм	кН	кг/м	
16S-1	**80-1**	25,400	15,88	15,75	7,92	37,55	24,1	3,25	-	55,6	2,60	**PHC 16S-1...**
20S-1	**100-1**	31,750	19,05	18,90	9,53	44,3	30,0	4,00	-	86,9	3,91	**PHC 20S-1...**
24S-1	**120-1**	38,100	22,23	25,22	11,10	54,4	36,2	4,80	-	125,1	5,62	**PHC 24S-1...**
28S-1	**140-1**	44,450	25,40	25,22	12,70	59,0	42,2	5,60	-	170,3	7,50	**PHC 28S-1...**
32S-1	**160-1**	50,800	28,58	31,55	14,27	69,6	48,2	6,40	-	222,4	10,10	**PHC 32S-1...**
36S-1	**180-1**	57,150	35,71	35,48	17,46	78,6	54,3	7,20	-	281,5	13,45	**PHC 36S-1...**
40S-1	**200-1**	63,500	39,68	37,85	19,85	87,2	60,3	8,00	-	347,5	16,15	**PHC 40S-1...**
16S-2	**80-2**	25,400	15,88	15,75	7,92	66,8	24,1	3,25	29,29	111,2	5,15	**PHC 16S-2...**
20S-2	**100-2**	31,750	19,05	18,90	9,53	80,5	30,1	4,00	35,76	173,7	7,80	**PHC 20S-2...**
24S-2	**120-2**	38,100	22,23	25,22	11,10	99,7	36,2	4,80	45,44	250,2	11,70	**PHC 24S-2...**
28S-2	**140-2**	44,450	25,40	25,22	12,70	107,8	42,2	5,60	48,87	340,5	15,14	**PHC 28S-2...**
32S-2	**160-2**	50,800	28,58	31,55	14,27	127,5	48,2	6,40	58,55	444,8	20,14	**PHC 32S-2...**
36S-2	**180-2**	57,150	35,71	35,48	17,46	144,4	54,3	7,20	65,84	562,9	29,22	**PHC 36S-2...**
40S-2	**200-2**	63,500	39,68	37,85	19,85	158,8	60,3	8,00	71,55	695,0	32,24	**PHC 40S-2...**
16S-3	**80-3**	25,400	15,88	15,75	7,92	96,1	24,1	3,25	29,29	166,8	7,89	**PHC 16S-3...**
20S-3	**100-3**	31,750	19,05	18,90	9,53	116,3	30,1	4,00	35,76	260,6	11,77	**PHC 20S-3...**
24S-3	**120-3**	38,100	22,23	25,22	11,10	145,2	36,2	4,80	45,44	375,3	17,53	**PHC 24S-3...**
28S-3	**140-3**	44,450	25,40	25,22	12,70	156,8	42,2	5,60	48,87	510,8	22,20	**PHC 28S-3...**
32S-3	**160-3**	50,800	28,58	31,55	14,27	186,6	48,2	6,40	58,55	667,2	30,02	**PHC 32S-3...**
36S-3	**180-3**	57,150	35,71	35,48	17,46	210,2	54,3	7,20	65,84	844,4	38,22	**PHC 36S-3...**
40S-3	**200-3**	63,500	39,68	37,85	19,85	230,4	60,3	8,00	71,55	1042,5	49,03	**PHC 40S-3...**
16S-4	**80-4**	25,400	-	15,75	7,92	122,9	24,1	3,25	29,29	222,4	10,24	**PHC 16S-4...**
20S-4	**100-4**	31,750	19,05	18,90	9,53	151,5	30,1	4,00	35,76	347,5	15,39	**PHC 20S-4...**
24S-4	**120-4**	38,100	22,23	25,22	11,10	190,6	36,2	4,80	45,44	500,4	22,19	**PHC 24S-4...**
28S-4	**140-4**	44,450	25,40	25,22	12,70	205,7	42,2	5,60	48,87	681,1	29,63	**PHC 28S-4...**
32S-4	**160-4**	50,800	28,58	31,55	14,27	245,2	48,2	6,40	58,55	889,6	39,94	**PHC 32S-4...**
40S-4	**200-4**	63,500	39,68	37,85	19,85	302,0	60,3	8,00	71,55	1390,0	63,60	**PHC 40S-4...**
16S-5	**80-5**	25,400	-	15,75	7,92	152,2	24,1	3,25	29,29	278,0	12,79	**PHC 16S-5...**
20S-5	**100-5**	31,750	19,05	18,90	9,53	187,8	30,1	4,00	35,76	434,4	19,22	**PHC 20S-5...**
24S-5	**120-5**	38,100	22,23	25,22	11,10	236,1	36,2	4,80	45,44	625,5	27,71	**PHC 24S-5...**
16S-6	**80-6**	25,400	15,88	15,75	7,92	181,5	24,1	3,25	29,29	333,6	15,34	**PHC 16S-6...**
20S-6	**100-6**	31,750	19,05	18,90	9,53	223,6	30,1	4,00	35,76	521,2	23,05	**PHC 20S-6...**
24S-6	**120-6**	38,100	22,23	25,22	11,10	281,6	36,2	4,80	45,44	750,6	33,24	**PHC 24S-6...**
28S-6	**140-6**	44,450	25,40	25,22	12,70	303,4	42,2	5,60	48,87	1021,6	44,38	**PHC 28S-6...**
32S-6	**160-6**	50,800	28,58	31,55	14,27	362,3	48,2	6,40	58,55	1334,4	59,83	**PHC 32S-6...**
40S-6	**200-6**	63,500	39,68	37,85	19,85	445,0	60,3	8,00	71,55	2085,0	95,23	**PHC 40S-6...**
16S-8	**80-8**	25,400	15,88	15,75	7,92	240,1	24,1	3,25	29,29	444,8	20,44	**PHC 16S-8...**
20S-8	**100-8**	31,750	19,05	18,90	9,53	295,1	30,1	4,00	35,76	695,0	30,71	**PHC 20S-8...**
24S-8	**120-8**	38,100	22,23	25,22	11,10	372,4	36,2	4,80	45,44	1000,8	44,28	**PHC 24S-8...**

Стандартная длина 10 футов. В условном обозначении указать длину цепи.
Например, упаковка с 10-футовой цепью 40S-6 обозначается PHC 40S-6X10FT

Обозначение звеньев: при указании типа звеньев к условному обозначению, приведенному в таблице, прибавляется "C/L" (соединительные) или "O/L" (переходные)

Приводные двухшаговые цепи

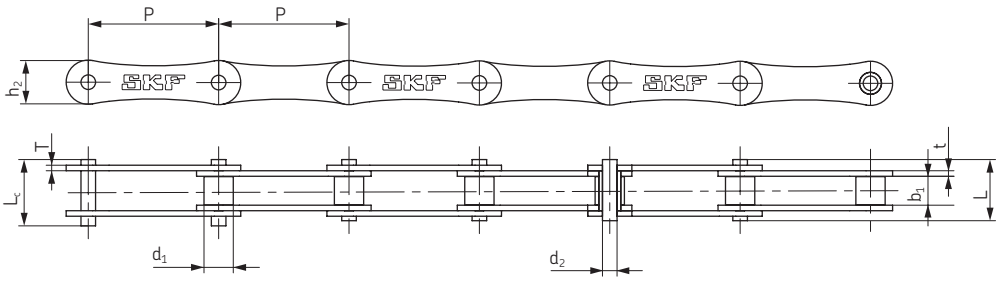

№ цепи по ANSI	№ цепи по BS/ISO	Шаг	Диаметр ролика	Расстояние между внутренними пластинами	Диаметр штифта	Длина штифта		Высота внутренней пластины	Толщина пластины		Мин. разру-шающая нагрузка	Средняя разру-шающая нагрузка	Масса на 1 метр	Обозначение
		P	d_1 макс	b_1 мин	d_2 макс	L макс	L_c макс	h_2 макс	t макс	T макс	Q мин	Q_o	q	
		мм	мм	мм	мм	мм	мм	мм	мм	мм	кН	кН	кг/м	
2040	**208A**	25,40	7,95	7,85	3,96	16,6	17,8	12,0	1,50	1,50	14,1	16,7	0,42	**PHC 2040...**
2050	**210A**	31,75	10,16	9,40	5,08	20,7	22,2	15,0	2,03	2,03	22,2	28,1	0,73	**PHC 2050...**
2060	**212A**	38,10	11,91	12,57	5,94	25,9	27,7	18,0	2,42	2,42	31,8	36,8	1,02	**PHC 2060...**
2080	**216A**	50,80	15,88	15,75	7,92	32,7	36,5	24,0	3,25	3,25	56,7	65,7	1,70	**PHC 2080...**
2100	**220A**	63,50	19,05	18,90	9,53	40,4	44,7	30,0	4,00	4,00	88,5	102,6	2,55	**PHC 2100...**
2120	**224A**	76,20	22,23	25,22	11,10	50,3	54,3	35,7	4,80	4,80	127,0	147,3	4,06	**PHC 2120...**
-	**208B**	25,40	8,51	7,75	4,45	16,7	18,2	11,8	1,60	1,60	18,0	19,4	0,45	**PHC 208B...**
-	**210B**	31,75	10,16	9,65	5,08	19,5	20,9	14,7	1,70	1,70	22,4	27,5	0,65	**PHC 210B...**
-	**212B**	38,10	12,07	11,68	5,72	22,5	25,2	16,0	1,85	1,85	29,0	32,2	0,76	**PHC 212B...**
-	**216B**	50,80	15,88	17,02	8,28	36,1	39,1	21,0	4,15	3,10	60,0	72,8	1,75	**PHC 216B...**
-	**220B**	63,50	19,05	19,56	10,19	41,3	45,0	26,4	4,50	3,50	95,0	106,7	2,62	**PHC 220B...**
-	**224B**	76,20	25,40	25,40	14,63	53,4	57,8	33,2	6,00	4,80	160,0	178,0	4,70	**PHC 224B...**
-	**228B**	88,90	27,94	30,99	15,90	65,1	69,5	36,7	7,50	6,00	200,0	222,0	6,23	**PHC 228B...**
-	**232B**	101,60	29,21	30,99	17,81	66,0	71,0	42,0	7,00	6,00	250,0	277,5	6,72	**PHC 232B...**

Стандартные длины: 10 футов и 5 м. В условном обозначении указать длину цепи.
Например, упаковка с 5-ти метровой цепью 2060 обозначается PHC 2060X5M.

Обозначение звеньев: при указании типа звеньев к условному обозначению, приведенному в таблице, прибавляется “C/L” (соединительные) или “O/L” (переходные)

Специальные двухшаговые приводные цепи

№ цепи по ANSI	№ цепи по BS/ISO	P	G	F_1	W	h_4	d_4	C	F_2	d_5	Обозначение
		мм	мм	мм	мм	мм	мм	мм	мм	мм	
2040	**208A**	25,40	19,1	25,4	39,6	9,1	3,4	11,1	20,5	5,5	**PHC 2040...**
2050	**210A**	31,75	23,8	31,8	49,0	11,1	5,5	14,3	25,0	6,6	**PHC 2050...**
2060	**212A**	38,10	28,6	42,9	67,8	14,7	5,5	17,5	32,9	9,2	**PHC 2060...**
2080	**216A**	50,80	38,1	55,6	87,8	19,1	6,8	22,2	43,5	11,0	**PHC 2080...**
2100	**220A**	63,50	47,6	66,6	107,5	23,4	9,2	28,6	50,4	13,0	**PHC 2100...**
2120	**224A**	76,20	57,2	79,3	121,4	27,8	10,5	33,3	55,5	15,0	**PHC 2120...**
-	**208B**	25,40	23,2	25,4	39,6	9,1	4,5	11,1	20,5	5,5	**PHC 208B...**
-	**210B**	31,75	23,8	31,8	49,0	11,1	5,5	-	-	-	**PHC 210B...**
-	**212B**	38,10	35,0	38,1	57,0	14,7	6,6	-	-	-	**PHC 212B...**
-	**216B**	50,80	44,0	50,8	84,0	19,1	6,6	-	-	-	**PHC 216B...**
-	**220B**	63,50	52,0	63,5	104,0	23,4	8,4	-	-	-	**PHC 220B...**
-	**224B**	76,20	60,0	76,2	120,0	27,8	10,5	-	-	-	**PHC 224B...**

K-1

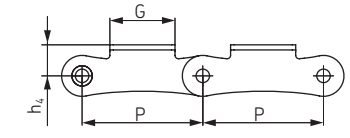

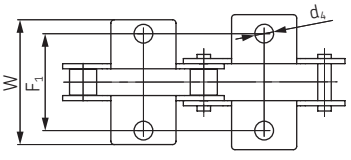

SK-1

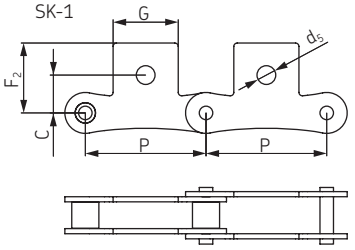

В условном обозначении указать шаг прикрепления и тип, а также длину цепи.

Например: PHC 2060-L1K1X10FT (цепь 2060 с креплением K-1 на каждом звене, длина 10 футов)

Примечание: Также изготавливается из нержавеющей стали. При размещении заказа, использовать суффикс SS, например: PHC 2060SS-L1K1X10FT

Обозначение звеньев: при указании типа звеньев к условному обозначению, приведенному в таблице, прибавляется “C/L” (соединительные) или “O/L” (переходные)

Конвейерные двухшаговые цепи

Роликовые

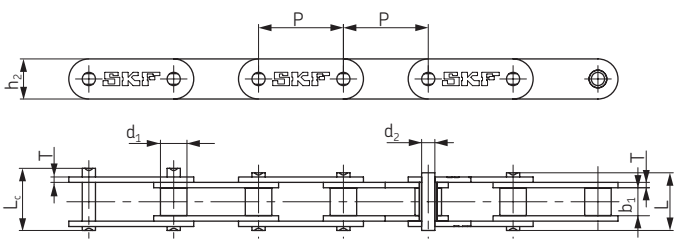

Катковые (с катковым роликом)

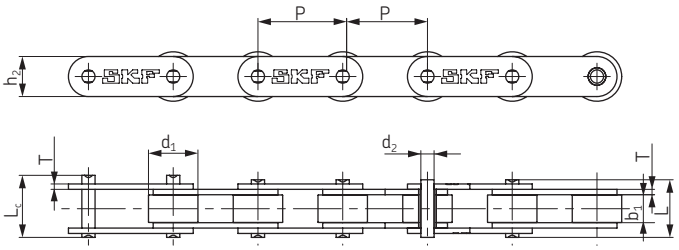

№ цепи по ANSI	№ цепи по BS/ISO	Шаг	Диаметр ролика	Расстояние между внутренними пластинами	Диаметр штифта	Длина штифта		Высота внутренней пластины	Толщина пластины	Мин. разрушающая нагрузка	Средняя разрушающая нагрузка	Масса на 1 метр	Обозначение
		P	d_1 макс	b_1 мин	d_2 макс	L макс	L_2 макс	h_2 макс	T макс	Q мин	Q_o	q	
		мм	мм	мм	мм	мм	мм	мм	мм	кН	кН	кг/м	
C2040 C2042	C208A C208AL	25,40	7,95 15,88	7,85	3,96	16,6	17,8	12,0	1,50	14,1	16,7	0,50 0,84	PHC C2040... PHC C2042...
C2040H	C208AH	25,40	7,95	7,85	3,96	18,8	19,9	12,0	2,03	14,1	17,2	0,65	PHC C2040H...
C2050 C2052	C210A C210AL	31,75	10,16 19,05	9,40	5,08	20,7	22,2	15,0	2,03	22,2	28,1	0,78 1,27	PHC C2050... PHC C2052...
C2060 C2062	C212A C212AL	38,10	11,91 22,23	12,57	5,94	25,9	27,7	18,0	2,42	31,8	36,8	1,12 1,61	PHC C2060... PHC C2062...
C2060H C2062H	C212AH C212AHL	38,10	11,91 22,23	12,57	5,94	29,2	31,6	18,0	3,25	31,8	41,6	1,44 2,07	PHC C2060H... PHC C2062H...
C2080 C2082	C216A C216AL	50,80	15,88 28,58	15,75	7,92	32,7	36,5	24,0	3,25	56,7	65,7	2,08 3,12	PHC C2080... PHC C2082...
C2080H C2082H	C216AH C216AHL	50,80	15,88 28,58	15,75	7,92	36,2	39,4	24,0	4,00	56,7	70,0	2,54 3,58	PHC C2080H... PHC C2082H...
C2100 C2102	C220A C220AL	63,50	19,05 39,67	18,90	9,53	40,4	44,7	30,0	4,00	88,5	102,6	3,01 4,83	PHC C2100... PHC C2102...
C2100H C2102H	C220AH C220AHL	63,50	19,05 39,67	18,90	9,53	43,6	46,9	30,0	4,80	88,5	112,4	3,56 5,38	PHC C2100H... PHC C2102H...
C2120 C2122	C224A C224AL	76,20	22,23 44,45	25,22	11,10	50,3	54,3	35,7	4,80	127,0	147,3	4,66 7,66	PHC C2120... PHC C2122...
C2120H C2122H	C224AH C224AHL	76,20	22,23 44,45	25,22	11,10	53,5	57,5	35,7	5,60	127,0	160,9	5,26 8,26	PHC C2120H... PHC C2122H...
C2160 C2162	C232A C232AL	101,60	28,58 57,15	31,75	14,27	64,8	69,6	47,8	6,40	226,8	278,9	8,15 13,00	PHC C2160... PHC C2162...
C2160H C2162H	C232AH C232AHL	101,60	28,58 57,15	31,75	14,27	68,2	73,0	47,8	7,20	226,8	285,8	9,06 12,77	PHC C2160H... PHC C2162H...

Стандартные длины: 10 футов и 5 м. В условном обозначении указать длину цепи.
Например, упаковка с 5-ти метровой цепью 2060-1 обозначается PHC 2060X5M.

Обозначение звеньев: при указании типа звеньев к условному обозначению, приведенному в таблице, прибавляется "C/L" (соединительные) или "O/L" (переходные)

Специальные двухшаговые конвейерные цепи

Прикрепления A-1, A-2, K-1, K-2

№ цепи по ANSI	№ цепи по BS/ISO	P	G	L	F	W	h_4	d_4	Обозначение
		мм	мм	мм	мм	мм	мм	мм	
C2040 C2042	C208A C208AL	25,4	19,1	9,5	25,4	39,6	9,1	3,4	PHC C2040... PHC C2042...
C2050 C2052	C210A C210AL	31,8	23,8	11,9	31,8	49,0	11,1	5,5	PHC C2050... PHC C2052...
C2060 C2062	C212A C212AL	38,1	28,6	14,3	42,9	67,8	14,7	5,5	PHC C2060... PHC C2062...
C2060H C2062H	C212AH C212AHL	38,1	28,6	14,3	42,9	67,8	14,7	5,5	PHC C2060H... PHC C2062H...
C2080 C2082	C216A C216AL	50,8	38,1	19,1	55,6	87,8	19,1	6,8	PHC C2080... PHC C2082...
C2080H C2082H	C216AH C216AHL	50,8	38,1	19,1	55,6	87,8	19,1	6,8	PHC C2080H... PHC C2082H...
C2100 C2102	C220A C220AL	63,5	47,6	23,8	66,6	107,5	23,4	9,2	PHC C2100... PHC C2102...
C2100H C2102H	C220AH C220AHL	63,5	47,6	23,8	66,6	107,5	23,4	9,2	PHC C2100H... PHC C2102H...
C2120 C2122	C224A C224AL	76,2	57,2	28,6	79,3	121,4	27,8	11,0	PHC C2120... PHC C2122...
C2120H C2122H	C224AH C224AHL	76,2	57,2	28,6	79,3	121,4	27,8	11,0	PHC C2120H... PHC C2122H...
C2160 C2162	C232A C232AL	101,6	76,2	38,1	104,7	151,6	36,5	13,1	PHC C2160... PHC C2162...
C2160H C2162H	C232AH C232AHL	101,6	76,2	38,1	104,7	151,6	36,5	13,1	PHC C2160H... PHC C2162H...

A-1

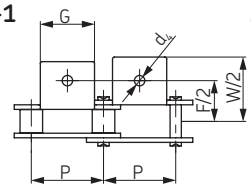

A-2

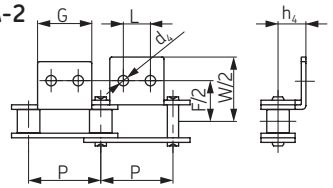

K-1

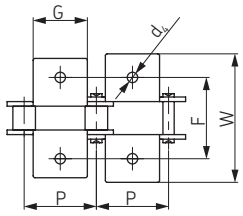

K-2

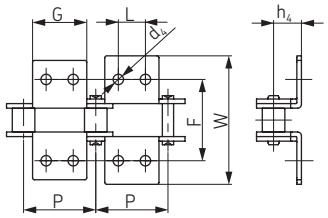

В условном обозначении указать шаг прикрепления и тип, а также длину цепи.

Например: PHC C2060-L2A1X10FT (C2060 с прикреплением A-1 на каждом втором звене, длина 10 футов)

Примечание: Также изготавливается из нержавеющей стали. При размещении заказа, использовать суффикс SS, например: PHC C2060SS-L2A1X10FT

№ цепи по ANSI	№ цепи по BS/ISO	P	G	L	F	W	h_4	d_4	Обозначение
		мм	мм	мм	мм	мм	мм	мм	
C2040 C2042	C208A C208AL	25,4	19,1	9,5	25,4	39,6	9,1	3,4	PHC C2040... PHC C2042...
C2050 C2052	C210A C210AL	31,8	23,8	11,9	31,8	49,0	11,1	5,5	PHC C2050... PHC C2052...
C2060 C2062	C212A C212AL	38,1	28,6	14,3	42,9	67,8	14,7	5,5	PHC C2060... PHC C2062...
C2060H C2062H	C212AH C212AHL	38,1	28,6	14,3	42,9	67,8	14,7	5,5	PHC C2060H... PHC C2062H...
C2080 C2082	C216A C216AL	50,8	38,1	19,1	55,6	87,8	19,1	6,8	PHC C2080... PHC C2082...
C2080H C2082H	C216AH C216AHL	50,8	38,1	19,1	55,6	87,8	19,1	6,8	PHC C2080H... PHC C2082H...

AA-1

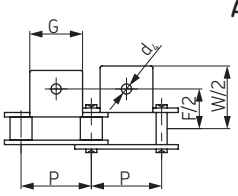

AA-2

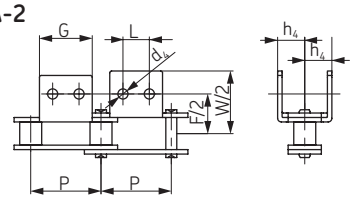

KK-1

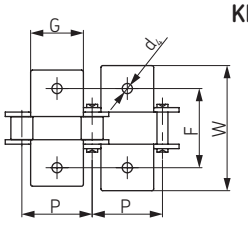

KK-2

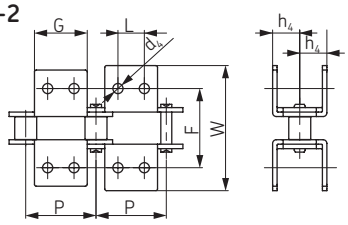

В условном обозначении указать шаг прикрепления и тип, а также длину цепи.

Например: PHC C2060-L4KK1X10FT (C2060 с прикреплением KK-1 на каждом четвертом звене, длина 10 футов)

Примечание: Также изготавливается из нержавеющей стали. При размещении заказа, использовать суффикс SS, например: PHC C2060SS-L4KK1X10FT

№ цепи по ANSI	№ цепи по BS/ISO	P	G	L	C_1	C_2	F	d_4	d_5	Обозначение
		мм	мм	мм	мм	мм	мм	мм	мм	
C2040 C2042	C208A C208AL	25,40	19,1	9,5	11,1	13,5	20,5	3,4	5,5	PHC C2040... PHC C2042...
C2050 C2052	C210A C210AL	31,75	23,8	11,9	14,3	15,9	25,0	5,5	6,6	PHC C2050... PHC C2052...
C2060 C2062	C212A C212AL	38,10	28,6	14,3	17,5	19,1	32,9	5,5	9,2	PHC C2060... PHC C2062...
C2060H C2062H	C212AH C212AHL	38,10	28,6	14,3	17,5	19,1	32,9	5,5	9,2	PHC C2060H... PHC C2062H...
C2080 C2082	C216A C216AL	50,80	38,1	19,1	22,2	25,4	43,5	6,6	11,0	PHC C2080... PHC C2082...
C2080H C2082H	C216AH C216AHL	50,80	38,1	19,1	22,2	25,4	43,5	6,6	11,0	PHC C2080H... PHC C2082H...
C2100 C2102	C220A C220AL	63,50	47,6	23,8	28,6	31,8	50,4	8,4	13,0	PHC C2100... PHC C2102...
C2100H C2102H	C220AH C220AHL	63,50	47,6	23,8	28,6	31,8	50,4	8,4	13,0	PHC C2100H... PHC C2102H...

SA-1

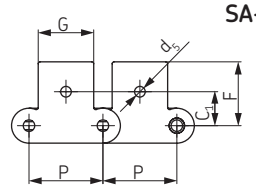

SA-2

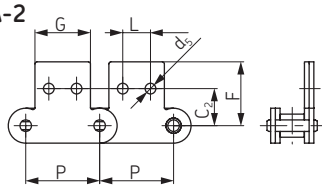

SK-1

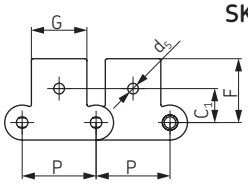

SK-2

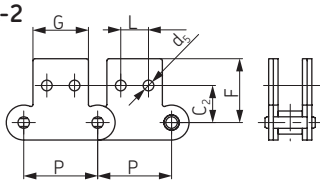

В условном обозначении указать шаг прикрепления и тип, а также длину цепи.

Например: PHC C2060-1-L5SK2X10FT (C2060-1 с прикреплением SK-2 а каждом пятом звене, длина 10 футов)

Примечание: Также изготавливается из нержавеющей стали. При размещении заказа, использовать суффикс SS, например: PHC C2060-1SS-L5SK2X10FT

Тяговые конвейерные цепи

Тип M

втулочные

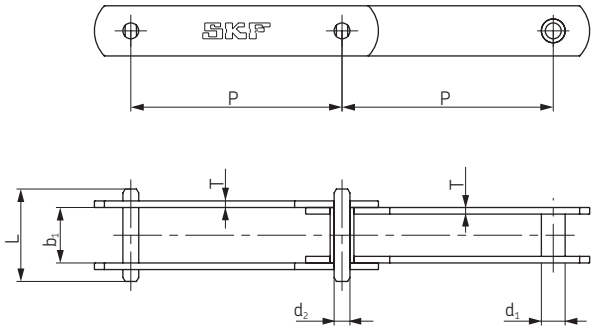

роликовые

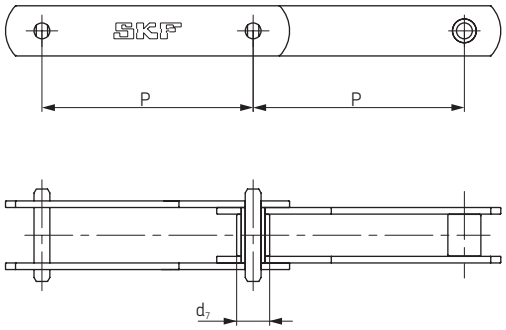

с катковыми роликами

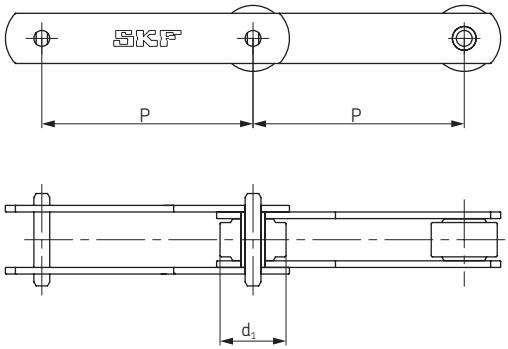

с фланцевыми роликами

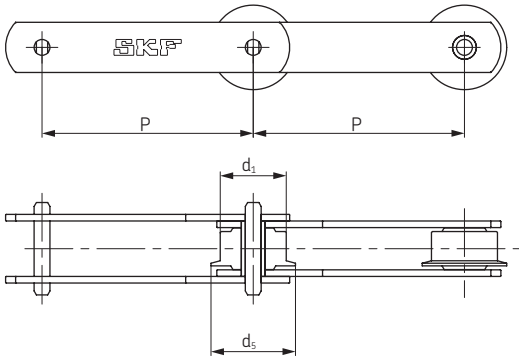

№ цепи по BS/ISO	Размерный ряд шагов													
	P (мм)													
M20	40*	50	63	80	100	125	160	-	-	-	-	-	-	-
M28	-	50*	63	80	100	125	160	200	-	-	-	-	-	-
M40	-	-	63	80	100	125	160	200	250	-	-	-	-	-
M56	-	-	63*	80	100	125	160	200	250	-	-	-	-	-
M80	-	-	-	80	100	125	160	200	250	315	-	-	-	-
M112	-	-	-	80*	100	125	160	200	250	315	400	-	-	-
M160	-	-	-	-	100*	125	160	200	250	315	400	500	-	-
M224	-	-	-	-	-	125*	160	200	250	315	400	500	630	-
M315	-	-	-	-	-	-	160*	200	250	315	400	500	630	-
M450	-	-	-	-	-	-	-	200	250	315	400	500	630	800

№ цепи по BS/ISO	Диаметр ролика			Диаметр втулки	Расстояние между внутренними пластинами	Диаметр штифта	Длина штифта	Высота пластины	Толщина пластины	Мин. разрушающая нагрузка	Средняя разрушающая нагрузка	Обозначение
	d_1 макс	d_7 макс	d_5 макс	d_4 макс	b_1 мин	d_2 макс	L макс	h_2 макс	T макс	Q мин	Q_o	
	мм	мм	мм	мм	мм	мм	мм	мм	мм	кН	кН	
M20A	25,0	12,5	32,0	9,0	16	6	35	19	2,5	20	25	**PHC M20A...**
M28A	30,0	15,0	36,0	10,0	18	7	40	21	3	28	35	**PHC M28A...**
M40A	36,0	18,0	42,0	12,5	20	8,5	45	26	3,5	40	50	**PHC M40A...**
M56A	42,0	21,0	50,0	15,0	24	10	52	31	4	56	70	**PHC M56A...**
M80A	50,0	25,0	60,0	18,0	28	12	62	36	5	80	100	**PHC M80A...**
M112A	60,0	30,0	70,0	21,0	32	15	73	41	6	112	140	**PHC M112A...**
M160A	70,0	36,0	85,0	25,0	37	18	85	51	7	160	200	**PHC M160A...**
M224A	85,0	42,0	100,0	30,0	43	21	98	62	8	224	280	**PHC M224A...**
M315A	100,0	50,0	120,0	36,0	48	25	112	72	10	315	393,7	**PHC M315A...**
M450A	120,0	60,0	140,0	42,0	56	30	135	82	12	450	562,5	**PHC M450A...**

* Выпускается только с малым роликом или без ролика

В условном обозначении указать шаг и длину цепи.
Например, для заказа цепи M20A длиной 5 м с шагом 50 мм, использовать условное обозначение PHC M20A50X5M

Специальные конвейерные цепи

Для пиломатериалов

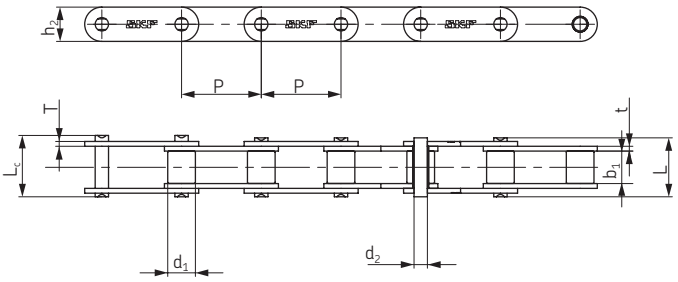

№ цепи	Шаг	Диаметр ролика	Расстояние между внутренними пластинами	Диаметр штифта	Длина штифта		Высота внутренней пластины	Толщина пластины		Мин. разру-шающая нагрузка	Средняя разру-шающая нагрузка	Масса на 1 метр	Обозначение
	P	d_1 макс	b_1 мин	d_2 макс	L макс	L_c макс	h_2 макс	t макс	T макс	Q мин	Q_o	q	
	мм	мм	мм	мм	мм	мм	мм	мм	мм	кН	кН	кг/м	
81X	66,27	23,00	27,00	11,10	49,0	53,5	28,50	4,00	4,00	106,7	128,9	3,78	**PHC 81X...**
81XH	66,27	23,00	27,78	11,10	60,7	65,1	31,35	7,94	5,55	151,9	175,7	5,88	**PHC 81XH...**
81XHH	66,27	23,00	27,78	11,10	65,6	70,0	31,35	7,94	7,94	191,1	212,6	6,70	**PHC 81XHH...**
81XHS	66,27	23,00	27,00	11,10	63,6	68,0	31,80	7,60	7,60	152,0	177,2	6,55	**PHC 81XHS...**
500R	50,00	25,40	25,40	14,63	52,0	56,4	40,00	5,00	5,00	100,0	114,5	7,13	**PHC 500R...**
441.100R	100,00	25,40	25,40	14,63	52,0	56,4	40,00	5,00	5,00	100,0	114,5	5,15	**PHC 441.100R...**

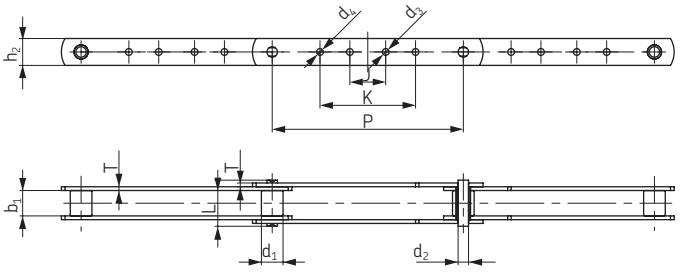

№ цепи	Шаг	Диаметр ролика	Расстояние между внутренними пластинами	Размеры штифта		Размеры пластины					Толщина пластины	Мин. разру-шающая нагрузка	Средняя разру-шающая нагрузка	Масса на 1 метр	Обозначение
	P	d_1 макс	b_1 мин	d_2 макс	L макс	h_2 макс	d_3 макс	d_4 макс	J макс	K макс	T макс	Q мин	Qo	q	
	мм	мм	мм	мм	мм	мм	мм	мм	мм	мм	мм	кН	кН	кг/м	
3939-B4	203,2	23	27	11,1	49,0	28,58	7,2	7,2	38,1	101,6	4,0	115,58	136,5	2,45	**PHC 3939-B4...**
3939-B21	203,2	23	27	11,1	49,0	28,58	7,2	-	38,1	-	4,0	115,58	136,5	2,45	**PHC 3939-B21...**
3939-B23	203,2	23	27	11,1	49,0	28,58	-	10,3	-	92,1	4,0	115,58	136,5	2,45	**PHC 3939-B23...**
3939-B24	203,2	23	27	11,1	49,0	28,58	-	7,2	-	101,6	4,0	115,58	136,5	2,48	**PHC 3939-B24...**
3939-B40	203,2	23	27	11,1	49,0	28,58	-	10,3	-	101,6	4,0	115,58	136,5	2,45	**PHC 3939-B40...**
3939-B43	203,2	23	27	11,1	49,0	28,58	7,2	10,3	38,1	92,1	4,0	115,58	136,5	2,42	**PHC 3939-B43...**
3939-B44	203,2	23	27	11,1	49,0	28,58	7,2	10,3	38,1	101,6	4,0	115,58	136,5	2,45	**PHC 3939-B44...**

Приводные зубчатые цепи

с контактом по боковым поверхностям зубьев звездочки

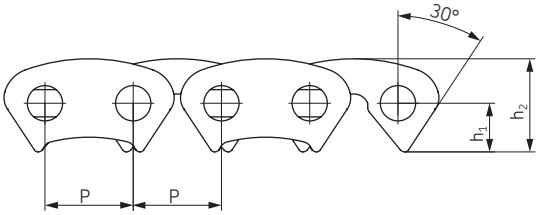

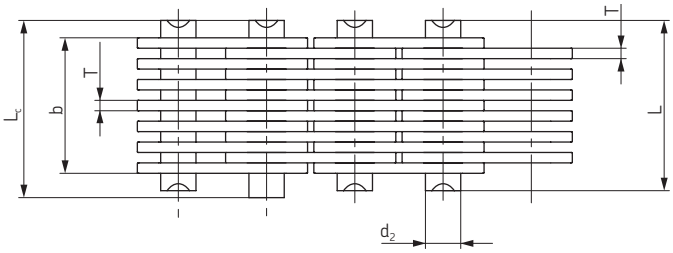

№ цепи	Шаг	Ширина цепи	Диаметр штифта	Длина штифта		Радиус изгиба в поперечной плоскости	Высота пластины	Толщина пластины	Размещение направляющей пластины	Количество пластин	Мин. разрушающая нагрузка	Средняя разрушающая нагрузка	Масса на 1 метр	Обозначение
	P	b мин	d_2 макс	L макс	L_c макс	h_1	h_2 макс	T макс			Q мин	Q_o	q	
	мм	мм	мм	мм	мм	мм	мм	мм		n	кН	кН	кг/м	
CL06-13,5	9,525	13,5	3,95	18,5	20,0	5,3	10,0	1,5	Внешн	9	10,0	11,2	0,60	**PHC CL06-13.5...**
CL06-16,5		16,5		21,5	23,0				Внешн	11	12,5	14,0	0,73	**PHC CL06-16.5...**
CL06-19,5		19,5		24,5	26,0				Внешн	13	15,0	16,8	0,85	**PHC CL06-19.5...**
CL06-22,5		22,5		27,5	29,0				Внешн	15	17,5	19,6	1,00	**PHC CL06-22.5...**
CL06-28,5		28,5		33,5	35,0				Внутр	19	22,5	25,2	1,26	**PHC CL06-28.5...**
CL08-19,5	12,700	19,5	5,08	24,5	26,0	7,0	13,4	1,5	Внешн	13	23,4	26,2	1,15	**PHC CL08-19.5...**
CL08-22,5		22,5		27,5	29,0				Внешн	15	27,4	30,6	1,33	**PHC CL08-22.5...**
CL08-25,5		25,5		30,5	32,0				Внешн	17	31,3	35,0	1,50	**PHC CL08-25.5...**
CL08-28,5		28,5		33,5	35,0				Внутр	19	35,2	39,4	1,68	**PHC CL08-28.5...**
CL08-34,5		34,5		39,5	41,0				Внутр	23	43,0	48,1	2,04	**PHC CL08-34.5...**
CL08-40,5		40,5		45,5	47,0				Внутр	27	50,8	56,8	2,39	**PHC CL08-40.5...**
CL08-46,5		46,5		51,5	53,0				Внутр	31	58,6	65,6	2,74	**PHC CL08-46.5...**
CL08-52,2		52,5		57,5	59,0				Внутр	35	66,4	74,3	3,10	**PHC CL08-52.2...**
CL10-30,0	15,875	30,0	5,92	37,0	38,2	8,7	16,7	2,0	Внутр	15	45,6	50,6	2,21	**PHC CL10-30.0...**
CL10-38,0		38,0		45,0	46,2				Внутр	19	58,6	65,0	2,80	**PHC CL10-38.0...**
CL10-46,0		46,0		53,0	54,2				Внутр	23	71,7	79,5	3,39	**PHC CL10-46.0...**
CL10-54,0		54,0		61,0	62,4				Внутр	27	84,7	94,0	3,99	**PHC CL10-54.0...**
CL10-62,0		62,0		69,0	70,4				Внутр	31	97,7	108,4	4,58	**PHC CL10-62.0...**
CL12-38,0	19,050	38,0	6,90	45,0	46,5	10,5	20,0	2,0	Внутр	19	70,0	77,6	3,37	**PHC CL12-38.0...**
CL12-46,0		46,0		53,0	54,5				Внутр	23	86,0	95,4	4,08	**PHC CL12-46.0...**
CL12-54,0		54,0		61,0	62,8				Внутр	27	102,0	113,2	4,78	**PHC CL12-54.0...**
CL12-62,0		62,0		69,0	70,8				Внутр	31	117,0	129,8	5,50	**PHC CL12-62.0...**
CL12-70,0		70,0		77,0	78,8				Внутр	35	133,0	147,6	6,20	**PHC CL12-70.0...**
CL16-45,0	25,400	45,0	8,90	52,0	53,5	14,0	26,7	3,0	Внутр	15	111,0	123,2	5,31	**PHC CL16-45.0...**
CL16-51,0		51,0		58,0	59,5				Внутр	17	125,0	138,7	6,02	**PHC CL16-51.0...**
CL16-57,0		57,0		64,0	65,5				Внутр	19	141,0	156,5	6,37	**PHC CL16-57.0...**
CL16-69,0		69,0		76,2	77,7				Внутр	23	172,0	190,9	8,15	**PHC CL16-69.0...**
CL16-81,0		81,0		88,2	89,7				Внутр	27	203,0	225,3	9,57	**PHC CL16-81.0...**
CL16-93,0		93,0		100,2	101,7				Внутр	31	235,0	260,8	10,98	**PHC CL16-93.0...**
CL20-57,0	31,750	57,0	10,84	66,6	69,6	17,5	33,4	3,0	Внутр	19	165,0	183,1	8,42	**PHC CL20-57.0...**
CL20-69,0		69,0		78,6	81,6				Внутр	23	201,0	223,1	10,19	**PHC CL20-69.0...**
CL20-81,0		81,0		90,6	93,6				Внутр	27	237,0	263,2	11,96	**PHC CL20-81.0...**
CL20-93,0		93,0		102,6	105,6				Внутр	31	273,0	303,0	13,73	**PHC CL20-93.0...**
CL20-105,0		105,0		114,6	117,6				Внутр	35	310,0	341,0	15,50	**PHC CL20-105.0...**
CL20-117,0		117,0		126,6	129,6				Внутр	39	346,0	380,6	17,27	**PHC CL20-117.0...**

Приводные зубчатые цепи

с контактом по поверхностям впадин звездочки

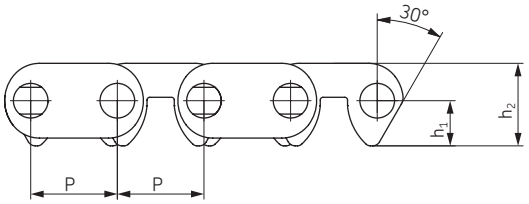

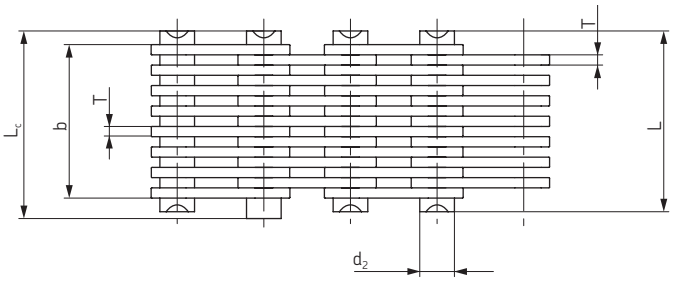

№ цепи	Шаг	Ширина цепи	Диаметр штифта	Длина штифта		Радиус изгиба в поперечной плоскости	Высота пластины	Толщина пластины	Размещение направляющей пластины	Количество пластин	Мин. разрушающая нагрузка	Средняя разрушающая нагрузка	Масса на 1 метр	Обозначение
	P	b мин	d_2 макс	L макс	L_c макс	h_1	h_2 макс	T макс			Q мин	Q_0	q	
	мм	мм	мм	мм	мм	мм	мм	мм			кН	кН	кг/м	
C4-120	12,7	19,5	5,08	24,5	26,0	6,62	12,1	1,5	Внутр	13	20,0	22,2	1,20	**PHC C4-120...**
C4-123		22,5		27,5	29,0				Внутр	15	23,0	25,5	1,37	**PHC C4-123...**
C4-129		28,5		33,5	35,0				Внутр	19	28,5	31,6	1,72	**PHC C4-129...**
C4-132		31,5		35,5	38,0				Внутр	21	31,5	34,9	1,89	**PHC C4-132...**
C4-138		37,5		42,5	44,0				Внутр	25	38,0	42,1	2,22	**PHC C4-138...**
C4-150		49,5		54,5	56,0				Внутр	33	50,0	55,5	2,90	**PHC C4-150...**
C4-320	12,7	19,5	5,08	24,5	26,0	6,62	12,1	1,5	Внешн	13	20,0	22,2	1,21	**PHC C4-320...**
C4-323		22,5		27,5	29,0				Внешн	15	23,0	25,5	1,38	**PHC C4-323...**
C4-329		28,5		33,5	35,0				Внешн	19	28,5	31,6	1,73	**PHC C4-329...**
C4-332		31,5		36,5	38,0				Внешн	21	31,5	34,9	1,90	**PHC C4-332...**
C4-338		37,5		42,5	44,0				Внешн	25	38,0	42,1	2,23	**PHC C4-338...**

Пластинчатые цепи

ANSI BL422-BL888

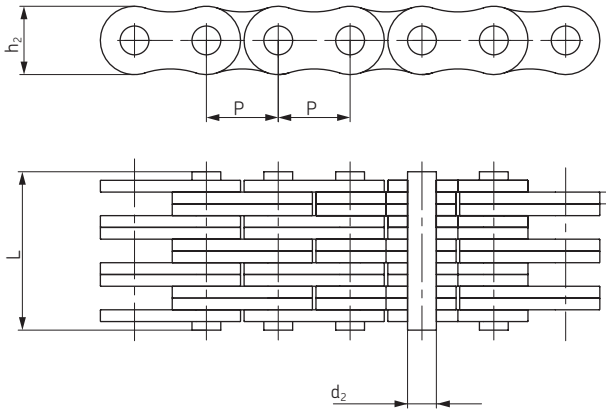

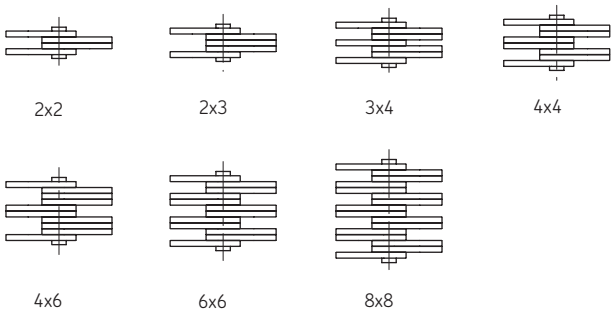

№ цепи по ANSI	№ цепи по BS/ISO	Шаг	Соединение пластин	Высота пластины	Толщина пластины	Диаметр штифта	Длина штифта	Мин. разрушающая нагрузка	Средняя разрушающая нагрузка	Масса на 1 метр	Обозначение
		P		h_2 макс	T макс	d_2 макс	L макс	Q мин	Q_o	q	
		мм		мм	мм	мм	мм	кН	кН	кг/м	
BL422	**LH0822**	12,7	2 × 2	12,07	2,08	5,09	11,05	22,2	27,6	0,64	**PHC BL422...**
BL423	**LH0823**		2 × 3				13,16	22,2	27,6	0,80	**PHC BL423...**
BL434	**LH0834**		3 × 4				17,40	33,4	41,4	1,12	**PHC BL434...**
BL444	**LH0844**		4 × 4				19,51	44,5	56,0	1,28	**PHC BL444...**
BL446	**LH0846**		4 × 6				23,75	44,5	56,0	1,60	**PHC BL446...**
BL466	**LH0866**		6 × 6				27,99	66,7	81,7	1,92	**PHC BL466...**
BL488	**LH0888**		8 × 8				36,45	89,0	109,4	2,56	**PHC BL488...**
BL522	**LH1022**	15,875	2 × 2	15,09	2,44	5,96	12,90	33,4	43,1	0,88	**PHC BL522...**
BL523	**LH1023**		2 × 3				15,37	33,4	43,1	1,10	**PHC BL523...**
BL534	**LH1034**		3 × 4				20,32	48,9	65,6	1,50	**PHC BL534...**
BL544	**LH1044**		4 × 4				22,78	66,7	84,5	1,80	**PHC BL544...**
BL546	**LH1046**		4 × 6				27,74	66,7	84,5	2,20	**PHC BL546...**
BL566	**LH1066**		6 × 6				32,69	100,1	125,1	2,65	**PHC BL566...**
BL588	**LH1088**		8 × 8				42,57	133,4	169,5	3,50	**PHC BL588...**
BL622	**LH1222**	19,05	2 × 2	18,11	3,30	7,94	17,37	48,9	63,6	1,45	**PHC BL622...**
BL623	**LH1223**		2 × 3				20,73	48,9	63,6	1,80	**PHC BL623...**
BL634	**LH1234**		3 × 4				27,43	75,6	102,8	2,50	**PHC BL634...**
BL644	**LH1244**		4 × 4				30,78	97,9	120,9	2,90	**PHC BL644...**
BL646	**LH1246**		4 × 6				37,49	97,9	120,9	3,60	**PHC BL646...**
BL666	**LH1266**		6 × 6				44,20	146,8	190,8	4,30	**PHC BL666...**
BL688	**LH1288**		8 × 8				57,61	195,7	238,8	5,80	**PHC BL688...**
BL822	**LH1622**	25,4	2 × 2	24,13	4,09	9,54	21,34	84,5	108,2	2,20	**PHC BL822...**
BL823	**LH1623**		2 × 3				25,48	84,5	108,2	2,70	**PHC BL823...**
BL834	**LH1634**		3 × 4				33,76	129,0	170,0	3,80	**PHC BL834...**
BL844	**LH1644**		4 × 4				37,90	169,0	214,6	4,30	**PHC BL844...**
BL846	**LH1646**		4 × 6				46,18	169,0	214,6	5,40	**PHC BL846...**
BL866	**LH1666**		6 × 6				54,46	253,6	324,5	6,50	**PHC BL866...**
BL888	**LH1688**		8 × 8				71,02	338,1	432,7	8,60	**PHC BL888...**

Пластинчатые цепи

ANSI BL1022-BL2088

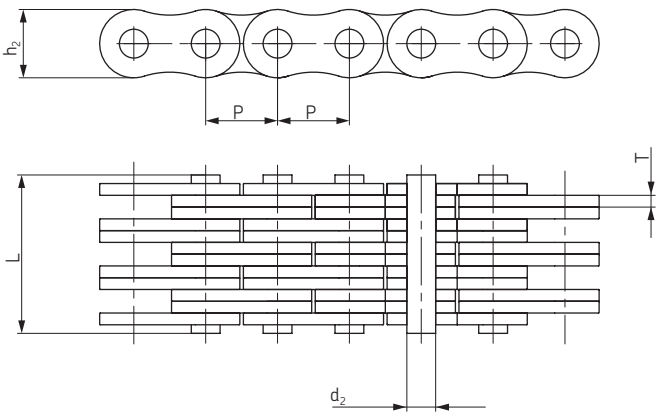

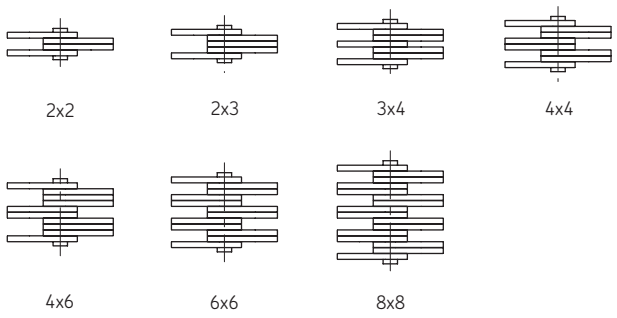

№ цепи по ANSI	№ цепи по BS/ISO	Шаг	Соединение пластин	Высота пластины	Толщина пластины	Диаметр штифта	Длина штифта	Мин. разрушающая нагрузка	Средняя разрушающая нагрузка	Масса на 1 метр	Обозначение
		P		h_2 макс	T макс	d_2 макс	L макс	Q мин	Q_o	q	
		мм		мм	мм	мм	мм	кН	кН	кг/м	
BL1022	**LH2022**	31,75	2 × 2	30,18	4,9	11,11	25,37	115,6	150,8	3,40	**PHC BL1022...**
BL1023	**LH2023**		2 × 3				30,33	115,6	150,8	4,30	**PHC BL1023...**
BL1034	**LH2034**		3 × 4				40,23	182,4	231,6	6,00	**PHC BL1034...**
BL1044	**LH2044**		4 × 4				45,19	231,3	291,4	6,90	**PHC BL1044...**
BL1046	**LH2046**		4 × 6				55,09	231,3	291,4	8,60	**PHC BL1046...**
BL1066	**LH2066**		6 × 6				65,00	347,0	430,3	10,30	**PHC BL1066...**
BL1088	**LH2088**		8 × 8				84,81	462,6	555,1	13,80	**PHC BL1088...**
BL1222	**LH2422**	38,1	2 × 2	36,20	5,77	12,71	29,62	151,2	192,0	4,6	**PHC BL1222...**
BL1223	**LH2423**		2 × 3				35,43	151,2	192,0	5,8	**PHC BL1223...**
BL1234	**LH2434**		3 × 4				47,07	244,6	315,9	8,1	**PHC BL1234...**
BL1244	**LH2444**		4 × 4				52,88	302,5	381,1	9,3	**PHC BL1244...**
BL1246	**LH2446**		4 × 6				64,52	302,5	381,1	11,6	**PHC BL1246...**
BL1266	**LH2466**		6 × 6				76,15	453,7	543,6	13,9	**PHC BL1266...**
BL1288	**LH2488**		8 × 8				99,42	605,0	726,0	18,6	**PHC BL1288...**
BL1422	**LH2822**	44,45	2 × 2	42,24	6,55	14,29	33,55	191,3	225,7	6,1	**PHC BL1422...**
BL1423	**LH2823**		2 × 3				40,16	191,3	225,7	7,6	**PHC BL1423...**
BL1434	**LH2834**		3 × 4				53,37	315,8	372,6	10,6	**PHC BL1434...**
BL1444	**LH2844**		4 × 4				59,97	382,6	451,2	12,2	**PHC BL1444...**
BL1446	**LH2846**		4 × 6				73,18	382,6	451,2	15,2	**PHC BL1446...**
BL1466	**LH2866**		6 × 6				86,39	578,3	682,4	18,2	**PHC BL1466...**
BL1488	**LH2888**		8 × 8				112,80	765,1	902,8	24,3	**PHC BL1488...**
BL1622	**LH3222**	50,8	2 × 2	48,26	7,52	17,46	39,01	289,1	341,1	8,0	**PHC BL1622...**
BL1623	**LH3223**		2 × 3				46,58	289,1	341,1	10,0	**PHC BL1623...**
BL1634	**LH3234**		3 × 4				61,72	440,4	519,6	14,0	**PHC BL1634...**
BL1644	**LH3244**		4 × 4				69,29	573,8	680,4	16,0	**PHC BL1644...**
BL1646	**LH3246**		4 × 6				84,43	578,3	680,4	20,0	**PHC BL1646...**
BL1666	**LH3266**		6 × 6				99,57	857,4	1000,7	24,0	**PHC BL1666...**
BL1688	**LH3288**		8 × 8				129,84	1156,5	1364,6	32,0	**PHC BL1688...**
BL2022	**LH4022**	63,5	2 × 2	60,33	9,91	23,81	51,74	433,7	511,7	15,8	**PHC BL2022...**
BL2023	**LH4023**		2 × 3				61,70	433,7	511,7	19,8	**PHC BL2023...**
BL2034	**LH4034**		3 × 4				81,61	649,4	766,2	27,7	**PHC BL2034...**
BL2044	**LH4044**		4 × 4				91,57	867,4	1023,5	31,6	**PHC BL2044...**
BL2046	**LH4046**		4 × 6				111,48	867,4	1023,5	39,5	**PHC BL2046...**
BL2066	**LH4066**		6 × 6				131,39	1301,1	1535,2	47,4	**PHC BL2066...**
BL2088	**LH4088**		8 × 8				171,22	1734,8	2046,5	63,2	**PHC BL2088...**

Пластинчатые цепи

BS/ISO LL0822-LL4888

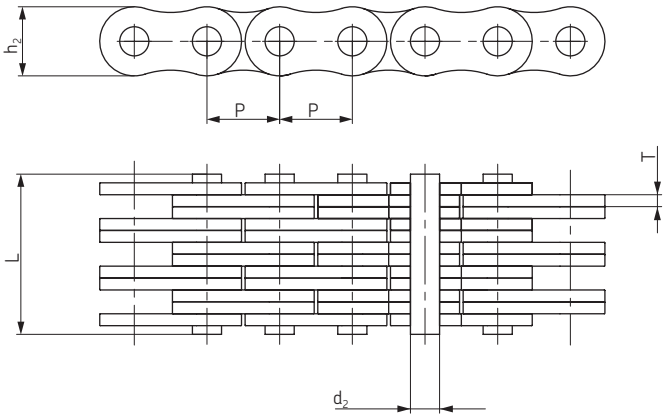

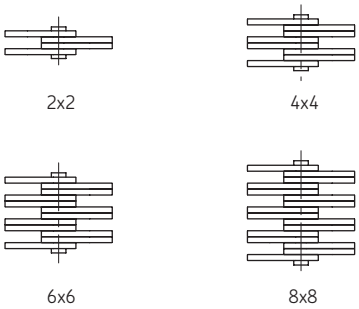

№ цепи по BS/ISO	Шаг	Соединение пластин	Высота пластины	Толщина пластины	Диаметр штифта	Длина штифта	Мин. разрушающая нагрузка	Средняя разрушающая нагрузка	Масса на 1 метр	Обозначение
	P		h_2 макс	T макс	d_2 макс	L макс	Q мин	Q_o	q	
	мм		мм	мм	мм	мм	кН	кН	кг/м	
LL0822	12,7	2 × 2	10,6	1,6	4,45	8,9	18,2	20,4	0,42	**PHC LL0822...**
LL0844		4 × 4				15,6	36,4	40,7	0,84	**PHC LL0844...**
LL0866		6 × 6				22,0	54,6	60	1,24	**PHC LL0866...**
LL0888		8 × 8				28,5	72,8	80	1,64	**PHC LL0888...**
LL1022	15,875	2 × 2	13,7	1,6	5,08	9,2	22,7	25,5	0,54	**PHC LL1022...**
LL1044		4 × 4				15,8	45,4	51	1,06	**PHC LL1044...**
LL1066		6 × 6				22,1	68,1	76,3	1,57	**PHC LL1066...**
LL1088		8 × 8				28,8	90,8	101,9	2,1	**PHC LL1088...**
LL1222	19,05	2 × 2	16	1,85	5,72	10,4	29,5	33,2	0,73	**PHC LL1222...**
LL1244		4 × 4				17,9	59,0	66,4	1,44	**PHC LL1244...**
LL1266		6 × 6				25,4	88,5	99,7	2,15	**PHC LL1266...**
LL1288		8 × 8				32,9	118,0	132,9	2,84	**PHC LL1288...**
LL1622	25,4	2 × 2	21	3,1	8,28	17,2	58,0	66,7	1,52	**PHC LL1622...**
LL1644		4 × 4				29,6	116,0	140	2,9	**PHC LL1644...**
LL1666		6 × 6				42,4	74,0	208,8	4,3	**PHC LL1666...**
LL1688		8 × 8				54,9	232,0	278	5,71	**PHC LL1688...**
LL2022	31,75	2 × 2	26,4	3,5	10,19	20,1	95,0	109,2	2,33	**PHC LL2022...**
LL2044		4 × 4				33,8	190,0	218,5	4,4	**PHC LL2044...**
LL2066		6 × 6				50,1	285,0	324,6	6,79	**PHC LL2066...**
LL2088		8 × 8				64,0	380,0	435,1	8,9	**PHC LL2088...**
LL2422	38,1	2 × 2	33,4	5	14,63	28,4	170,0	195,5	4,47	**PHC LL2422...**
LL2444		4 × 4				46,3	340,0	380,8	8,22	**PHC LL2444...**
LL2466		6 × 6				66,4	510,0	571,2	12,22	**PHC LL2466...**
LL2488		8 × 8				86,6	680,0	775,2	16,3	**PHC LL2488...**
LL2822	44,45	2 × 2	37,08	6	15,9	32,2	200,0	224	5,1	**PHC LL2822...**
LL2844		4 × 4				56,4	400,0	448	9,9	**PHC LL2844...**
LL2866		6 × 6				80,8	600,0	672	14,6	**PHC LL2866...**
LL2888		8 × 8				105,2	800,0	896	19,4	**PHC LL2888...**
LL3222	50,8	2 × 2	42	6,4	17,81	34,8	260,0	291,2	6,2	**PHC LL3222...**
LL3244		4 × 4				60,6	520,0	582,4	12,3	**PHC LL3244...**
LL3266		6 × 6				86,4	780,0	873,6	18,3	**PHC LL3266...**
LL3288		8 × 8				112,2	1040,0	1176	24	**PHC LL3288...**
LL4022	63,5	2 × 2	52,76	8	22,89	42,2	360,0	403,2	10,3	**PHC LL4022...**
LL4044		4 × 4				74,4	780,0	873,6	20	**PHC LL4044...**
LL4066		6 × 6				106,5	1080,0	1209,6	30	**PHC LL4066...**
LL4088		8 × 8				140,0	1440,0	1747,2	39,1	**PHC LL4088...**
LL4822	76,2	2 × 2	63,88	10	29,24	54,6	560,0	627,2	18,5	**PHC LL4822...**
LL4844		4 × 4				92,6	1120,0	1554,4	35,7	**PHC LL4844...**
LL4866		6 × 6				133,4	1680,0	1880	53	**PHC LL4866...**
LL4888		8 × 8				174,2	2240,0	2508,8	70,4	**PHC LL4888...**

Пластинчатые цепи

ANSI AL322-AL1688

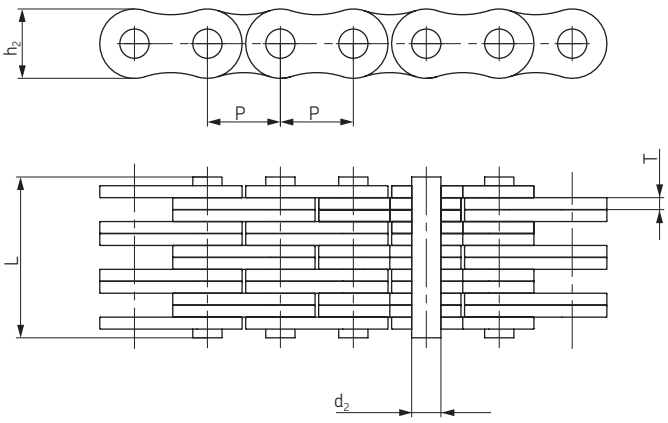

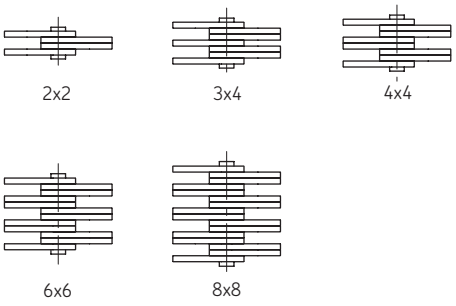

№ цепи по ANSI	Шаг	Соединение пластин	Высота пластины	Толщина пластины	Диаметр штифта	Длина штифта	Мин. разрушающая нагрузка	Средняя разрушающая нагрузка	Масса на 1 метр	Обозначение
	P		h_2 макс	T макс	d_2 макс	L макс	Q мин	Q_o	q	
	мм		мм	мм	мм	мм	кН	кН	кг/м	
AL322	9,525	2 × 2	7,7	1,3	3,58	6,80	9,0	10,2	0,23	**PHC AL322...**
AL344		4 × 4				11,60	18,0	20,0	0,46	**PHC AL344...**
AL422	12,7	2 × 2	10,4	1,5	3,96	8,30	14,1	16,9	0,39	**PHC AL422...**
AL444		4 × 4				14,40	28,2	35,2	0,74	**PHC AL444...**
AL466		6 × 6				20,50	42,3	52,7	1,13	**PHC AL466...**
AL522	15,875	2 × 2	12,8	2,03	5,08	11,05	22,0	27,5	0,64	**PHC AL522...**
AL534		3 × 4				17,00	33,0	46,0	1,10	**PHC AL534...**
AL544		4 × 4				19,40	44,0	55,0	1,25	**PHC AL544...**
AL566		6 × 6				27,50	66,0	82,5	1,79	**PHC AL566...**
AL622	19,05	2 × 2	15,6	2,42	5,94	13,00	37,0	44,4	0,86	**PHC AL622...**
AL644		4 × 4				22,70	63,7	78,8	1,76	**PHC AL644...**
AL666		6 × 6				32,20	100,1	118,6	2,60	**PHC AL666...**
AL688		8 × 8				42,20	133,4	156,6	3,49	**PHC AL688...**
AL822	25,4	2 × 2	20,5	3,25	7,92	16,00	56,7	68,6	1,54	**PHC AL822...**
AL844		4 × 4				29,40	113,4	135,6	3,00	**PHC AL844...**
AL866		6 × 6				44,20	170,0	202,3	4,46	**PHC AL866...**
AL1022	31,75	2 × 2	25,6	4	9,53	19,60	88,5	107,1	2,37	**PHC AL1022...**
AL1044		4 × 4				36,40	177,0	203,6	4,68	**PHC AL1044...**
AL1066		6 × 6				52,30	265,0	315,3	7,20	**PHC AL1066...**
AL1088		8 × 8				68,50	354,0	421,2	9,94	**PHC AL1088...**
AL1222	38,1	2 × 2	30,5	4,8	11,1	24,30	127,0	151,1	3,65	**PHC AL1222...**
AL1244		4 × 4				43,80	254,0	299,7	7,05	**PHC AL1244...**
AL1266		6 × 6				63,20	381,0	426,3	10,50	**PHC AL1266...**
AL1288		8 × 8				82,60	508,0	568,4	14,03	**PHC AL1288...**
AL1444	44,45	4 × 4	36,4	5,6	12,64	51,30	372,7	413,6	10,34	**PHC AL1444...**
AL1466		6 × 6				74,56	559,0	620,4	15,16	**PHC AL1466...**
AL1644	50,8	4 × 4	41,6	6,4	14,21	58,00	471,0	522,8	12,98	**PHC AL1644...**
AL1666		6 × 6				83,80	706,0	783,6	19,76	**PHC AL1666...**
AL1688		8 × 8				109,50	942,0	1045,5	25,47	**PHC AL1688...**

Пластинчатые цепи

FL, F19V, FLC

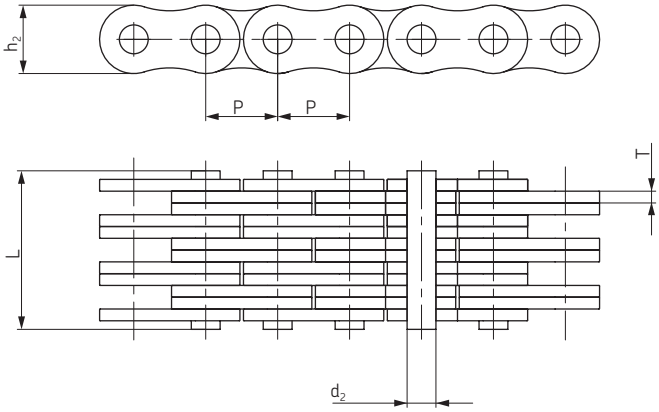

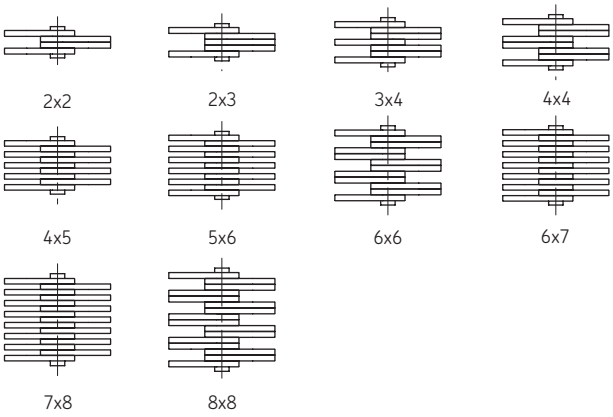

№ цепи	Шаг	Соединение пластин	Высота пластины	Толщина пластины	Диаметр штифта	Длина штифта	Мин. разрушающая нагрузка	Средняя разрушающая нагрузка	Масса на 1 метр	Обозначение
	P		h_2 макс	T макс	d_2 макс	L макс	Q мин	Q_o	q	
	мм		мм	мм	мм	мм	кН	кН	кг/м	
FL644	5,940	4 × 4	4,7	0,60	1,85	6,6	6,50	7,8	0,13	**PHC FL644...**
FL666	5,940	6 × 6	4,7	0,60	1,85	9,3	9,75	11,8	0,20	**PHC FL666...**
FL688	5,940	8 × 8	4,7	0,60	1,85	12,0	13,00	15,6	0,25	**PHC FL688...**
FL844	8,000	4 × 4	6,9	0,73	2,31	7,9	10,00	12,1	0,25	**PHC FL844...**
FL944	9,525	4 × 4	8,7	1,04	3,28	10,4	21,00	24,7	0,43	**PHC FL944...**
FL966	9,525	6 × 6	8,7	1,00	3,28	14,9	31,00	36,8	0,65	**PHC FL966...**
F122	12,700	2 × 2	8,2	1,00	3,58	7,0	11,43	13,6	0,19	**PHC F122...**
F1223	12,700	2 × 3	10,2	2,03	4,45	12,8	20,00	23,8	0,61	**PHC F1223...**
FL1244	12,700	4 × 4	10,2	1,70	4,45	16,7	44,00	52,3	0,83	**PHC FL1244...**
F19V-44	19,050	4 × 4	15,2	2,42	6,50	22,4	71,00	84,3	1,73	**PHC F19V-44...**
F19V-66	19,050	6 × 6	15,2	2,42	6,50	32,3	106,00	125,9	2,57	**PHC F19V-66...**
FLC534	15,875	3 × 4	12,7	1,85	5,08	15,3	40,40	44,4	0,99	**PHC FLC534...**
FLC545	15,875	4 × 5	12,7	1,85	5,08	19,2	54,30	59,7	1,27	**PHC FLC545...**
FLC556	15,875	5 × 6	12,7	1,85	5,08	22,7	67,60	74,3	1,54	**PHC FLC556...**
FLC1056	31,750	5 × 6	25,4	3,25	9,53	40,6	137,90	151,0	5,44	**PHC FLC1056...**
FLC1067	31,750	6 × 7	25,4	3,25	9,53	47,2	165,40	181,9	6,42	**PHC FLC1067...**
FLC1078	31,750	7 × 8	25,4	3,25	9,53	53,8	193,00	212,0	7,40	**PHC FLC1078...**

Пластинчатые цепи

12XX, 15XX, 19XX, 25XX

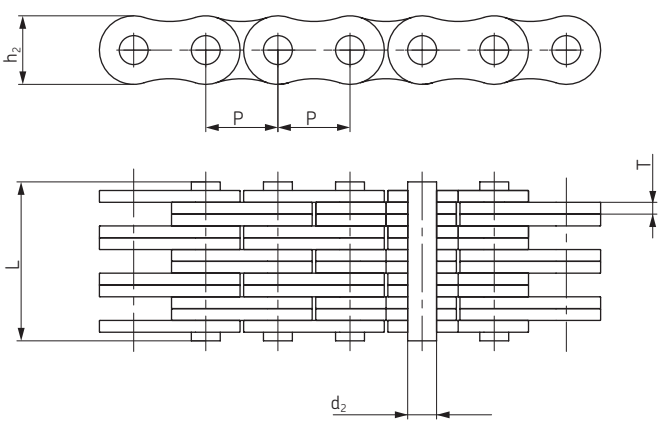

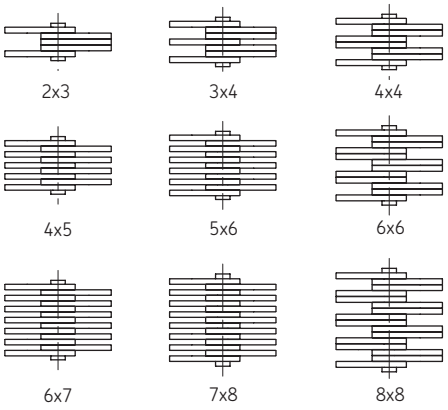

№ цепи	Шаг	Соединение пластин	Высота пластины	Толщина пластины	Диаметр штифта	Длина штифта	Длина цепи, состоящей из 100 звеньев (±0,25%)	Мин. разрушающая нагрузка	Масса на 1 метр	Обозначение
	P		h_2 макс	T макс	d_2 макс	L макс		Q мин	q	
	мм		мм	мм	мм	мм	мм	кН	кг/м	
1234	12,7	3 × 4	10,6	1,7	4,45	14,2	1262	31,0	0,75	**PHC 1234...**
1256		5 × 6				21,1		53,0	1,17	**PHC 1256...**
1288		8 × 8				29,9		85,0	1,70	**PHC 1288...**
1523	15,875	2 × 3	12,7	1,94	5,08	12,1	1580	29,0	0,75	**PHC 1523...**
1534		3 × 4				16,0		46,0	1,04	**PHC 1534...**
1544		4 × 4				18,1		58,0	1,18	**PHC 1544...**
1545		4 × 6				20,3		58,0	1,33	**PHC 1545...**
1556		5 × 6				24,0		72,0	1,63	**PHC 1556...**
1566		6 × 6				26,2		87,0	1,77	**PHC 1566...**
1567		6 × 7				28,0		90,0	1,91	**PHC 1567...**
1578		7 × 8				32,5		101,0	2,20	**PHC 1578...**
1588		8 × 8				34,0		115,0	2,34	**PHC 1588...**
1944	19,05	4 × 4	15,0	2,29	5,72	21,3	1891	73,0	1,58	**PHC 1944...**
1966		6 × 6				30,7		110,0	2,37	**PHC 1966...**
1988		8 × 8				40,0		140,0	3,13	**PHC 1988...**
2523	25,4	2 × 3	20,2	3,06	8,28	18,8	2532	72,0	1,83	**PHC 2523...**
2534		3 × 4				25,3		108,0	2,55	**PHC 2534...**
2545		4 × 5				31,6		144,0	3,26	**PHC 2545...**
2556		5 × 6				37,2		180,0	3,96	**PHC 2556...**
2567		6 × 7				43,8		216,0	4,68	**PHC 2567...**
2578		7 × 8				50,0		252,0	5,39	**PHC 2578...**
2588		8 × 8				52,8		290,0	5,77	**PHC 2588...**

Муфты

Упругие муфты SKF

Выбор

Гибкая муфта SKF Flex сочетает в себе способность великолепно гасить вибрации и ударные нагрузки и отлично приспосабливаться к нарушениям соосности, что обеспечивает высокую эффективность работы этого устройства.

Простые в сборке и не требующие технического обслуживания устройства SKF Flex выпускаются как с отверстиями специальных размеров (B), так и с монтажной конической втулкой. Коническая монтажная втулка может выпускаться с креплением на монтажной поверхности (F), на ступице (H) и в более гибком двустороннем варианте (R), который позволяет выбирать ее ориентацию (F или H) при монтаже. Для повышения стойкости к коррозии фланцы гибкой соединительной муфты SKF Flex подвергаются поверхностному фосфатированию. Комплект узла муфты SKF Flex состоит из двух металлических фланцев и одного упругого элемента.

Выбор

Эксплуатационный коэффициент

- Определите требуемый эксплуатационный коэффициент по таблице, которая приводится ниже.

Расчетная мощность

- Умножьте нормальную рабочую мощность на эксплуатационный коэффициент. Результат будет представлять собой расчетную мощность, которая используется для выбора соединительной муфты.

Типоразмер муфты

- Используя таблицу номинальной (максимально допустимой) мощности, двигайтесь по строке подходящей частоты вращения до тех пор, пока не дойдете до величины мощности, более высокой, чем найденное вами значение расчетной мощности. Нужный типоразмер гибкой соединительной муфты будет указан вверху данного столбца таблицы.

Размер отверстия

- Используя размеры рекомендуемой в таблице муфты, проверьте, подходят ли ее фланцы для ведущего и ведомого валов.

В качестве дополнительного устройства могут применяться удлинители валов, когда более выгодно изменить длину любого из валов, не перемещая ведущее или ведомое оборудование.

Упругие элементы муфт SKF Flex выполняются из составов на основе натурального каучука и могут применяться при температуре окружающего воздуха от минус 50 °C до плюс 50 °C. Хлоропреновые каучуки пригодны для применения в неблагоприятных рабочих условиях (например, при загрязнении жидкой или пластичной смазкой) и могут с успехом применяться в диапазоне температур от минус 15 °C до плюс 70 °C. Компоненты, которые выполняются из хлоропреновых каучуков, должны использоваться там, где допускается применение только устройств, обладающих огнестойкими и антистатическими свойствами (F.R.A.S.).

Пример

Требуется гибкая муфта SKF Flex для передачи мощности 30 кВт от электродвигателя с частотой вращения 1440 об/мин к центробежному насосу, работающему 14 часов в сутки. Вал электродвигателя и вал насоса имеют диаметр 30 и 25 мм соответственно. В данном случае требуется применение конических втулок.

1. **Эксплуатационный коэффициент**
   Подходящий эксплуатационный коэффициент 0,9.
2. **Расчетная мощность**
   Расчетная мощность = 30 x 0,9 = 27 кВт
3. **Типоразмер муфты**
   Двигаясь по строке номинальных (максимально допустимых) мощностей для частоты вращения 1440 об/мин, дойдите до первой величины мощности, превышающей значение 27 кВт. Это произойдет на втором шаге на мощности 37,70 кВт. Типоразмером нужной муфты будет 70 SKF Flex.
4. **Размер отверстия**
   Если обратиться к таблице размеров, можно увидеть, что диаметры ведущего и ведомого валов отвечают диапазону муфт, имеющих отверстия нужного размера. Следует отметить, что размеры конических втулок гибких муфт подходящего типоразмера отличаются для крепления на монтажную поверхность и крепления со ступицей.

Условия эксплуатации

		Тип привода					
		Электродвигатели и паровые турбины			Двигатели внутреннего сгорания, паровые двигатели и водяные турбины		
		Кол-во часов работы в день			Кол-во часов работы в день		
		<10	10-16	>16	<10	10-16	>16
Легкие	Мешалки/смесители (для жидкостей), ленточные конвейеры (при равномерной нагрузке), вентиляционные и аспирационные установки, центробежные насосы и компрессоры, вентиляторы (до 7,5 кВт)	0,8	0,9	1,0	1,3	1,4	1,5
Средние	Мешалки/смесители (кроме жидкостей), ленточные и цепные конвейеры (при неравномерной нагрузке), вентиляторы (свыше 7,5 кВт), генераторы, промежуточные валы, станки, насосы и компрессоры вращательного типа (не центробежные). Оборудование для производства пищевых продуктов, для прачечных, полиграфическое оборудование.	1,3	1,4	1,5	1,8	1,9	2,0
Тяжелые	Конвейеры повышенной мощности (многоковшовые, скребковые/ковшовые, шнековые), молотковые дробилки, прессы, прессы для вырубки, поршневые насосы и компрессоры. Оборудование для кирпичной, текстильной, целлюлозно-бумажной и добывающей промышленности.	1,8	1,9	2,0	2,3	2,4	2,5
Очень тяжелые	Дробилки (конусные, щековые, валковые). Мельницы большой мощности (шаровые, стержневые, трубчатые). Подъемники	2,3	2,4	2,5	2,8	2,9	3,0

В областях применения с колебаниями нагрузки рекомендуется использовать шпоночные соединения.

Упругие муфты SKF Flex

Выбор

Номинальная мощность (кВ)

Частота вращения	Типоразмер муфты														
об/мин	40	50	60	70	80	90	100	110	120	140	160	180	200	220	250
50	0,13	0,35	0,66	1,31	1,96	2,62	3,53	4,58	6,96	12,17	19,74	32,83	48,82	60,73	76,83
100	0,25	0,69	1,33	2,62	3,93	5,24	7,07	9,16	13,93	24,35	39,48	65,65	97,64	121,47	153,66
200	0,50	1,38	2,66	5,24	7,85	10,47	14,14	18,32	27,85	48,69	78,95	131,31	195,29	242,93	307,33
300	0,75	2,07	3,99	7,85	11,78	15,71	21,20	27,49	41,78	73,04	118,43	196,96	292,93	364,40	460,99
400	1,01	2,76	5,32	10,47	15,71	20,94	28,27	36,65	55,71	97,38	157,91	262,62	390,58	485,86	614,66
500	1,26	3,46	6,65	13,09	19,63	26,18	35,34	45,81	69,63	121,73	197,38	328,27	488,22	607,33	768,32
600	1,51	4,15	7,98	15,71	23,56	31,41	42,41	54,97	83,56	146,07	236,86	393,93	585,86	728,80	921,99
700	1,76	4,84	9,31	18,32	27,49	36,65	49,48	64,14	97,49	170,42	276,34	459,58	683,51	850,26	1075,65
720	1,81	4,98	9,57	18,85	28,27	37,70	50,89	65,97	100,27	175,29	284,23	472,71	703,04	874,55	1106,39
800	2,01	5,53	10,64	20,94	31,41	41,88	56,54	73,30	111,41	194,76	315,81	525,24	781,15	971,73	1229,32
900	2,26	6,22	11,97	23,56	35,34	47,12	63,61	82,46	125,34	219,11	355,29	590,89	878,80	1093,19	1382,98
960	2,41	6,63	12,77	25,13	37,70	50,26	67,85	87,96	133,70	233,72	378,97	630,28	937,38	1166,07	1475,18
1000	2,51	6,91	13,30	26,18	39,27	52,36	70,68	91,62	139,27	243,46	394,76	656,54	976,44	1214,66	1536,65
1200	3,02	8,29	15,96	31,41	47,12	62,83	84,82	109,95	167,12	292,15	473,72	787,85	1171,73	-	-
1400	3,52	9,68	18,62	36,65	54,97	73,30	98,95	128,27	194,97	340,84	552,67	919,16	-	-	-
1440	3,62	9,95	19,15	37,70	56,54	75,39	101,78	131,94	200,54	350,58	568,46	945,42	-	-	-
1600	4,02	11,06	21,28	41,88	62,83	83,77	113,09	146,60	222,83	389,53	631,62	-	-	-	-
1800	4,52	12,44	23,94	47,12	70,68	94,24	127,23	164,92	250,68	438,22	-	-	-	-	-
2000	5,03	13,82	26,60	52,36	78,53	104,71	141,36	183,25	278,53	-	-	-	-	-	-
2200	5,53	15,20	29,26	57,59	86,39	115,18	155,50	201,57	-	-	-	-	-	-	-
2400	6,03	16,59	31,92	62,83	94,24	125,65	169,63	-	-	-	-	-	-	-	-
2600	6,53	17,97	34,58	68,06	102,09	136,13	183,77	-	-	-	-	-	-	-	-
2800	7,04	19,35	37,24	73,30	109,95	146,60	-	-	-	-	-	-	-	-	-
2880	7,24	19,90	38,30	75,39	113,09	150,79	-	-	-	-	-	-	-	-	-
3000	7,54	20,73	39,90	78,53	117,80	157,07	-	-	-	-	-	-	-	-	-
3600	9,05	24,88	47,87	94,24	-	-	-	-	-	-	-	-	-	-	-
Номинальный крутящий момент Нм	24	66	127	250	375	500	675	875	1330	2325	3770	6270	9325	11600	14675
Максимальный крутящий момент Нм	64	160	318	487	759	1096	1517	2137	3547	5642	9339	16455	23508	33125	42740

$$\text{Номинальный крутящий момент (Нм)} = \frac{\text{Расчетная мощность (кВт)} \times 30000}{\text{ОБ/МИН} \times \prod}$$

Физические характеристики

Типоразмер муфты	Максимальная частота вращения	Масса	Момент инерции	Жесткость при кручении	Смещение осей валов			Номинальный крутящий момент	Максимальный крутящий момент	Размеры резьбовых крепежных элементов	Момент затяжки резьбовых крепежных элементов (Нм)	Обозначение упругого элемента	
					Угловое	Радиальное	Осевое						
	об/мин	кг	кг/м²	Нм/°	°	мм	мм	Нм	Нм			Из натурального каучука	F.R.A.S.
F40	4500	0,1	0,00074	5	4	1,1	1,3	24	64	M6	15	PHE F40NRTYRE	PHE F40FRTYRE
F50	4500	0,3	0,00115	13	4	1,3	1,7	66	160	M6	15	PHE F50NRTYRE	PHE F50FRTYRE
F60	4000	0,5	0,0052	26	4	1,6	2,0	127	318	M6	15	PHE F60NRTYRE	PHE F60FRTYRE
F70	3600	0,7	0,009	41	4	1,9	2,3	250	487	M8	24	PHE F70NRTYRE	PHE F70FRTYRE
F80	3100	1,0	0,017	63	4	2,1	2,6	375	759	M8	24	PHE F80NRTYRE	PHE F80FRTYRE
F90	3000	1,1	0,031	91	4	2,4	3,0	500	1096	M10	40	PHE F90NRTYRE	PHE F90FRTYRE
F100	2600	1,1	0,054	126	4	2,6	3,3	675	1517	M10	40	PHE F100NRTYRE	PHE F100FRTYRE
F110	2300	1,4	0,078	178	4	2,9	3,7	875	2137	M10	40	PHE F110NRTYRE	PHE F110FRTYRE
F120	2050	2,3	0,013	296	4	3,2	4,0	1330	3547	M12	50	PHE F120NRTYRE	PHE F120FRTYRE
F140	1800	2,6	0,255	470	4	3,7	4,6	2325	5642	M12	55	PHE F140NRTYRE	PHE F140FRTYRE
F160	1600	3,4	0,380	778	4	4,2	5,3	3770	9339	M16	80	PHE F160NRTYRE	PHE F160FRTYRE
F180	1500	7,7	0,847	1371	4	4,8	6,0	6270	16455	M16	105	PHE F180NRTYRE	PHE F180FRTYRE
F200	1300	8,0	1,281	1959	4	5,3	6,6	9325	23508	M16	120	PHE F200NRTYRE	PHE F200FRTYRE
F220	1100	10,0	2,104	2760	4	5,8	7,3	11600	33125	M20	165	PHE F220NRTYRE	PHE F220FRTYRE
F250	1000	15,0	3,505	3562	4	6,6	8,2	14675	42740	M20	165	PHE F250NRTYRE	PHE F250FRTYRE

Упругие муфты SKF Flex

Размеры

Типоразмер 40-60

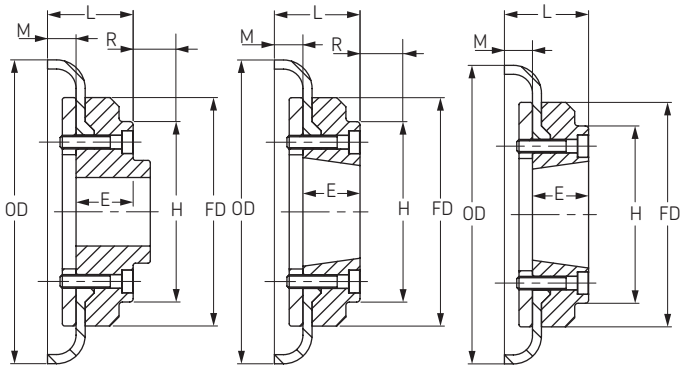

Тип B Тип F Тип H

Типоразмер 70-250

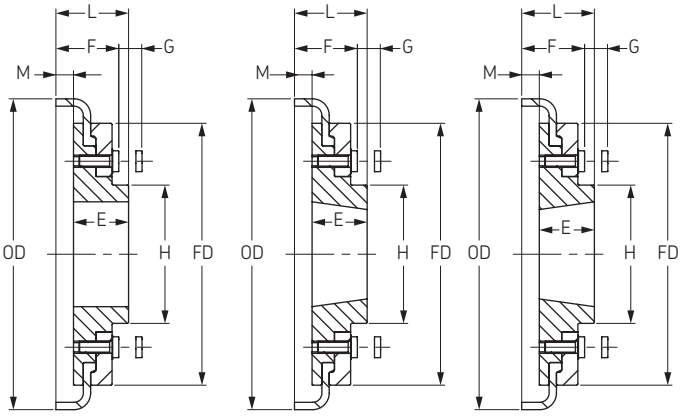

Тип B Тип F Тип H

Размеры фланцев упругих муфт SKF Flex типы B, F и H

Типо-раз-мер	Тип	Номер втулки	Диаметр отверстия		Тип F, H		Тип B		Гаечный ключ	O.D.	FD	H	F	R*	G+	M	Масса→	Масса→	Обозначение
			мин	макс															
			мм	мм	L	E	L	E		мм	мм	мм	мм	мм	мм	мм	кг	кг/м²	
40	B	-	-	30	-	-	33,0	22	M5	104	82	-	-	29	-	11,0	0,80	0,00074	**PHE F40RSBFLG**
40	F	1008	9	25	33,0	22	-	-	-	104	82	-	-	29	-	11,0	0,80	0,00074	**PHE F40FTBFLG**
40	H	1008	9	25	33,0	22	-	-	-	104	82	-	-	29	-	11,0	0,80	0,00074	**PHE F40HTBFLG**
50	B	-	-	38	-	-	45,0	32	M5	133	100	79	-	38	-	12,5	1,20	0,00115	**PHE F50RSBFLG**
50	F	1210	11	32	37,5	25	-	-	-	133	100	79	-	38	-	12,5	1,20	0,00115	**PHE F50FTBFLG**
50	H	1210	11	32	37,5	25	-	-	-	133	100	79	-	38	-	12,5	1,20	0,00115	**PHE F50HTBFLG**
60	B	-	-	45	-	-	55,0	38	M6	165	125	70	-	38	-	16,5	2,00	0,0052	**PHE F60RSBFLG**
60	F	1610	14	42	41,5	25	-	-	-	165	125	103	-	38	-	16,5	2,00	0,0052	**PHE F60FTBFLG**
60	H	1610	14	42	41,5	25	-	-	-	165	125	103	-	38	-	16,5	2,00	0,0052	**PHE F60HTBFLG**
70	B	-	-	60	-	-	47,0	35	M10	187	142	80	50	-	13	11,5	3,10	0,009	**PHE F70RSBFLG**
70	F	2012	14	50	43,5	32	-	-	-	187	142	80	50	42	13	11,5	3,10	0,009	**PHE F70FTBFLG**
70	H	1610	14	42	36,5	25	-	-	-	187	142	80	50	38	13	11,5	3,00	0,009	**PHE F70HTBFLG**
80	B	-	-	63	-	-	55,0	42	M10	211	165	98	54	-	16	12,5	4,90	0,018	**PHE F80RSBFLG**
80	F	2517	16	60	57,5	45	-	-	-	211	165	97	54	48	16	12,5	4,90	0,018	**PHE F80FTBFLG**
80	H	2012	14	50	44,5	32	-	-	-	211	165	98	54	32	16	12,5	4,60	0,017	**PHE F80HTBFLG**
90	B	-	-	75	-	-	62,5	49	M12	235	187	112	60	-	16	13,5	7,10	0,032	**PHE F90RSBFLG**
90	F	2517	16	60	58,5	45	-	-	-	235	187	108	60	48	16	13,5	7,00	0,031	**PHE F90FTBFLG**
90	H	2517	16	60	58,5	45	-	-	-	235	187	108	60	48	16	13,5	7,00	0,031	**PHE F90HTBFLG**
100	B	-	-	80	-	-	69,5	56	M12	254	214	125	62	-	16	13,5	9,90	0,055	**PHE F100RSBFLG**
100	F	3020	25	75	64,5	51	-	-	-	254	214	120	62	55	16	13,5	9,90	0,055	**PHE F100FTBFLG**
100	H	2517	16	60	58,5	45	-	-	-	254	214	113	62	48	16	13,5	9,40	0,054	**PHE F100HTBFLG**
110	B	-	-	90	-	-	75,5	63	M12	279	232	128	62	-	16	12,5	12,50	0,081	**PHE F110RSBFLG**
110	F	3020	25	75	63,5	51	-	-	-	279	232	134	62	55	16	12,5	11,70	0,078	**PHE F110FTBFLG**
110	H	3020	25	75	63,5	51	-	-	-	279	232	134	62	55	16	12,5	11,70	0,078	**PHE F110HTBFLG**
120	B	-	-	100	-	-	84,5	70	M16	314	262	143	67	-	16	14,5	16,90	0,137	**PHE F120RSBFLG**
120	F	3525	35	100	79,5	65	-	-	-	314	262	140	67	67	16	14,5	16,50	0,137	**PHE F120FTBFLG**
120	H	3020	25	75	65,5	51	-	-	-	314	262	140	67	55	16	14,5	15,90	0,130	**PHE F120HTBFLG**
140	B	-	-	125	-	-	110,5	94	M20	3,59	312,5	180	73	-	17	16,0	22,20	0,254	**PHE F140RSBFLG**
140	F	3525	35	100	81,0	65	-	-	-	359	312,5	180	73	67	17	16,0	22,30	0,255	**PHE F140FTBFLG**
140	H	3525	35	100	81,0	65	-	-	-	359	312,5	180	73	67	17	16,0	22,30	0,255	**PHE F140HTBFLG**
160	B	-	-	140	-	-	117,0	102	M20	402	348	197	78	-	19	15,0	35,80	0,469	**PHE F160RSBFLG**
160	F	4030	40	115	91,0	76	-	-	-	402	348	197	78	80	19	15,0	32,50	0,380	**PHE F160FTBFLG**
160	H	4030	40	115	91,0	76	-	-	-	402	348	197	78	80	19	15,0	32,50	0,380	**PHE F160HTBFLG**
180	B	-	-	150	-	-	137,0	114	M20	470	396	205	94	-	19	23,0	49,10	0,871	**PHE F180RSBFLG**
180	F	4535	55	125	112,0	89	-	-	-	470	396	205	94	89	19	23,0	42,20	0,847	**PHE F180FTBFLG**
180	H	4535	55	125	112,0	89	-	-	-	470	396	205	94	89	19	23,0	42,20	0,847	**PHE F180HTBFLG**
200	B	-	-	150	-	-	138,0	114	M20	508	432	205	103	-	19	24,0	58,20	1,301	**PHE F200RSBFLG**
200	F	4535	55	125	113,0	89	-	-	-	508	432	205	103	89	19	24,0	53,60	1,281	**PHE F200FTBFLG**
200	H	4535	55	125	113,0	89	-	-	-	508	432	205	103	89	19	24,0	53,60	1,281	**PHE F200HTBFLG**
220	B	-	-	160	-	-	154,5	127	M20	562	472	224	118	-	20	27,5	79,60	2,142	**PHE F220RSBFLG**
220	F	5040	70	125	129,5	102	-	-	-	562	472	224	118	92	20	27,5	72,00	2,104	**PHE F220FTBFLG**
220	H	5040	70	125	129,5	102	-	-	-	562	472	224	118	92	20	27,5	72,00	2,104	**PHE F220HTBFLG**
250	B	-	-	190	-	-	161,5	132	M20	628	532	254	125	-	25	29,5	104,00	3,505	**PHE F250RSBFLG**

Все размеры даются в мм, если специально не оговорено использование других единиц.
Для фланцев муфт типоразмеров 70, 80, 100 и 120 “F” требуются втулки большего размера, чем для фланцев типа “H”.

* Зазор, позволяющий затягивать / отворачивать зажимные винты.

\+ Величина, на которую должны быть вывернуты зажимные винты, чтобы освободить упругий элемент муфты.

→ Значения массы и момента инерции приведены для одного фланца с отверстием среднего размера, включая зажимное кольцо, винты, шайбы и половину упругого элемента.

Упругие муфты SKF Flex

Реверсивные

Типоразмер 70-120

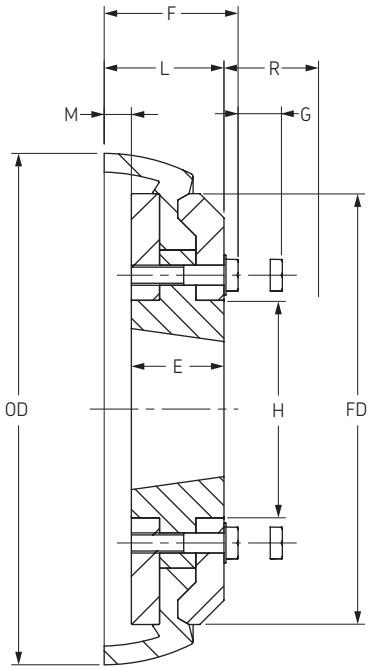

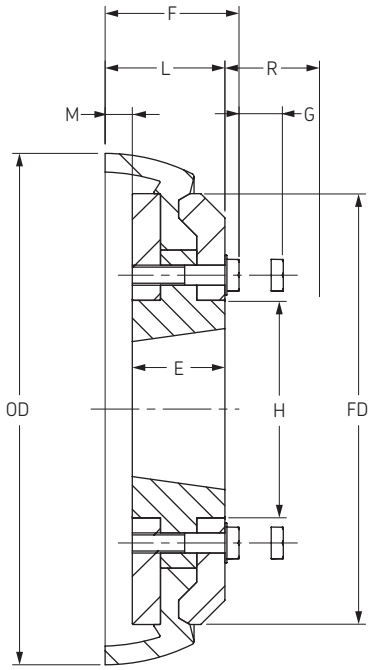

Размеры фланцев упругих муфт SKF Flex тип R

Типо-размер	Номер втулки	Диаметр отверстия		Тип R			Гаечный ключ	O.D.	FD	H	F	G+	M	Масса	Момент инерции	Обозначение
		мин	макс	L	E	R*										
		мм	мм	мм	мм	мм		мм	мм	мм	мм	мм	мм	кг	кг/м²	
F70	1610	14	42	37	25	42	M8	187	142	80	44,25	13	11,5	3	0,009	**PHE F70RTBFLG**
F80	2012	14	50	45,5	32	48	M8	211	165	98	52,75	16	12,5	4,6	0,017	**PHE F80RTBFLG**
F90	2517	16	60	58,5	45	48	M10	235	187	112	67,86	16	13,5	7	0,031	**PHE F90RTBFLG**
F100	2517	16	60	59,5	45	55	M10	254	214	125	68,86	16	13,5	9,4	0,054	**PHE F100RTBFLG**
F110	3020	25	75	64,5	51	55	M10	279	232	134	73,68	16	12,5	11,7	0,078	**PHE F110RTBFLG**
F120	3020	25	75	66,5	51	67	M12	314	262	140	77,18	16	14,5	15,9	0,13	**PHE F120RTBFLG**

Все размеры даются в мм, если специально не оговорено использование других единиц.
Для фланцев муфт типоразмеров 70, 80, 100 и 120 “F” требуются втулки большего размера, чем для фланцев типа “H”.

* Зазор, позволяющий затягивать / отворачивать зажимные винты.

\+ Величина, на которую должны быть вывернуты зажимные винты, чтобы освободить упругий элемент муфты.

→ Значения массы и момента инерции приведены для одного фланца с отверстием среднего размера, включая зажимное кольцо, винты, шайбы и половину упругого элемента.

Удлинители валов для упругих муфт SKF Flex

Расстояние между торцами валов (DBSE)

Удлинитель вала	Расстояние между торцами валов (DBSE)		Типоразмер муфты	Типоразмер удлинителя вала	Диаметр отверстия		Номер втулки муфты	Диаметр отверстия		Обозначение
	Номинал (мин)	макс			мин	макс		мин	макс	
	мм	мм			мм	мм		мм	мм	
SM12	80	90	40	1210	11	32	1008	9	25	PHE SM12-80DBSE
SM12	100	110	40	1210	11	32	1008	9	25	PHE SM12-100DBSE
SM16	100	113	40	1615	14	42	1008	9	25	PHE SM16-100DBSE
SM16	140	150	40	1615	14	42	1008	9	25	PHE SM16-140DBSE
SM16	100	116	50	1615	14	42	1210	11	32	PHE SM16-100DBSE
SM16	140	156	50	1615	14	42	1210	11	32	PHE SM16-140DBSE
SM16	100	124	60	1615	14	42	1610	14	42	PHE SM16-100DBSE
SM16	140	164	60	1615	14	42	1610	14	42	PHE SM16-140DBSE
SM25	100	114	70	2517	16	60	2012	14	50	PHE SM25-100DBSE
SM25	140	154	70	2517	16	60	2012	14	50	PHE SM25-140DBSE
SM25	180	194	70	2517	16	60	2012	14	50	PHE SM25-180DBSE
SM25	100	117	80	2517	16	60	2517	16	60	PHE SM25-100DBSE
SM25	140	157	80	2517	16	60	2517	16	60	PHE SM25-140DBSE
SM25	180	197	80	2517	16	60	2517	16	60	PHE SM25-180DBSE
SM25	140	158	90	2517	16	60	2517	16	60	PHE SM25-140DBSE
SM25	180	198	90	2517	16	60	2517	16	60	PHE SM25-180DBSE
SM30	140	158	100	3020	25	75	3020	25	75	PHE SM30-140DBSE
SM30	180	198	100	3020	25	75	3020	25	75	PHE SM30-180DBSE
SM30	140	156	110	3020	25	75	3020	25	75	PHE SM30-140DBSE
SM30	180	196	110	3020	25	75	3020	25	75	PHE SM30-180DBSE
SM35	140	160	120	3525	35	100	3525	35	100	PHE SM35-140DBSE
SM35	180	200	120	3525	35	100	3525	35	100	PHE SM35-180DBSE
SM35	140	163	140	3525	35	100	3525	35	100	PHE SM35-140DBSE
SM35	180	203	140	3525	35	100	3525	35	100	PHE SM35-180DBSE

Удлинитель вала для упругих муфт SKF Flex используется в случае, если концы двух валов нельзя расположить достаточно близко друг к другу, чтобы для их соединения можно было использовать только гибкую муфту. Удлинитель вала позволяет снимать любой из валов не сдвигая с места приводное или ведомое оборудование. Например, наличие удлинителя вала дает возможность легко и быстро заменять рабочее колесо насоса. Стандартное расстояние между концами валов для удлинителей валов составляет 80, 100, 140 и 180 мм.

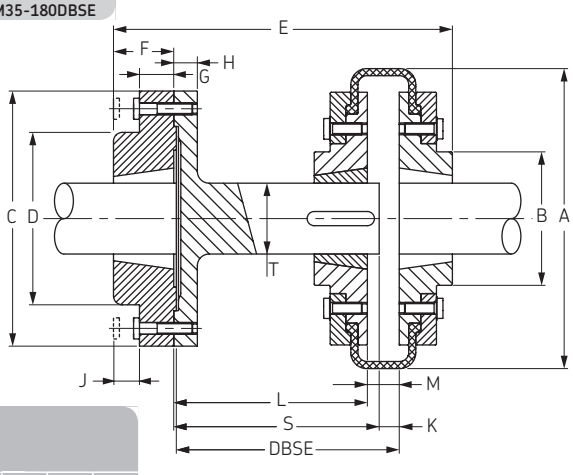

Размеры удлинителя вала

Удлинитель вала	Расстояние между торцами валов (DBSE)		Типоразмер муфты	Размеры, мм													
	Номинал (мин)	макс		A	B	C	D	E	F	G	H	J	K	L	M	S	T
SM12	80	90	40	104	82	118	83	134	25	14	15	14	6	65	22	77	25
SM12	100	110	40	104	82	118	83	140	25	14	15	14	22	77	22	77	25
SM16	100	113	40*	104	82	127	80	157	38	18	15	14	9	88	22	94	32
SM16	140	150	40*	104	82	127	80	187	38	18	15	14	9	128	22	134	32
SM16	100	116	50	133	79	127	80	160	38	18	15	14	9	85	25	94	32
SM16	140	156	50	133	79	127	80	200	38	18	15	14	9	125	25	134	32
SM16	100	124	60	165	103	127	80	161	38	18	15	14	9	78	33	94	32
SM16	140	164	60	165	103	127	80	201	38	18	15	14	9	118	33	134	32
SM25	100	114	70+	187	80	178	123	180	45	22	16	14	9	80	23	94	48
SM25	140	154	70+	187	80	178	123	220	45	22	16	14	9	120	23	174	48
SM25	180	194	70+	187	80	178	123	260	45	22	16	14	9	160	23	174	48
SM25	100	117	80	211	95	178	123	193	45	22	16	14	9	78	25	94	48
SM25	140	157	80	211	95	178	123	233	45	22	16	14	9	118	25	134	48
SM25	180	197	80	211	95	178	123	273	45	22	16	14	9	158	25	174	48
SM25	140	158	90	235	108	178	123	233	45	22	16	14	9	116	27	134	48
SM25	180	198	90	235	108	178	123	273	45	22	16	14	9	156	27	174	48
SM30	140	158	100	254	120	216	146	245	51	29	20	17	9	116	27	134	60
SM30	180	198	100	254	120	216	146	285	51	29	20	17	9	156	27	174	60
SM30	140	156	110	279	134	216	146	245	51	29	20	17	9	118	25	134	60
SM30	180	196	110	279	134	216	146	285	51	29	20	17	9	158	25	174	60
SM35	140	160	120	314	140	248	178	272	63	34	20	17	9	114	29	134	80
SM35	180	200	120	314	140	248	178	312	63	34	20	17	9	154	29	174	80
SM35	140	163	140	359	178	248	178	271	63	34	20	17	9	111	27	134	80
SM35	180	203	140	359	178	248	178	312	63	34	20	17	9	151	27	174	80

* Фланец F40 'B' должен использоваться для установки на промежуточном вале.

\+ Фланец 'F' должен использоваться для установки на промежуточном вале.

Зубчатые муфты

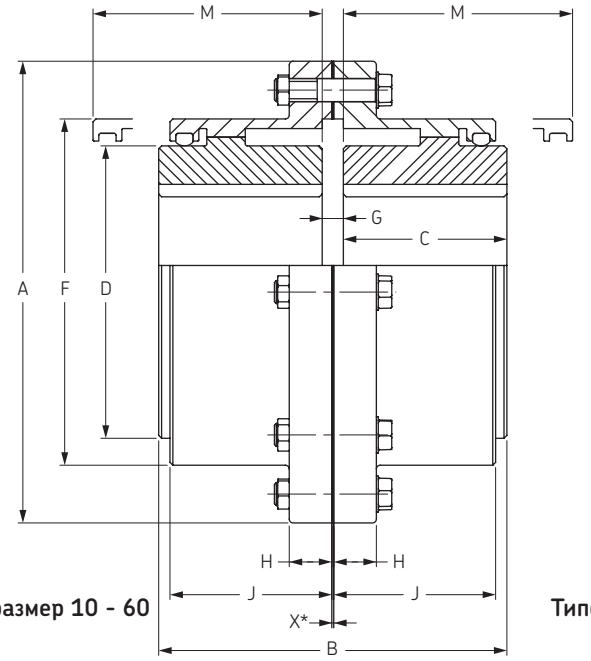

Типоразмер 10 - 60

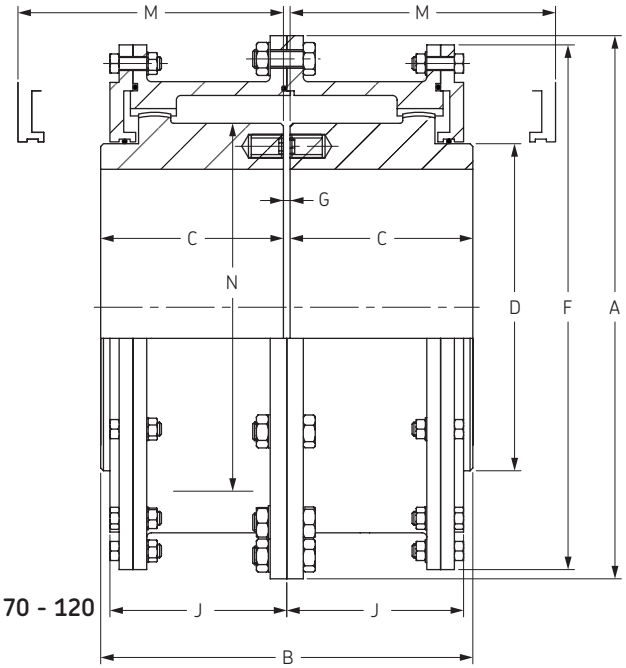

Типоразмер 70 - 120

Коды для заказа

Типоразмер	Обозначение ступицы	Обозначение корпуса	Обозначение набора для сборки
10	PHE 10GCRSB	PHE 10GCCOVER	PHE 10GCKIT
15	PHE 15GCRSB	PHE 15GCCOVER	PHE 15GCKIT
20	PHE 20GCRSB	PHE 20GCCOVER	PHE 20GCKIT
25	PHE 25GCRSB	PHE 25GCCOVER	PHE 25GCKIT
30	PHE 30GCRSB	PHE 30GCCOVER	PHE 30GCKIT
35	PHE 35GCRSB	PHE 35GCCOVER	PHE 35GCKIT
40	PHE 40GCRSB	PHE 40GCCOVER	PHE 40GCKIT
45	PHE 45GCRSB	PHE 45GCCOVER	PHE 45GCKIT
50	PHE 50GCRSB	PHE 50GCCOVER	PHE 50GCKIT
55	PHE 55GCRSB	PHE 55GCCOVER	PHE 55GCKIT
60	PHE 60GCRSB	PHE 60GCCOVER	PHE 60GCKIT
70	PHE 70GCRSB	PHE 70GCCOVER	PHE 70GCKIT
80	PHE 80GCRSB	PHE 80GCCOVER	PHE 80GCKIT
90	PHE 90GCRSB	PHE 90GCCOVER	PHE 90GCKIT
100	PHE 100GCRSB	PHE 100GCCOVER	PHE 100GCKIT
110	PHE 110GCRSB	PHE 110GCCOVER	PHE 110GCKIT
120	PHE 120GCRSB	PHE 120GCCOVER	PHE 120GCKIT

Набор деталей для сборки включает: масляные уплотнения, прокладки, болты и стопорные гайки.
Комплект муфты включает: 2 ступицы, 2 корпуса и 1 набор деталей для сборки.

Физические характеристики

Типоразмер	Удельная мощность, кВ/ 100 об/мин	Номинальный крутящий момент	Максимальная частота вращения	Диаметр отверстия		Размеры, мм								Масса муфты	Масса смазочного материала
		Нм	об/мин	мин	макс	A	B	C	D	F	J	G	M	кг	кг
10	9	844	8000	13	48	116	89	43	69	84	39	3	51	5	0,04
15	20	1893	6500	19	60	152	101	49	86	105	48	3	61	9	0,07
20	37	3512	5600	25	73	178	127	62	105	126	59	3	76	16	0,12
25	67	6318	5000	32	92	213	159	77	131	155	72	5	91	29	0,23
30	112	10536	4400	38	105	240	187	91	152	180	84	5	107	43	0,36
35	172	16157	3900	51	124	279	218	106	178	211	98	6	130	68	0,54
40	261	24594	3600	64	146	318	248	121	210	245	111	6	145	97	0,91
45	358	33717	3200	76	165	346	278	135	235	274	123	8	165	136	1,04
50	485	45666	2900	89	178	389	314	153	254	306	141	8	183	190	1,77
55	634	59723	2650	102	197	425	344	168	279	334	158	8	203	249	2,22
60	821	77283	2450	114	222	457	384	188	305	366	169	8	229	306	3,18
70	1194	112413	2150	89	254	527	452	221	343	425	196	10	267	485	4,35
80	1567	147542	1750	102	279	591	508	249	356	572	243	10	300	703	9,53
90	2126	200242	1550	114	305	660	565	276	394	641	265	13	327	984	12,25
100	2984	281037	1450	127	343	711	623	305	445	699	294	13	356	1302	14,97
110	4103	386426	1330	140	387	775	679	333	495	749	322	13	384	1678	17,69
120	5222	491815	1200	152	425	838	719	353	546	826	341	13	403	2114	20,87

X* - зазор для прокладки

Муфты с металлическим пружинным элементом

С горизонтальной плоскостью разъема корпуса

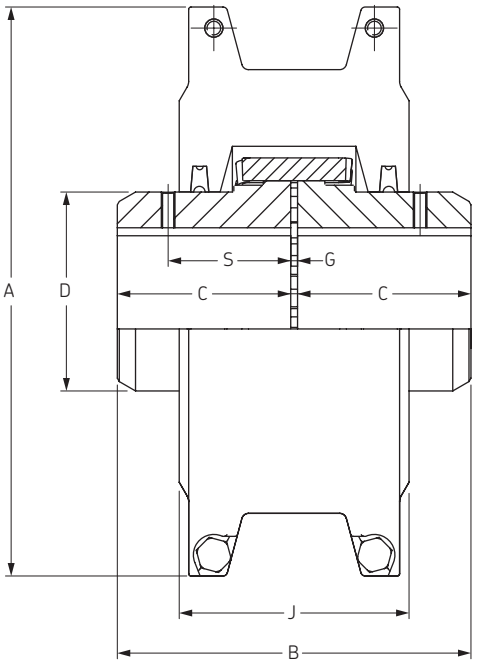

Коды для заказа

Типоразмер	Обозначение ступицы	Обозначение пружинного элемента	Обозначение корпуса
1020	PHE 1020TGRSB	PHE 1020TGGRID	PHE 1020TGHCOVER
1030	PHE 1030TGRSB	PHE 1030TGGRID	PHE 1030TGHCOVER
1040	PHE 1040TGRSB	PHE 1040TGGRID	PHE 1040TGHCOVER
1050	PHE 1050TGRSB	PHE 1050TGGRID	PHE 1050TGHCOVER
1060	PHE 1060TGRSB	PHE 1060TGGRID	PHE 1060TGHCOVER
1070	PHE 1070TGRSB	PHE 1070TGGRID	PHE 1070TGHCOVER
1080	PHE 1080TGRSB	PHE 1080TGGRID	PHE 1080TGHCOVER
1090	PHE 1090TGRSB	PHE 1090TGGRID	PHE 1090TGHCOVER
1100	PHE 1100TGRSB	PHE 1100TGGRID	PHE 1100TGHCOVER
1110	PHE 1110TGRSB	PHE 1110TGGRID	PHE 1110TGHCOVER
1120	PHE 1120TGRSB	PHE 1120TGGRID	PHE 1120TGHCOVER
1130	PHE 1130TGRSB	PHE 1130TGGRID	PHE 1130TGHCOVER
1140	PHE 1140TGRSB	PHE 1140TGGRID	PHE 1140TGHCOVER
1150	PHE 1150TGRSB	PHE 1150TGGRID	PHE 1150TGHCOVER
1160	PHE 1160TGRSB	PHE 1160TGGRID	PHE 1160TGHCOVER
1170	PHE 1170TGRSB	PHE 1170TGGRID	PHE 1170TGHCOVER
1180	PHE 1180TGRSB	PHE 1180TGGRID	PHE 1180TGHCOVER
1190	PHE 1190TGRSB	PHE 1190TGGRID	PHE 1190TGHCOVER
1200	PHE 1200TGRSB	PHE 1200TGGRID	PHE 1200TGHCOVER

Комплект муфты включает: 2 ступицы, 1 пружинный элемент и 1 корпус.

Физические характеристики

Типоразмер	Удельная мощность, кВ/100 об/мин	Номинальный крутящий момент	Максимальная частота вращения	Диаметр отверстия		Размеры, мм						G, мм			Масса муфты	Масса смазочного материала
		Нм	об/мин	мин	макс	A	B	C	D	J	S	мин	Номинальная величина	макс	кг	кг
1020	0,51	48	4500	12	30	101	98,0	47,5	39,7	66	39	1,5	3,0	4,5	1,9	0,03
1030	1,44	135	4500	12	36	111	98,0	47,5	49,2	68	39	1,5	3,0	4,5	2,6	0,04
1040	2,40	226	4500	12	44	117	104,6	50,8	57,1	70	40	1,5	3,0	4,5	3,4	0,05
1050	4,20	395	4500	12	50	138	123,6	60,3	66,7	79	45	1,5	3,0	4,5	5,4	0,05
1060	6,60	622	4350	19	57	150	130,0	63,5	76,2	92	52	1,5	3,0	4,5	7,3	0,09
1070	9,69	904	4125	19	65	162	155,4	76,2	87,3	95	54	1,5	3,0	4,5	10	0,12
1080	20,13	1865	3600	27	79	194	180,8	88,9	104,8	116	65	1,5	3,0	6,0	18	0,17
1090	35,79	3390	3600	27	95	213	199,8	98,4	123,8	122	72	1,5	3,0	6,0	25	0,25
1100	60,40	5707	2440	41	107	250	245,7	120,6	142,0	155	–	1,5	4,5	9,5	42	0,43
1110	90,23	8477	2250	41	117	270	258,5	127,0	160,3	161	–	1,5	4,5	9,5	54	0,51
1120	131,99	12433	2025	60	136	308	304,4	149,2	179,4	191	–	1,5	6,0	12,5	81	0,73
1130	191,64	18084	1800	66	165	346	329,8	161,9	217,5	195	–	1,5	6,0	12,5	121	0,91
1140	275,91	25996	1650	66	184	384	371,6	182,8	254,0	201	–	1,5	6,0	12,5	178	1,13
1150	384,04	36168	1500	108	203	453	371,8	182,9	269,2	271	–	1,5	6,0	12,5	234	1,95
1160	539,89	50862	1350	120	228	501	402,2	198,1	304,8	279	–	1,5	6,0	12,5	317	2,81
1170	719,60	67816	1225	133	279	566	437,8	215,9	355,6	304	–	1,5	6,0	12,5	448	3,49
1180	997,75	94037	1100	152	311	623	483,6	238,8	393,7	321	–	1,5	6,0	12,5	619	3,76
1190	1319,89	124328	1050	152	339	675	524,2	259,1	436,9	325	–	1,5	6,0	12,5	776	4,4
1200	1799,37	169538	900	177	361	757	564,8	279,4	497,8	356	–	1,5	6,0	12,5	1057	5,62

Муфты с металлическим пружинным элементом

С вертикальной плоскостью разъема корпуса

Коды для заказа

Типоразмер	Обозначение ступицы	Обозначение пружинного элемента	Обозначение корпуса
1020	PHE 1020TGRSB	PHE 1020TGGRID	PHE 1020TGVCOVER
1030	PHE 1030TGRSB	PHE 1030TGGRID	PHE 1030TGVCOVER
1040	PHE 1040TGRSB	PHE 1040TGGRID	PHE 1040TGVCOVER
1050	PHE 1050TGRSB	PHE 1050TGGRID	PHE 1050TGVCOVER
1060	PHE 1060TGRSB	PHE 1060TGGRID	PHE 1060TGVCOVER
1070	PHE 1070TGRSB	PHE 1070TGGRID	PHE 1070TGVCOVER
1080	PHE 1080TGRSB	PHE 1080TGGRID	PHE 1080TGVCOVER
1090	PHE 1090TGRSB	PHE 1090TGGRID	PHE 1090TGVCOVER
1100	PHE 1100TGRSB	PHE 1100TGGRID	PHE 1100TGVCOVER
1110	PHE 1110TGRSB	PHE 1110TGGRID	PHE 1110TGVCOVER
1120	PHE 1120TGRSB	PHE 1120TGGRID	PHE 1120TGVCOVER
1130	PHE 1130TGRSB	PHE 1130TGGRID	PHE 1130TGVCOVER
1140	PHE 1140TGRSB	PHE 1140TGGRID	PHE 1140TGVCOVER
1150	PHE 1150TGRSB	PHE 1150TGGRID	PHE 1150TGVCOVER
1160	PHE 1160TGRSB	PHE 1160TGGRID	PHE 1160TGVCOVER
1170	PHE 1170TGRSB	PHE 1170TGGRID	PHE 1170TGVCOVER
1180	PHE 1180TGRSB	PHE 1180TGGRID	PHE 1180TGVCOVER
1190	PHE 1190TGRSB	PHE 1190TGGRID	PHE 1190TGVCOVER
1200	PHE 1200TGRSB	PHE 1200TGGRID	PHE 1200TGVCOVER

Комплект муфты включает: 2 ступицы, 1 пружинный элемент и 1 корпус.

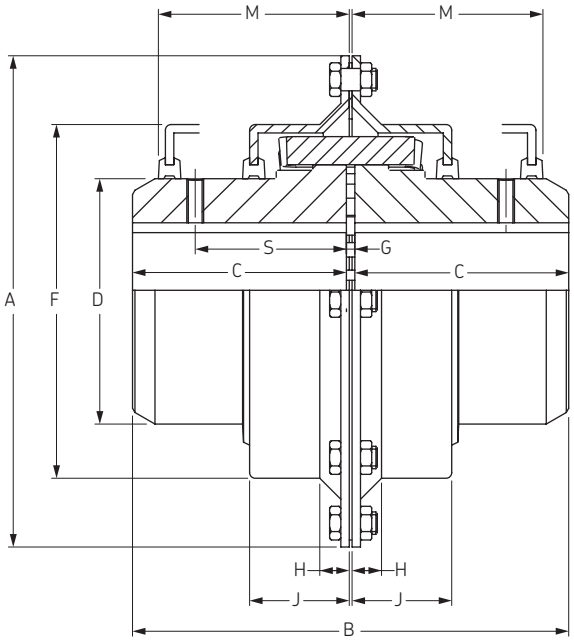

Физические характеристики

Типо-размер	Удельная мощность, кВ/ 100 об/мин	Номинальный крутящий момент	Макси-мальная частота вращения	Диаметр отверстия		Размеры, мм									G, мм			Масса муфты	Масса смазочного материала
		Нм	об/мин	мин	макс	A	B	C	D	J	F	H	M	S	мин	Номинальная величина	макс	кг	кг
1020	0.51	48	6000	12	30	111	98.0	47.5	39.7	24	64	10	48	39	1.5	3.0	4.5	2	0.03
1030	1.44	135	6000	12	36	121	98.0	47.5	49.2	25	73	10	48	39	1.5	3.0	4.5	2.6	0.04
1040	2.40	226	6000	12	44	128	104.6	50.8	57.1	26	83	10	51	40	1.5	3.0	4.5	3.4	0.05
1050	4.20	395	6000	12	50	148	123.6	60.3	66.7	31	99	12	60	45	1.5	3.0	4.5	5.4	0.05
1060	6.60	622	6000	19	57	162	130.0	63.5	76.2	32	111	13	64	52	1.5	3.0	4.5	7.3	0.09
1070	9.69	904	5500	19	65	173	155.4	76.2	87.3	34	124	13	67	54	1.5	3.0	4.5	10	0.12
1080	20.13	1865	4750	27	79	200	180.8	88.9	104.8	44	149	13	89	65	1.5	3.0	6.0	18	0.17
1090	35.79	3390	4000	27	95	232	199.8	98.4	123.8	48	168	13	95	72	1.5	3.0	6.0	25	0.25
1100	60.40	5707	3250	41	107	267	245.7	120.6	142.0	60	197	16	121	–	1.5	4.5	9.5	42	0.43
1110	90.23	8477	3000	41	117	286	258.5	127.0	160.3	64	216	16	124	–	1.5	4.5	9.5	54	0.51
1120	131.99	12433	2700	60	136	319	304.4	149.2	179.4	73	244	17	143	–	1.5	6.0	12.5	81	0.73
1130	191.64	18084	2400	66	165	378	329.8	161.9	217.5	75	282	21	146	–	1.5	6.0	12.5	122	0.91
1140	275.91	25996	2200	66	184	416	371.6	182.8	254.0	78	321	21	155	–	1.5	6.0	12.5	180	1.13
1150	384.04	36168	2000	108	203	476	371.8	182.9	269.2	107	374	19	203	–	1.5	6.0	12.5	230	1.95
1160	539.89	50862	1750	120	228	533	402.2	198.1	304.8	114	424	30	216	–	1.5	6.0	12.5	321	2.81
1170	719.60	67816	1600	133	279	584	437.8	215.9	355.6	119	474	30	226	–	1.5	6.0	12.5	448	3.49
1180	997.75	94037	1400	152	311	630	483.6	238.8	393.7	130	–	–	–	–	1.5	6.0	12.5	591	3.76
1190	1319.89	124328	1300	152	339	685	524.2	259.1	436.9	135	–	–	–	–	1.5	6.0	12.5	761	4.40
1200	1799.37	169538	1100	177	361	737	564.8	279.4	497.8	145	–	–	–	–	1.5	6.0	12.5	1021	5.62

Размеры даны в мм, если не указано иное

Цепные муфты

Выбор

Цепные муфты способны передавать более высокие крутящие моменты, чем сами валы, поэтому они идеально подходят для конструкций с очень большими крутящими моментами.

Муфты поставляются в исполнениях с “черновым” отверстием, с “чистовым” отверстием или с конической втулкой (с креплением на монтажной поверхности или на ступице). Фланцы соединяются друг с другом двухрядной роликовой цепью, что позволяет сопрягать валы с несоосностью до 2 градусов.

Для обеспечения максимального срока службы и надежности особенно при высоких частотах вращения, рекомендуется, чтобы все цепные муфты имели корпус и правильно смазывались соответствующим смазочным материалом.
Там, где муфта подвергается реверсивным, ударным или импульсным нагрузкам, либо другим неблагоприятным воздействиям, должна выбираться муфта на один типоразмер больше.

Варианты сборки муфт с коническими втулками

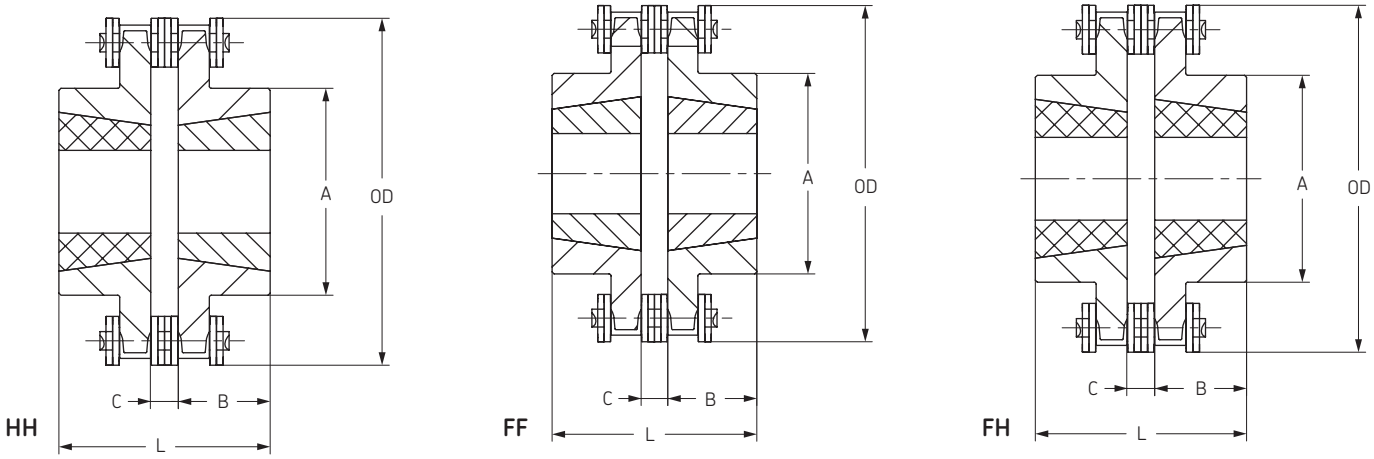

Муфты с отверстием

Типоразмер муфты	Диаметр отверстия		A	B	C	L	OD	Масса	Допустимая максимальная частота вращения об/мин	Масса цепи
	Мин (“черновое”)	Макс								
	мм	мм						кг		кг
IS0816	15,9	23,8	50,0	28,96	7,1	65,0	77,0	0,45	5000	0,23
IS1016	15,9	42,9	63,5	36,88	9,5	83,3	96,0	1,00	4000	0,54
IS1018	19,1	50,8	75,4	43,26	9,5	87,1	106,4	1,59	3600	0,59
IS1218	25,4	61,9	88,9	47,60	11,1	106,3	127,0	2,27	3000	1,00
IS1220	28,6	69,9	98,4	50,80	11,1	112,7	139,7	2,95	2500	1,18
IS1222	28,6	76,2	114,3	54,00	11,1	119,1	151,2	4,31	2500	1,23
IS1618	28,6	79,4	115,9	60,70	14,7	136,1	169,1	4,99	2000	2,40
IS1620	38,1	90,5	136,5	66,10	14,7	146,9	185,3	7,40	2000	2,68
IS2018	38,1	98,4	144,5	70,90	18,3	160,1	211,5	9,21	1800	4,45
IS2020	38,1	117,5	170,7	79,80	18,3	177,9	231,8	14,43	1800	4,95
IS2418	50,8	119,1	171,5	88,30	21,8	198,4	254,0	16,70	1500	7,85
IS2422	50,8	155,6	222,3	102,10	21,8	226,0	302,0	31,76	1200	9,62

Муфты с конической втулкой - тип “FTB” и “HTB”

Типоразмер муфты	Втулка			A	B	C	L	OD	Масса
	Номер	Мин. отверстие	Макс. отверстие						
		мм	мм						кг
IS0816	1108	12,7	28,6	50,0	22,2	7,1	51,6	77,0	0,41
IS1018	1610	12,7	41,3	75,4	25,4	9,5	60,3	106,4	0,50
IS1220	2012	12,7	50,8	98,4	31,8	11,1	74,6	139,7	1,23
IS1620	3020	23,8	76,2	136,5	50,0	14,7	116,3	185,3	2,77
IS2020	3535	30,2	88,9	170,7	88,9	18,3	196,1	231,8	8,62

Цепные муфты

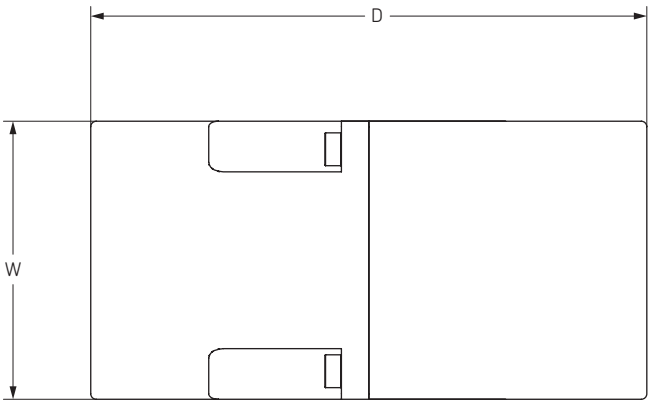

Корпусы для цепных муфт

Типоразмер корпуса	Алюминий		Пластик		Масса
	D	W	D	W	кг
IS0816**	101,6	50,8	101,6	58,7	0,42
IS1016**	130,2	60,3	130,2	66,7	0,59
IS1018**	130,2	60,3	130,2	66,7	0,59
IS1218**	161,9	74,6	161,9	77,8	1,11
IS1220**	161,9	74,6	161,9	77,8	1,11
IS1222*	208,0	101,6	208,0	101,6	2,21
IS1618	208,0	101,6	208,0	101,6	2,21
IS1620	208,0	101,6	208,0	101,6	2,21
IS2018	238,1	150,8	238,1	150,8	3,97
IS2020	257,2	133,4	257,2	133,4	5,74
IS2418	288,9	187,3	288,9	187,3	7,47
IS2422	336,6	201,6	336,6	201,6	8,85

* Используйте корпус IS1613, снабженный специальными уплотнениями.

** Пластик, если в названии нет суффикса «AL».

Коды для заказа

Типоразмер	Ступица				Цепь	Обозначение крышки
	Стандартное отверстие	FTB	HTB	"Чистовое" отверстие		
IS0816	PHE IS0816RSB	PHE IS0816FTB	PHE IS0816HTB	PHE IS0816X...	PHE IS0816CHN	PHE IS0816COVER
IS1016	PHE IS1016RSB	-	-	PHE IS1016X...	PHE IS1016CHN	PHE IS1016COVER
IS1018	PHE IS1018RSB	PHE IS1018FTB	PHE IS1018HTB	PHE IS1018X...	PHE IS1018CHN	PHE IS1018COVER
IS1218	PHE IS1218RSB	-	-	PHE IS1218X...	PHE IS1218CHN	PHE IS1218COVER
IS1220	PHE IS1220RSB	PHE IS1220FTB	PHE IS1220HTB	PHE IS1220X...	PHE IS1220CHN	PHE IS1220COVER
IS1222	PHE IS1222RSB	-	-	PHE IS1222X...	PHE IS1222CHN	PHE IS1222COVER
IS1618	PHE IS1618RSB	-	-	PHE IS1618X...	PHE IS1618CHN	PHE IS1618COVER
IS1620	PHE IS1620RSB	PHE IS1620FTB	PHE IS1620HTB	PHE IS1620X...	PHE IS1620CHN	PHE IS1620COVER
IS2018	PHE IS2018RSB	-	-	PHE IS2018X...	PHE IS2018CHN	PHE IS2018COVER
IS2020	PHE IS2020RSB	PHE IS2020FTB	PHE IS2020HTB	PHE IS2020X...	PHE IS2020CHN	PHE IS2020COVER
IS2418	PHE IS2418RSB	-	-	PHE IS2418X...	PHE IS2418CHN	PHE IS2418COVER
IS2422	PHE IS2422RSB	-	-	PHE IS2422X...	PHE IS2422CHN	PHE IS2422COVER

* Чтобы получить ступицу с заданным диаметром отверстия, добавьте значение диаметра к обозначению. Например: PHE IS1016X22MM обозначает ступицу типоразмера IS1016 с диаметром отверстия 22 мм.

Размеры даны в мм, если не указано иное

Муфты FRC

Выбор

Для работы с более высокими нагрузками и обеспечения безремонтной эксплуатации были разработаны соединительные муфты типа FRC, способные амортизировать умеренные ударные нагрузки, гасить небольшие вибрации и компенсировать случайные нарушения соосности. Муфты FRC имеют фосфатное покрытие для повышения коррозионной стойкости и оснащены огнестойкими и антистатическими упругими элементами (F.R.A.S.). Поставляются в исполнениях с “черновым” отверстием, с “чистовым” оотверстием и с конической втулкой (с креплением на монтажной поверхности или на ступице).

Полная механическая обработка поверхностей по наружным диаметрам позволяет выполнять выравнивание муфты посредством простой линейки. Надёжность соединения вала обеспечивается за счет применения зубчатого механизма блокировки.

Выбор

- **Эксплуатационный коэффициент**
  Определите требуемый эксплуатационный коэффициент по таблице, которая приводится ниже.

- **Расчетная мощность**
  Умножьте нормальную рабочую мощность на эксплуатационный коэффициент. Результат будет представлять собой расчетную мощность, которая используется для выбора муфты.

- **Типоразмер муфты**
  Используя таблицу номинальной (максимально допустимой) мощности, двигайтесь по строке подходящей частоты вращения до первой величины мощности, более высокой, чем найденное вами значение расчетной мощности. Нужный типоразмер муфты будет указан вверху соответствующего столбца таблицы.

- **Размер отверстия**
  Используя таблицу размеров, проверьте, подходят ли выбранные фланцы для ведущего и ведомого валов.

Пример

Требуется соединительная муфта типа FRC для передачи мощности 15 кВт от электродвигателя при частоте вращения его вала 500 об/мин к роторному насосу, работающему 15 часов в сутки. Вал электродвигателя и вал насоса имеют диаметр 25 и 20 мм соответственно.

1. Эксплуатационный коэффициент
Подходящий эксплуатационный коэффициент равен 1,8.

2. Расчетная мощность
Расчетная мощность = 15 x 1,8 = 27 кВт

3. Типоразмер муфты
Двигаясь по строке номинальных (максимально допустимых) мощностей для частоты вращения 500 об/мин, дойдите до первой величины мощности, превышающей значение 27 кВт. Это произойдет на втором шаге на мощности 31,41 кВт. Типоразмер муфты будет равен 150 FRC

4. Размер отверстия
Обратившись к таблице размеров, можно видеть, что диаметры ведущего и ведомого валов отвечают диапазону муфт, имеющих отверстия требуемого размера.

Условия эксплуатации

		Тип привода					
		Электродвигатели и паровые турбины			Двигатели внутреннего сгорания, паровые двигатели и водяные турбины		
		Кол-во часов работы в день			Кол-во часов работы в день		
		<10	10-16	>16	<10	10-16	>16
Легкие	Мешалки/смесители (для жидкостей), ленточные конвейеры (при равномерной нагрузке), вентиляционные и аспирационные установки, центробежные насосы и компрессоры, вентиляторы (до 7,5 кВт)	1,0	1,1	1,2	1,3	1,4	1,6
Средние	Мешалки/смесители (кроме жидкостей), ленточные и цепные конвейеры (при неравномерной нагрузке), вентиляторы (свыше 7,5 кВт), генераторы, промежуточные валы, станки, насосы и компрессоры вращательного типа (не центробежные). Оборудование для производства пищевых продуктов, для прачечных, полиграфическое оборудование.	1,6	1,8	2,0	2,0	2,2	2,5
Тяжелые	Конвейеры повышенной мощности (многоковшовые, скребковые/ковшовые, шнековые), молотковые дробилки, прессы, прессы для вырубки, поршневые насосы и компрессоры. Оборудование для кирпичной, текстильной, целлюлозно-бумажной и добывающей промышленности.	2,0	2,2	2,3	2,5	2,6	2,8
Очень тяжелые	Дробилки (конусные, щековые, валковые). Мельницы большой мощности (шаровые, стержневые, трубчатые). Подъемники	2,5	2,8	3,1	3,2	3,6	4,0

При колебаниях нагрузки, рекомендуется использовать шпоночные соединения.

Муфты FRC

Выбор

Номинальная мощность (кВ)

Частота вращения	Типоразмер муфты							
об/мин	70	90	110	130	150	180	230	280
50	0,16	0,42	0,84	1,65	3,14	4,97	10,47	16,49
100	0,33	0,84	1,68	3,30	6,28	9,95	20,94	32,98
200	0,66	1,68	3,35	6,60	12,57	19,90	41,88	65,97
300	0,99	2,51	5,03	9,90	18,85	29,84	62,83	98,95
400	1,32	3,35	6,70	13,19	25,13	39,79	83,77	131,94
500	1,65	4,19	8,38	16,49	31,41	49,74	104,71	164,92
600	1,98	5,03	10,05	19,79	37,70	59,69	125,65	197,91
700	2,31	5,86	11,73	23,09	43,98	69,63	146,60	230,89
720	2,37	6,03	12,06	23,75	45,24	71,62	150,79	237,49
800	2,64	6,70	13,40	26,39	50,26	79,58	167,54	263,87
900	2,97	7,54	15,08	29,69	56,54	89,53	188,48	296,86
960	3,17	8,04	16,08	31,66	60,31	95,50	201,05	316,65
1000	3,30	8,38	16,75	32,98	62,83	99,48	209,42	329,84
1200	3,96	10,05	20,10	39,58	75,39	119,37	251,31	395,81
1400	4,62	11,73	23,46	46,18	87,96	139,27	293,19	461,78
1440	4,75	12,06	24,13	47,50	90,47	143,25	301,57	474,97
1600	5,28	13,40	26,81	52,77	100,52	159,16	335,08	527,75
1800	5,94	15,08	30,16	59,37	113,09	179,06	376,96	593,72
2000	6,60	16,75	33,51	65,97	125,65	198,95	418,85	659,69
2200	7,26	18,43	36,86	72,57	138,22	218,85	460,73	725,65
2400	7,92	20,10	40,21	79,16	150,79	238,74	502,62	-
2600	8,58	21,78	43,56	85,76	163,35	258,64	544,50	-
2800	9,24	23,46	46,91	92,36	175,92	278,53	-	-
2880	9,50	24,13	48,25	94,99	180,94	286,49	-	-
3000	9,90	25,13	50,26	98,95	188,48	298,43	-	-
3600	11,87	30,16	60,31	118,74	226,18	-	-	-
Номинальный крутящий момент Нм	31,5	80	160	315	600	950	2000	3150
Максимальный крутящий момент Нм	72	180	360	720	1500	2350	5000	7200

Крутящие моменты максимальных значений должны рассматриваться в качестве кратковременных номинальных перегрузок в таких обстоятельствах, как, например, прямой пуск электродвигателя.

Для не приведенных в таблице частот вращения при расчетах следует использовать формулу, которая дается ниже. Выбор гибкой соединительной муфты в этом случае следует осуществлять по значениям номинального крутящего момента.

$$\text{Номинальный крутящий момент (Нм)} = \frac{\text{Расчетная мощность (кВт)} \times 30000}{\text{ОБ/МИН} \times \prod}$$

Коды для заказа

Типоразмер	Тип F	Тип H	Тип B	Стандартный упругий элемент -40°C...+100°C	Упругий элемент FRAS -20°C...+100°C
70	PHE FRC70FTB	PHE FRC70HTB	PHE FRC70RSB	PHE FRC70NR	PHE FRC70FR
90	PHE FRC90FTB	PHE FRC90HTB	PHE FRC90RSB	PHE FRC90NR	PHE FRC90FR
110	PHE FRC110FTB	PHE FRC110HTB	PHE FRC110RSB	PHE FRC110NR	PHE FRC110FR
130	PHE FRC130FTB	PHE FRC130HTB	PHE FRC130RSB	PHE FRC130NR	PHE FRC130FR
150	PHE FRC150FTB	PHE FRC150HTB	PHE FRC150RSB	PHE FRC150NR	PHE FRC150FR
180	PHE FRC180FTB	PHE FRC180HTB	PHE FRC180RSB	PHE FRC180NR	PHE FRC180FR
230	PHE FRC230FTB	PHE FRC230HTB	PHE FRC230RSB	PHE FRC230NR	PHE FRC230FR
280	PHE FRC280FTB	PHE FRC280HTB	PHE FRC280RSB	PHE FRC280NR	PHE FRC280FR

Комплект муфты включает: 2 ступицы и упругий элемент

Муфты FRC

Размеры

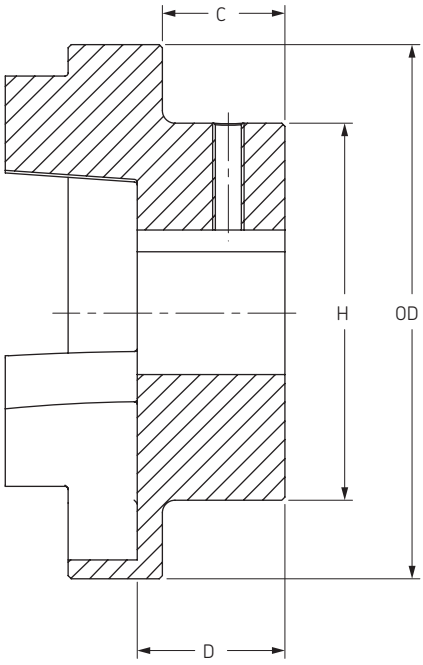

Тип B

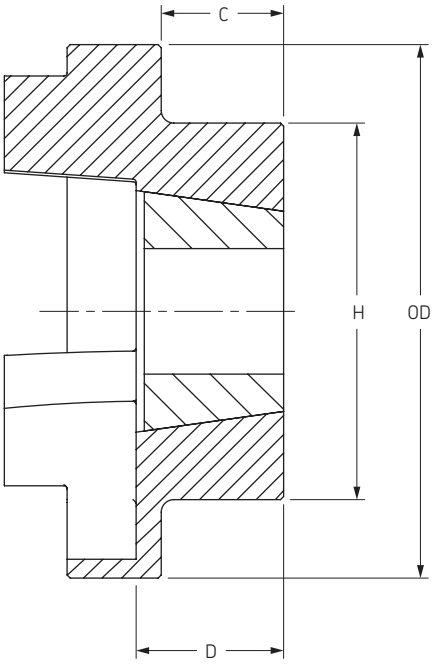

Тип F

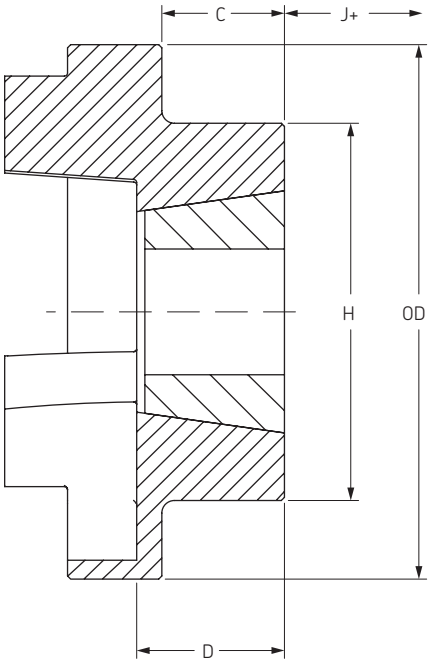

Тип H

Размеры

Типоразмер	Общие размеры		Тип F, H						Тип B				
	OD	H	Размер втулки	Диаметр отверстия		C	D	J+	Диаметр отверстия		Гаечный ключ	C	D
				мин	макс				макс	Посадочный			
70	69	60	1008	9	25	20	23,5	29	32	10	M6	20	25,8
90	85	70	1108	9	28	19,5	23,5	29	38	10	M6	26	30,0
110	112	100	1610	14	42	18,5	26,5	38	55	10	M10	37	45,3
130	130	105	1610	14	42	18	26,5	38	60	20	M10	39	47,5
150	150	115	2012	14	50	23,5	33,5	42	70	28	M10	46	60,0
180	180	125	2517	16	60	34,5	46,5	48	80	28	M10	58	70,0
230	225	155	3020	25	75	39,5	52,5	55	100	45	M12	77	90,0
280	275	206	3525	35	100	51	66,5	67	115	55	M16	90	105,5

\+ Зазор, требуемый для затягивания / освобождения втулки на валу.

Размеры и характеристики муфты в собранном виде

Типоразмер	Длина в сборе L, включая длины фланцев			Масса	Момент инерции	Жесткость при кручении	Смещение осей валов			Номинальный крутящий момент	Максимальный крутящий момент
							Угловое	Радиальное	Осевое		
	FF, FH, HH	FB, HB	BB	кг	кгм²	Нм/°	°	мм	мм	Нм	Нм
70	65,0	65,0	65,0	1,00	0,00085	-	1	0,3	0,2	31,5	72
90	69,5	76,0	82,5	1,17	0,00115	-	1	0,3	0,5	80	180
110	82,0	100,5	119,0	5,00	0,0040	65	1	0,3	0,6	160	360
130	89,0	110,0	131,0	5,46	0,0078	130	1	0,4	0,8	315	720
150	107,0	129,5	152,0	7,11	0,0181	175	1	0,4	0,9	600	1500
180	142,0	165,5	189,0	16,60	0,0434	229	1	0,4	1,1	950	2350
230	164,5	202,0	239,5	26,00	0,1207	587	1	0,5	1,3	2000	5000
280	207,5	246,5	285,5	50,00	0,4465	1025	1	0,5	1,7	3150	7200

Масса соединительной муфты типа FF, FH или HH вместе с коническими втулками среднего размера.

Размеры даны в мм, если не указано иное

Кулачковые муфты

Выбор

Кулачковые муфты представляют собой экономичное решение для использования в стандартных областях применения. Способны амортизировать умеренные ударные нагрузки и гасить небольшие вибрации.

Муфты этого типа не требуют технического обслуживания и снабжены специальным замковым механизмом, облегчающим монтаж и демонтаж на месте.

Уретановые и Hytrel® вставки, которыми могут оснащаться муфты, обеспечивают передачу большей номинальной мощности, чем нитрильные. В связи с этим их рекомендуется применять в тех случаях, когда требуется высокая мощность или малые размеры муфты.

Выбор

Эксплуатационный коэффициент

- Определите требуемый эксплуатационный коэффициент по таблице, которая приводится ниже.

Расчетная мощность

- Умножьте нормальную рабочую мощность на эксплуатационный коэффициент. Результат будет представлять собой расчетную мощность, используемую для выбора соединительной муфты с нитрильной вставкой.

Альтернативные элементы

- Чтобы сделать выбор элемента из альтернативного материала по имеющейся таблице номинальной мощности (нитрил), требуется задать новое ссылочное значение расчетной мощности. Новое значение получают посредством деления расчетной мощности, полученной по таблице для нитрила, на эксплуатационный коэффициент альтернативного материала.

Типоразмер муфты

- Используя таблицу номинальной (максимально допустимой) мощности, двигайтесь по строке подходящей частоты вращения до тех пор, пока не дойдете до первой величины мощности, превышающей найденное вами значение расчетной мощности. Нужный типоразмер кулачковой муфты будет указан вверху соответствующего столбца таблицы.

Размер отверстия

- Используя таблицу размеров, проверьте, подходят ли выбранные фланцы для ведущего и ведомого валов.

Пример

Требуется кулачковая муфта для передачи мощности величиной 4 кВт от электродвигателя с частотой вращения 300 об/мин к центробежному вентилятору, работающему 12 часов в сутки. Вал электродвигателя и вал насоса имеют диаметры 20 и 18 мм соответственно.

1. Эксплуатационный коэффициент
Подходящий эксплуатационный коэффициент равен 1,12.

2. Расчетная мощность
Расчетная мощность = 4 x 1,12 = 4,48 кВт

3. Типоразмер муфты
Двигаясь по строке номинальных (максимально допустимых) мощностей для имеющейся в распоряжении частоты вращения 300 об/мин дойдите до первой величины мощности, превышающей требуемое значение 4,48 кВт. Это произойдет на втором шаге на мощности 4,7 кВт. В этом случае нитрильный элемент может использоваться с кулачковой муфтой типоразмера 150

4. Размер отверстия
Обратившись к таблице стандартных отверстий и шпоночных канавок, можно видеть, что диаметры обоих валов соответствуют имеющемуся в распоряжении диапазону отверстий.

Условия эксплуатации

		Тип привода					
		Электродвигатели и паровые турбины			Двигатели внутреннего сгорания, паровые двигатели и водяные турбины		
		Кол-во часов работы в день			Кол-во часов работы в день		
		<10	10-16	>16	<10	10-16	>16
Легкие	Мешалки/смесители (для жидкостей), ленточные конвейеры (при равномерной нагрузке), вентиляционные и аспирационные установки, центробежные насосы и компрессоры, вентиляторы (до 7,5 кВт)	1,0	1,1	1,2	1,5	1,6	1,7
Средние	Мешалки/смесители (кроме жидкостей), ленточные и цепные конвейеры (при неравномерной нагрузке), вентиляторы (свыше 7,5 кВт), генераторы, промежуточные валы, станки, насосы и компрессоры вращательного типа (не центробежные). Оборудование для производства пищевых продуктов, для прачечных, полиграфическое оборудование.	1,5	1,6	1,7	2,0	2,1	2,3
Тяжелые	Конвейеры повышенной мощности (многоковшовые, скребковые/ковшовые, шнековые), молотковые дробилки, прессы, прессы для вырубки, поршневые насосы и компрессоры. Оборудование для кирпичной, текстильной, целлюлозно-бумажной и добывающей промышленности.	2,0	2,1	2,3	2,5	2,6	2,8
Очень тяжелые	Дробилки (конусные, щековые, валковые). Мельницы большой мощности (шаровые, стержневые, трубчатые). Подъемники	2,5	2,8	3,0	3,2	3,5	4,0

Кулачковые муфты

Выбор

Упругие элементы

Типоразмер	Диапазон рабочих температур, °C	Смещение осей валов		Коэффициент мощности
		Угловое °	Радиальное, мм	
Нитрил	-40 до 100	1	0,38	1
Уретан	-35 до 70	1	0,38	1,5
Hytrel®	-50 до 120	0,5	0,38	3

Номинальная мощность (кВ) для упругих элементов из нитрильного каучука

Частота вращения	Типоразмер муфты									
об/мин	50	70	75	90	95	100	110	150	190	225
50	0,018	0,030	0,06	0,10	0,14	0,3	0,5	0,8	1,1	1,5
100	0,037	0,060	0,12	0,20	0,27	0,6	1,1	1,6	2,1	2,9
200	0,074	0,121	0,25	0,40	0,54	1,2	2,2	3,1	4,2	5,9
300	0,110	0,181	0,37	0,60	0,81	1,7	3,3	4,7	6,3	8,8
400	0,147	0,242	0,50	0,80	1,08	2,3	4,4	6,3	8,4	11,7
500	0,184	0,302	0,62	1,01	1,35	2,9	5,5	7,9	10,5	14,7
600	0,221	0,363	0,75	1,21	1,62	3,5	6,6	9,4	12,6	17,6
700	0,257	0,423	0,87	1,41	1,89	4,1	7,7	11,0	14,7	20,5
720	0,265	0,435	0,90	1,45	1,95	4,2	7,9	11,3	15,1	21,1
800	0,294	0,483	1,00	1,61	2,16	4,6	8,8	12,6	16,8	23,5
900	0,331	0,544	1,12	1,81	2,43	5,2	9,9	14,1	18,8	26,4
960	0,353	0,580	1,20	1,93	2,59	5,6	10,6	15,1	20,1	28,1
1000	0,368	0,604	1,25	2,01	2,70	5,8	11,0	15,7	20,9	29,3
1200	0,441	0,725	1,50	2,41	3,24	7,0	13,2	18,8	25,1	35,2
1400	0,515	0,846	1,74	2,81	3,78	8,1	15,4	22,0	29,3	41,1
1440	0,529	0,870	1,79	2,90	3,89	8,4	15,8	22,6	30,2	42,2
1600	0,588	0,967	1,99	3,22	4,32	9,3	17,6	25,1	33,5	46,9
1800	0,662	1,088	2,24	3,62	4,86	10,4	19,8	28,3	37,7	52,8
2000	0,735	1,208	2,49	4,02	5,40	11,6	22,0	31,4	41,9	58,6
2200	0,809	1,329	2,74	4,42	5,94	12,8	24,2	34,6	46,1	64,5
2400	0,882	1,450	2,99	4,83	6,48	13,9	26,4	37,7	50,3	70,4
2600	0,956	1,571	3,24	5,23	7,02	15,1	28,6	40,8	54,5	76,2
2800	1,029	1,692	3,49	5,63	7,56	16,2	30,8	44,0	58,6	82,1
2880	1,059	1,740	3,59	5,79	7,78	16,7	31,7	45,2	60,3	84,4
3000	1,103	1,813	3,74	6,03	8,10	17,4	33,0	47,1	62,8	88,0
3600	1,323	2,175	4,49	7,24	9,73	20,9	39,6	56,5	75,4	105,5
Номинальный крутящий момент, Нм	3,51	5,77	11,9	19,2	25,8	55,4	105	150	200	280

Данные приведены для нитрильного элемента, а для элементов из уретана и Hytrel®

умножьте значения номинальных крутящих моментов для нитрила на коэффициенты мощности элементов.

Для частот вращения, не приведенных в таблице, расчет величины номинального крутящего момента при стандартном применении следует выполнять по формуле, которая дается ниже, и выбирать муфту в соответствии с номинальным значением крутящего момента.

$$\text{Номинальный крутящий момент } (Нм) = \frac{\text{Расчетная мощность } (кВт) \times 30000}{МИН \times \prod}$$

Кулачковые муфты

Выбор

Размеры стандартных отверстий и шпоночных пазов

Диаметр отверстия	Ширина шпоночного паза	Типоразмер муфты									
мм	мм	050	070	075	090	095	100	110	150	190	225
9	3 × 1,4	X	X	X	X	-	-	-	-	-	-
10	3 × 1,4	X	X	X	X	-	-	-	-	-	-
11	4 × 1,8	X	X	X	X	-	-	-	-	-	-
12	4 × 1,8	X	X	X	X	X	-	-	-	-	-
14	5 × 2,3	X	X	X	X	X	X	-	-	-	-
15	5 × 2,3	-	X	X	X	X	X	-	-	-	-
16	5 × 2,3	-	X	X	X	X	X	X	X	-	-
17	5 × 2,3	-	X	X	X	X	X	X	X	-	-
18	6 × 2,8	-	X	X	X	X	X	X	X	-	-
19	6 × 2,8	-	X	X	X	X	X	X	X	X	-
20	6 × 2,8	-	-	X	X	X	X	X	X	X	-
22	6 × 2,8	-	-	X	X	X	X	X	X	X	-
24	8 × 3,3	-	-	-	X	X	X	X	X	X	X
25	8 × 3,3	-	-	-	-	X	X	X	X	X	X
28	8 × 3,3	-	-	-	-	X	X	X	X	X	X
30	8 × 3,3	-	-	-	-	-	X	X	X	X	X
32	10 × 3,3	-	-	-	-	-	X	X	X	X	X
35	10 × 3,3	-	-	-	-	-	X	X	X	X	X
38	10 × 3,3	-	-	-	-	-	X	X	X	X	X
40	12 × 3,3	-	-	-	-	-	-	X	X	X	X
42	12 × 3,3	-	-	-	-	-	-	X	X	X	X
45	14 × 3,8	-	-	-	-	-	-	-	X	X	X
48	14 × 3,8	-	-	-	-	-	-	-	X	X	X
50	14 × 3,8	-	-	-	-	-	-	-	-	X	X
55	16 × 4,3	-	-	-	-	-	-	-	-	X	X
60	18 × 4,4	-	-	-	-	-	-	-	-	-	X

Обозначение

Типоразмер	Ступица типа L	Упругий элемент				Набор колец	Удлинители вала	
		Стандартный из нитрильного каучука	Лента из нитрильного каучука	Из уретанового каучука	Hytrel®		100 мм	140 мм
035	PHE L035HUB	PHE L035NR	-	PHE L035UR	PHE L035HL	-	-	-
050	PHE L050HUB	PHE L050NR	-	PHE L050UR	PHE L050HL	-	-	-
070	PHE L070HUB	PHE L070NR	-	PHE L070UR	PHE L070HL	-	-	-
075	PHE L075HUB	PHE L075NR	-	PHE L075UR	PHE L075HL	-	-	-
090	PHE L090HUB	PHE L090/095NR	PHE L090NRWRAP	PHE L090/095UR	PHE L090/095HL	PHE L090RINGKIT	PHE L090X100SPACER	PHE L090X140SPACER
095	PHE L095HUB	PHE L090/095NR	PHE L095NRWRAP	PHE L090/095UR	PHE L090/095HL	PHE L095RINGKIT	PHE L095X100SPACER	PHE L095X140SPACER
100	PHE L100HUB	PHE L100NR	PHE L100NRWRAP	PHE L100UR	PHE L100HL	PHE L100RINGKIT	PHE L100X100SPACER	PHE L100X140SPACER
110	PHE L110HUB	PHE L110NR	PHE L110NRWRAP	PHE L110UR	PHE L110HL	PHE L110RINGKIT	PHE L110X100SPACER	PHE L110X140SPACER
150	PHE L150HUB	PHE L150NR	PHE L150NRWRAP	PHE L150UR	PHE L150HL	PHE L150RINGKIT	PHE L150X100SPACER	PHE L150X140SPACER
190	PHE L190HUB	PHE L190NR	PHE L190NRWRAP	PHE L190UR	PHE L190HL	PHE L190RINGKIT	PHE L190X100SPACER	PHE L190X140SPACER
225	PHE L225HUB	PHE L225NR	PHE L225NRWRAP	PHE L225UR	L225HL	PHE L225RINGKIT	PHE L225X100SPACER	PHE L225X140SPACER

При оформлении заказа на ступицы с "чистовыми" отверстиями и шпоночными пазами к обозначению, найденному по приведенной выше таблице, следует добавить диаметр отверстия. Когда шпоночный паз НЕ требуется, обозначение должно оканчиваться буквой P.

PHE L150HUB-18MM = Ступица типоразмера 150 с отверстием диаметром 18 мм и шпоночным пазом.

PHE L070HUB-16MMP = Ступица типоразмера 070 с отверстием диаметром 16 мм (без шпоночного паза)

Комплект муфты включает: 2 ступицы и упругий элемент.

Комплект муфты с удлинителем вала включает 2 ступицы, 2 комплекта колец и 1 удлинитель вала.

Кулачковые муфты

Ступицы и удлинители валов

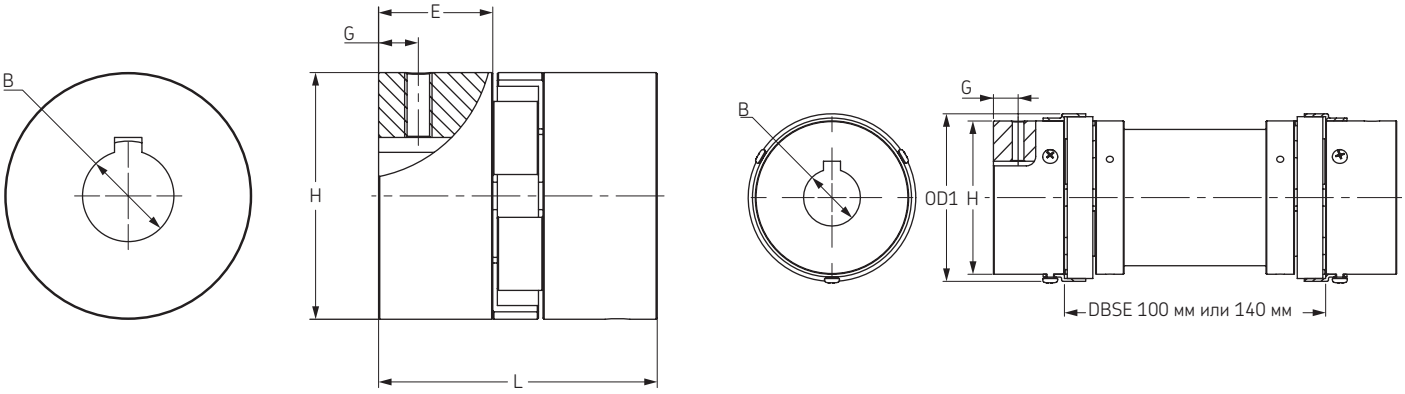

Выпускаются удлинители валов кулачковых соединительных муфт типоразмеров от 090 до 225 и длиной от 100 до 140 мм. В кулачковых муфтах используются нитрильные элементы типа “охватывающая защелка”, которые позволяют производить замену удлинителя вала, а также регулировать осевое перемещение вала без нарушения работы приводных и ведомых устройств.

Размеры

Типоразмер	Размеры								Установочный винт	Ориентировочная масса +	Максимальная частота вращения
	B		OD	OD1*	L	E	H	G			
	Посадочный размер	макс	мм	мм	мм	мм	мм	мм		кг	об/мин
035	3,20	9,5	15,9	-	20,6	6,7	15,9	-	-	0,03	31000
050	6,35	14,0	27,5	-	44,0	16,0	27,5	6,5	M6	0,05	18000
070	6,35	19,0	35,0	-	51,0	19,0	35,0	9,5	M6	0,12	14000
075	6,35	24,0	44,5	-	54,0	21,0	44,5	9,0	M6	0,22	11000
090	6,35	24,0	54,0	-	54,0	21,0	54,0	8,7	M6	0,28	9000
095	11,11	28,0	54,0	64	64,0	25,0	54,0	11,0	M8	0,31	9000
100	12,70	35,0	65,0	77	89,0	35,0	65,0	11,0	M8	0,75	7000
110	15,87	42,0	84,0	97	108,0	43,0	84,0	19,0	M10	1,50	5000
150	15,87	48,0	96,0	112	115,0	45,0	96,0	22,0	M10	2,40	4000
190	19,05	55,0	115,0	130	133,0	54,0	102,0	22,0	M12	3,50	3600
225	19,05	60,0	127,0	143	153,0	64,0	108,0	29,0	M12	4,50	3600

* Наружный диаметр комплекта колец

\+ Масса ступиц с “черновым” отверстием

DBSE = Расстояние между концами валов

Ступицы изготавливаются из высококачественного литейного чугуна.

Удлинители валов изготавливаются из алюминия.

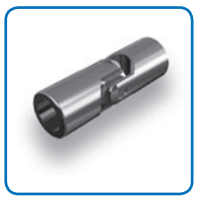

Универсальные шарниры

(шарниры Гука)

Универсальные шарниры

Для применения с валами, имеющими частоту вращения до 1800 об/мин, и при рабочих углах до 25° (механический привод) или до 35° (ручной привод).

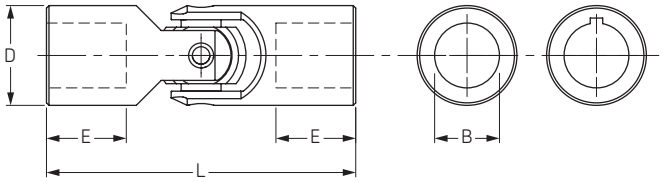

Типоразмер	L	E	D	Стандартный диаметр отверстия	Диаметр отверстия B макс		Статический разрушающий крутящий момент	Обозначение
		Минимальное значение			Без шпоночного паза	Со шпоночным пазом		
	мм	мм	мм	мм	мм	мм	Нм	
UJMA10	38	12	10	6	6	-	13,5	**PHE UJMA10**
UJMA13	45	13	13	8	8	-	26,0	**PHE UJMA13**
UJMA16	52	15	16	8	10	8	45,0	**PHE UJMA16**
UJMA20	62	18	20	10	13	11	88,0	**PHE UJMA20**
UJMA25	74	20	25	12	16	14	180,0	**PHE UJMA25**
UJMA32	86	23	32	16	22	18	405,0	**PHE UJMA32**
UJMA40	108	30	40	20	25	22	860,0	**PHE UJMA40**
UJMA45	120	33	45	20	30	25	1250,0	**PHE UJMA45**
UJMA50	132	37	50	25	35	30	1730,0	**PHE UJMA50**
UJMA63	166	46	63	32	45	35	3400,0	**PHE UJMA63**
UJMA75	190	53	75	40	55	45	5300,0	**PHE UJMA75**

Двойные универсальные шарниры

Для применения с приводными валами, имеющими постоянную частоту вращения, или там, где требуется отклонение от параллельности. Рабочие углы могут составлять до 25° (механический привод) или до 35° (ручной привод).

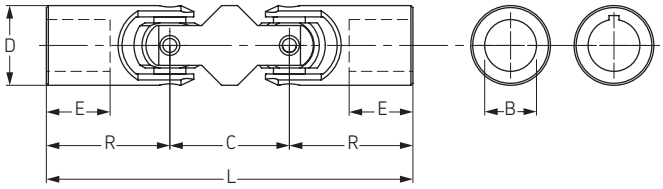

Типоразмер	L	R	E	D	C	Стандартный диаметр отверстия	Диаметр отверстия B макс		Статический разрушающий крутящий момент	Обозначение
			Минимальное значение				Без шпоночного паза	Со шпоночным пазом		
	мм	мм	мм	мм	мм	мм	мм	мм	Нм	
UJMB13	68	22,5	13	13	23	8	8	-	26	**PHE UJMB13**
UJMB16	77	26,0	15	16	25	8	10	8	45	**PHE UJMB16**
UJMB20	92	31,0	18	20	30	10	13	11	88	**PHE UJMB20**
UJMB25	110	37,0	20	25	36	12	16	14	180	**PHE UJMB25**
UJMB32	133	43,0	23	32	47	16	22	18	405	**PHE UJMB32**
UJMB40	164	54,0	30	40	56	20	25	22	860	**PHE UJMB40**
UJMB45	183	60,0	33	45	63	20	30	25	1250	**PHE UJMB45**
UJMB50	202	66,0	37	50	70	25	35	30	1730	**PHE UJMB50**
UJMB63	250	83,0	46	63	84	32	45	35	3400	**PHE UJMB63**
UJMB75	290	95,0	53	75	100	40	55	45	5300	**PHE UJMB75**

Втулки и ступицы

Конические втулки

No. 1008 - 120100

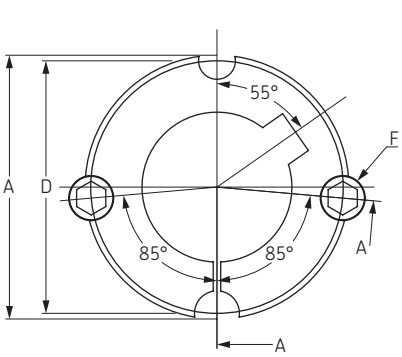

1008 - 3030

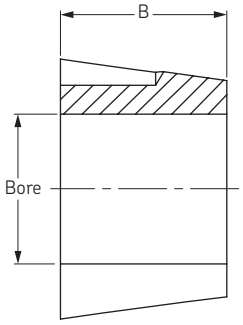

РАЗРЕЗ A-A

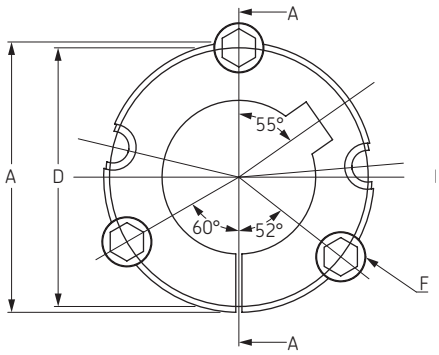

3525 - 4040

Конические втулки No. 1008-5050

Диаметр отверстия	Диаметр отверстия				A	B	D	F	Масса	Обозначение +
	мин		макс							
	мм	мм	мм	мм	мм	мм	мм	мм	кг	
1008	9	3/8	25	1	35,2	22,2	33,7	6,350 × 12,700	0,21	**PHF TB1008X...**
1108	9	3/8	28	1 1/8	38,4	22,2	36,9	6,350 × 12,700	0,25	**PHF TB1108X...**
1210	11	1/2	32	1 1/4	47,6	25,4	44,5	9,525 × 15,875	0,55	**PHF TB1210X...**
1215	11	1/2	32	1 1/4	47,6	38,1	44,5	9,525 × 15,875	0,7	**PHF TB1215X...**
1610	14	1/2	42	1 5/8	57,2	25,4	54	9,525 × 15,875	0,7	**PHF TB1610X...**
1615	14	1/2	42	1 5/8	57,2	38,1	54	9,525 × 15,875	0,9	**PHF TB1615X...**
2012	14	1/2	50	2	69,9	31,8	66,7	11,113 × 22,225	1,4	**PHF TB2012X...**
2517	16	1/2	60	2 1/2	85,7	44,5	82,6	12,700 × 25,400	3,2	**PHF TB2517X...**
2525	16	1/2	60	2 1/2	85,7	63,5	82,6	12,700 × 25,400	4,3	**PHF TB2525X...**
3020	25	1	75	3	108	50,8	101,6	15,875 × 31,750	5,6	**PHF TB3020X...**
3030	35	1	75	3	108	76,2	101,6	15,875 × 31,750	8,1	**PHF TB3030X...**
3525	35	1 1/4	100	4	127	63,5	123	12,700 × 38,10	3,6	**PHF TB3525X...**
3535	35	1 1/4	90	3 1/2	127	89	123	12,700 × 38,10	5,0	**PHF TB3535X...**
4030	40	1 3/4	115	4 1/4	146	76,2	141	15,875 × 44,45	5,9	**PHF TB4030X...**
4040	40	1 3/4	100	4	146	102	141	15,875 × 44,45	8,2	**PHF TB4040X...**
4535	55	2	125	5	161	89	156	19,050 × 50,800	9,1	**PHF TB4535X...**
4545	55	2	120	4 1/2	161	114	156	19,050 × 50,800	11,8	**PHF TB4545X...**
5040	70	2 5/8	140	5 1/2	178	101,6	171	22,255 × 57,150	11,0	**PHF TB5040X...**
5050	70	2 5/8	125	5	178	127	171	22,255 × 57,150	13,4	**PHF TB5050X...**

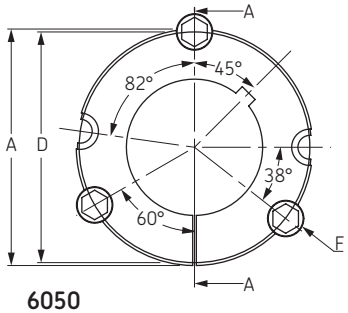

6050

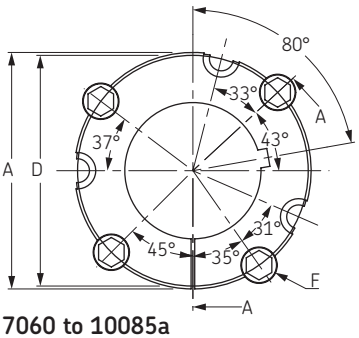

7060 to 10085a

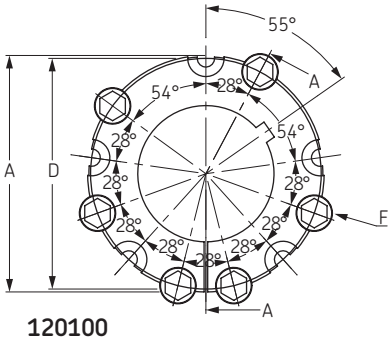

120100

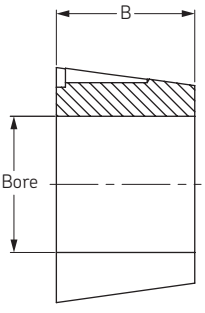

Разрез A-A

Конические втулки No. 6050 - 120100

Номер втулки	Диаметр отверстия				A	B	D	E	F	Масса	Обозначение +
	макс		Max								
	мм	мм	мм	мм	мм	мм	мм	мм	мм	кг	
6050	95	3 7/8	150	6	235,0	127,0	228,6	171,5	31,8 x 88,9	25	**PHF TB6050X...**
7060	110	4 5/8	170	7	260,4	152,4	254	196,9	31,8 x 88,9	34	**PHF TB7060X...**
8065	130	5 1/16	190	8	285,8	165,1	279,4	222,3	31,8 x 88,9	45	**PHF TB8065X...**
10085	170	6 9/16	260	10	374,7	215,9	368,3	298,5	38,1 x 114,3	104	**PHF TB10085X...**
120100	200	7 9/16	290	12	438,2	254	431,8	362	38,1 x 114,3	163	**PHF TB120100X...**

Примечание: Втулки не могут быть рассверлены с диаметром больше указанного

Втулки поставляются в комплекте с винтами: No.1008-3030 - 2 шт.; No.3525-6050 - 3 шт.; No.7060-10085 - 4 шт.; No.120100 - 6 шт.

A определяет диаметр с лицевой стороны втулки, D – диаметр на узком конце

\+ В условном обозначении указать диаметр отверстия. Например: PHF TB1215X16MM обозначает коническую втулку 1215 с отверстием 16 мм

Конические втулки

Отверстия и шпоночные пазы с метрическими размерами

Диаметр отверстия	Шпоночный паз		Глубина неглубокого шпоночного паза	Возможные размеры отверстий																
	Ширина	Глубина		1008	1108	1210	1610	1615	2012	2517	3020	3030	3525	3535	4030	4040	4535	4545	5040	5050
мм	мм	мм																		
9	3	1,4	-	•	•															
10	3	1,4	-	•	•															
11	4	1,8	-	•	•	•														
12	4	1,8	-	•	•	•														
14	5	2,3	-	•	•	•	•	•	•											
15	5	2,3	-	•	•	•	•	•	•											
16	5	2,3	-	•	•	•	•	•	•	•										
18	6	2,8	-	•	•	•	•	•	•	•										
19	6	2,8	-	•	•	•	•	•	•	•										
20	6	2,8	-	•	•	•	•	•	•	•										
22	6	2,8	-	•	•	•	•	•	•	•										
24	8	3,3	1,3	• *	•	•	•	•	•	•										
25	8	3,3	1,3	• *	•	•	•	•	•	•	•									
28	8	3,3	1,3		• *	•	•	•	•	•	•									
30	8	3,3	-			•	•	•	•	•	•									
32	10	3,3	-			•	•	•	•	•	•									
35	10	3,3	-				•	•	•	•	•	•	•	•						
38	10	3,3	-				•	•	•	•	•	•	•	•						
40	12	3,3	1,3				•	• *	•	•	•	•	•	•	•	•				
42	12	3,3	1,3				•	• *	•	•	•	•	•	•	•	•				
45	14	3,8	-						•	•	•	•	•	•	•	•				
48	14	3,8	-						•	•	•	•	•	•	•	•				
50	14	3,8	-						•	•	•	•	•	•	•	•				
55	16	4,3	-							•	•	•	•	•	•	•	•	•		
60	18	4,4	-							•	•	•	•	•	•	•	•	•		
65	18	4,4	-								•	•	•	•	•	•	•	•		
70	20	4,9	-								•	•	•	•	•	•	•	•	•	•
75	20	4,9	-								•	•	•	•	•	•	•	•	•	•
80	22	5,4	-										•	•	•	•	•	•	•	•
85	22	5,4	-										•	•	•	•	•	•	•	•
90	25	5,4	-										•	•	•	•	•	•	•	•
95	25	5,4	-										•		•	•	•	•	•	•
100	28	6,4	4,4										• *		•	•	•	•	•	•
105	28	6,4	-												•		•	•	•	•
110	28	6,4	-												•		•	•	•	•
115	32	7,4	5,4												• *		•	•	•	•
120	32	7,4	-														•	•	•	•
125	32	7,4	-														•		•	•
130	32	7,4	-																•	
140	32	8,4	6,4																• *	

* Втулка поставляется с неглубоким шпоночным пазом

Конические втулки

Отверстия и шпоночные пазы с дюймовыми размерами

Диаметр отверстия	Шпоночный паз		Глубина неглубокого шпоночного паза	Возможные размеры отверстий																	
	Ширина	Глубина		1008	1108	1210	1610	1615	2012	2517	3020	3030	3525	3535	4030	4040	4535	4545	5040	5050
дюйм	дюйм	дюйм																		
3/8	1/8	1/16	–	•	•															
1/2	1/8	1/16	–	•	•		•	•	•	•										
5/8	3/16	3/32	–	•	•	•	•	•	•	•										
3/4	3/16	3/32	–	•	•	•	•	•	•	•										
7/8	1/4	1/8	–	•	•	•	•	•	•	•										
1	1/4	1/8	1/16	• *	•	•	•	•	•	•	•	•								
1 1/8	5/16	1/8	5/64		• *	•	•	•	•	•	•	•								
1 1/4	5/16	1/8	–			•	•	•	•	•	•	•		•						
1 3/8	3/8	1/8	–				•	•	•	•	•	•		•						
1 1/2	3/8	1/8	–				•	•	•	•	•	•	•	•						
1 5/8	7/16	5/32	1/8				•	• *	•	•	•	•	•	•						
1 3/4	7/16	5/32	–						•	•	•	•	•	•	•	•				
1 7/8	1/2	5/32	–						•	•	•	•	•	•	•	•				
2	1/2	5/32	–						•	•	•	•	•	•	•	•	•	•		
2 1/8	5/8	7/32	–							•	•	•	•	•	•	•	•	•		
2 1/4	5/8	7/32	–							•	•	•	•	•	•	•	•	•		
2 3/8	5/8	7/32	–							•	•	•	•	•	•	•	•	•		
2 1/2	5/8	7/32	–							•	•	•	•	•	•	•	•	•		
2 5/8	3/4	1/4	–								•	•	•	•	•	•	•	•	•	•
2 3/4	3/4	1/4	–								•	•	•	•	•	•	•	•	•	•
2 7/8	3/4	1/4	–								•	•	•	•	•	•	•	•	•	•
3	3/4	3/4	–								•	•	•	•	•	•	•	•	•	•
3 1/8	7/8	5/16	–										•	•	•	•	•	•	•	•
3 1/4	7/8	5/16	–										•	•	•	•	•	•	•	•
3 3/8	7/8	5/16	–										•	•	•	•	•	•	•	•
3 1/2	7/8	5/16	–										•	•	•	•	•	•	•	•
3 3/4	1	3/8	5/16										• *		•	•	•	•	•	•
4	1	3/8	7/32										• *		•	•	•	•	•	•
4 1/4	1 1/4	7/16	–												•		•	•	•	•
4 1/2	1 1/4	7/16	11/32												• *		•	•	•	•
4 3/4	1 1/4	7/16	–														•		•	•
5	1 1/4	7/16	11/32														• *		•	•

* Втулка поставляется с неглубоким шпоночным пазом

Приварные ступицы

Приварные ступицы типа W с конической втулкой

Втулка	Номер втулки	OD	B	C	L	E	F	Обозначение
W12	1215	73,03	63,50	62,71	38,1	15,88	9,53	**PHH W12**
W16	1615	82,55	73,03	72,24	38,1	15,88	9,53	**PHH W16**
W20	2017	101,60	88,90	88,11	44,4	19,05	11,91	**PHH W20**
W25	2517	127,00	111,13	110,34	44,4	19,05	12,7	**PHH W25**
W30	3030	149,86	133,35	132,56	76,2	25,40	19,05	**PHH W30**
W35	3535	184,15	158,75	157,96	88,9	31,75	25,40	**PHH W35**
W40	4040	225,43	196,85	196,06	101,6	31,75	31,75	**PHH W40**
W45	4545	254,00	222,25	221,46	114,3	38,10	38,10	**PHH W45**

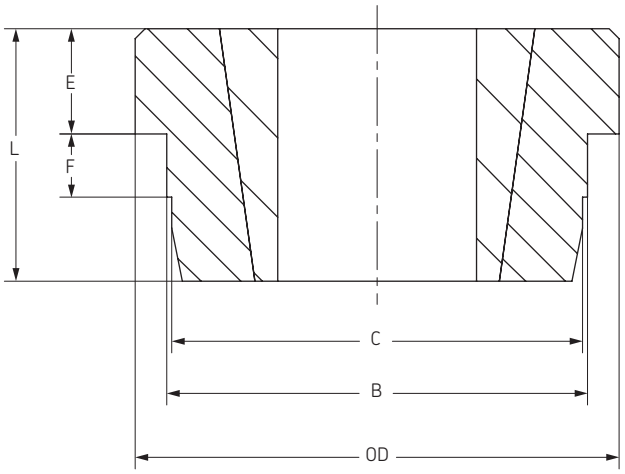

Приварные ступицы типа WH с конической втулкой

Втулка	Номер втулки	OD	B	C	L	E	F	Обозначение
WH12	1210	70	65	64,5	25	9	10	**PHH WH12**
WH16	1610	80	75	74,5	25	9	10	**PHH WH16**
WH20	2012	95	90	89,5	32	12	12	**PHH WH20**
WH25	2517	115	110	109,5	44	19	15	**PHH WH25**
WH30	3020	145	140	139,5	50	20	15	**PHH WH30**
WH35	3525	190	180	179,5	65	25	25	**PHH WH35**
WH35-2	3535	190	180	179,5	89	25	25	**PHH WH35-2**
WH40-1	4030	200	190	189,5	76	32	30	**PHH WH40-1**
WH40-2	4040	200	190	189,5	101	32	30	**PHH WH40-2**
WH45-1	4535	210	200	199,5	89	40	30	**PHH WH45-1**
WH45-2	4545	210	200	199,5	114	40	30	**PHH WH45-2**
WH50-1	5040	230	220	219,5	102	40	35	**PHH WH50-1**
WH50-2	5050	230	220	219,5	127	40	35	**PHH WH50-2**

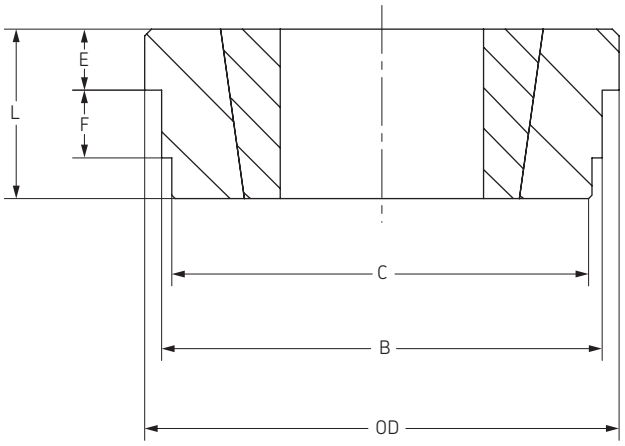

Приварные ступицы типа WM с конической втулкой

Втулка	Номер втулки	OD	B	C	L	E	F	Обозначение
WM12	1210	70	60	58	25	9	10	**PHH WM12**
WM16-1	1610	83	70	68	25	9	10	**PHH WM16-1**
WM16-2	1615	83	70	68	38	16	11	**PHH WM16-2**
WM20	2012	95	90	88	32	12	12	**PHH WM20**
WM25	2517	127	110	108	44	19	13	**PHH WM25**
WM30-1	3020	152	130	125	50	20	15	**PHH WM30-1**
WM30-2	3030	152	130	125	76	25	19	**PHH WM30-2**
WM35	3535	184	155	151	89	32	25	**PHH WM35**
WM40	4040	225	195	187	102	32	32	**PHH WM40**
WM45	4545	254	220	213	114	38	38	**PHH WM45**
WM50	5050	276	242	228	127	38	38	**PHH WM50**

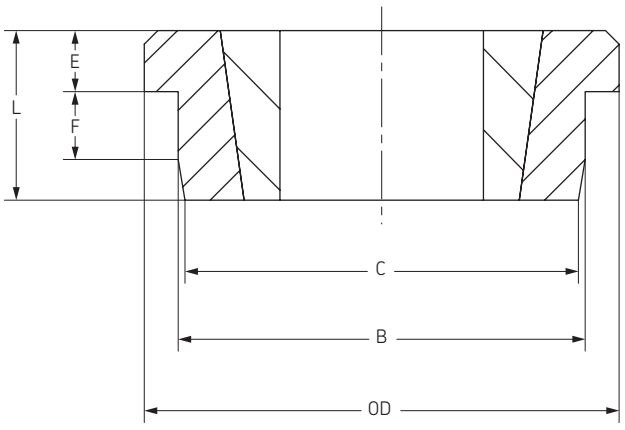

Ступицы под соединение болтами/ переходные ступицы

Ступицы типа WH с конической втулкой под соединение болтами

Втулка	Номер втулки	OD	H	BC	L	E	J *	Обозначение
BF12	1210	120	80	100	25	6,5	6 × 6,6	**PHH BF12**
BF16	1610	130	90	110	25	6,5	6 × 6,6	**PHH BF16**
BF20	2012	145	100	125	32	8,5	6 × 9,0	**PHH BF20**
BF25	2517	185	119	155	44	11,5	6 × 11,0	**PHH BF25**
BF30	3020	220	147	190	50	11,5	6 × 13,0	**PHH BF30**

* Количество x диаметр винтовых отверстий

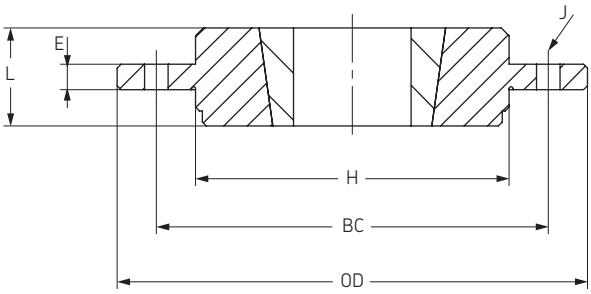

Ступицы типа SM с конической втулкой под соединение болтами

Втулка	Номер втулки	OD	B	BC	L	E	H	J *	Обозначение
SM12	1210	180,00	90,00	135,00	25,00	6,50	75,00	6 × 7,5	**PHH SM12**
SM16	1615	200,00	110,00	150,00	38,00	7,50	85,00	6 × 7,5	**PHH SM16**
SM20	2012	270,00	140,00	190,00	32,00	8,50	110,00	6 × 9,5	**PHH SM20**
SM25	2517	340,00	170,00	240,00	45,00	9,50	125,00	8 × 11,5	**PHH SM25**
SM30-1	3020	430,00	220,00	300,00	51,00	13,50	160,00	8 × 13,5	**PHH SM30-1**
SM30-2	3020	485,00	250,00	340,00	51,00	13,50	160,00	8 × 13,5	**PHH SM30-2**

* Количество x диаметр винтовых отверстий

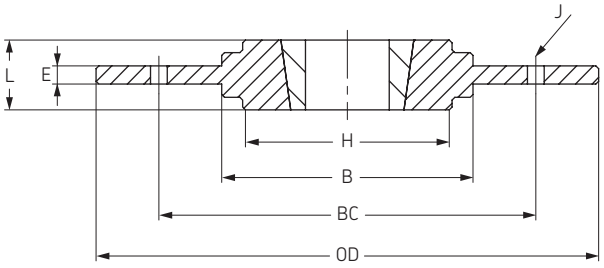

Переходные ступицы с конической втулкой

Переходная муфта	Номер втулки	OD	L	Шпоночный паз		Обозначение
				Ширина	Глубина	
1008KM	1008	45	22	5	2.5	**PHH TBA1008KM**
1008PM				-	-	**PHH TBA1008PM**
1210KM	1210	60	25	6	3	**PHH TBA1210KM**
1210PM				-	-	**PHH TBA1210PM**
1215KM	1215	60	38	6	3	**PHH TBA1215KM**
1215PM				-	-	**PHH TBA1215PM**
1610KM	1610	70	25	10	4	**PHH TBA1610KM**
1610PM				-	-	**PHH TBA1610PM**
1615KM	1615	70	38	10	4	**PHH TBA1615KM**
1615PM				-	-	**PHH TBA1615PM**
2517KM	2517	105	45	16	4	**PHH TBA2517KM**
2517PM				-	-	**PHH TBA2517PM**
3030KM	3030	130	76	20	5	**PHH TBA3030KM**
3030PM				-	-	**PHH TBA3030PM**
3535KM	3535	160	89	22	5	**PHH TBA3535KM**
3535PM				-	-	**PHH TBA3535PM**
4040KM	4040	185	102	24	5	**PHH TBA4040KM**
4040PM				-	-	**PHH TBA4040PM**

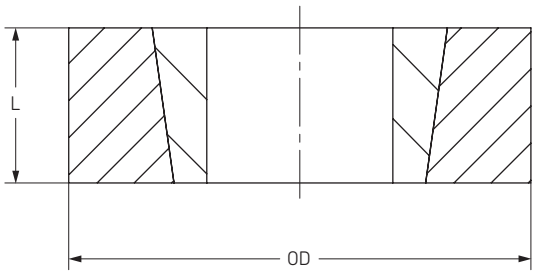

Звездочки

Звёздочки BS/ISO

Однорядные
с “черновым” отверстием

ISO 05B-1 Шаг 8 мм

Тип B - сталь/чугун

Тип A - сталь

Количество зубьев	Диаметр делительной окружности	Тип	Диаметр отверстия		Ступица		Масса	Обозначение
			мин	макс	H	L		
	мм		мм	мм	мм	мм	кг	
8	20,90	B	6	6	13	12	0,02	PHS 05B-1B8
9	23,39	B	6	6	15	12	0,02	PHS 05B-1B9
10	25,89	B	8	8	17	12	0,02	PHS 05B-1B10
11	28,39	B	8	8	18	13	0,03	PHS 05B-1B11
12	30,91	B	8	8	20	13	0,03	PHS 05B-1B12
13	33,42	B	8	8	23	13	0,05	PHS 05B-1B13
14	35,95	B	8	10	25	13	0,05	PHS 05B-1B14
15	38,48	B	8	12	28	13	0,07	PHS 05B-1B15
16	41,01	B	8	14	30	14	0,08	PHS 05B-1B16
17	43,53	B	8	14	30	14	0,09	PHS 05B-1B17
18	46,07	B	8	14	30	14	0,09	PHS 05B-1B18
19	48,61	B	8	14	30	14	0,10	PHS 05B-1B19
20	51,14	B	8	14	30	14	0,10	PHS 05B-1B20
21	53,67	B	8	19	35	14	0,13	PHS 05B-1B21
22	56,21	B	8	19	35	14	0,13	PHS 05B-1B22
23	58,75	B	8	19	35	14	0,13	PHS 05B-1B23
24	61,29	B	8	19	35	14	0,15	PHS 05B-1B24
25	63,83	B	8	19	35	14	0,15	PHS 05B-1B25
26	66,37	B	10	23	40	16	0,17	PHS 05B-1B26
27	68,91	B	10	23	40	16	0,19	PHS 05B-1B27
28	71,45	B	10	23	40	16	0,20	PHS 05B-1B28
29	73,99	B	10	23	40	16	0,21	PHS 05B-1B29
30	76,53	B	10	23	40	16	0,22	PHS 05B-1B30
31	79,08	B	10	23	40	16	0,23	PHS 05B-1B31
32	81,61	B	10	23	40	16	0,23	PHS 05B-1B32
33	84,16	B	10	23	40	16	0,24	PHS 05B-1B33
34	86,70	B	10	23	40	16	0,25	PHS 05B-1B34
35	89,24	B	10	23	40	16	0,25	PHS 05B-1B35
36	91,79	B	10	23	40	16	0,26	PHS 05B-1B36
37	94,33	B	10	23	40	16	0,26	PHS 05B-1B37
38	96,88	B	10	23	40	16	0,27	PHS 05B-1B38
39	99,42	B	10	23	40	16	0,28	PHS 05B-1B39
40	101,97	B	10	23	40	16	0,28	PHS 05B-1B40
41	104,51	B	10	23	60	20	0,29	PHS 05B-1B41
42	107,05	B	10	23	60	20	0,30	PHS 05B-1B42
43	109,60	B	10	23	60	20	0,30	PHS 05B-1B43
44	112,14	B	10	23	60	20	0,31	PHS 05B-1B44
45	114,69	B	12	40	60	20	0,31	PHS 05B-1B45
46	117,23	B	12	40	60	20	0,32	PHS 05B-1B46
47	119,77	B	12	40	60	20	0,33	PHS 05B-1B47
48	122,32	B	12	40	60	20	0,33	PHS 05B-1B48
54	137,59	B	12	40	80	20	0,37	PHS 05B-1B54
57	145,22	B	14	55	80	20	0,39	PHS 05B-1B57
60	152,85	B	14	55	80	34	0,41	PHS 05B-1B60
64	163,04	B	14	55	80	34	0,43	PHS 05B-1B64
70	178,31	B	14	55	80	34	0,47	PHS 05B-1B70
72	183,41	B	14	55	80	34	0,48	PHS 05B-1B72
76	193,59	B	20	55	80	34	0,51	PHS 05B-1B76
80	203,77	B	20	55	80	34	0,53	PHS 05B-1B80
84	213,95	B	20	55	80	34	0,56	PHS 05B-1B84
90	229,23	B	20	55	80	34	0,60	PHS 05B-1B90
95	241,96	B	20	55	80	34	0,63	PHS 05B-1B95
96	244,50	B	20	55	80	34	0,63	PHS 05B-1B96
114	290,33	B	20	55	88	39	0,75	PHS 05B-1B114

Количество зубьев	Диаметр делительной окружности	Тип	Диаметр отверстия	Масса	Обозначение
			С припуском под расточку		
	мм		мм	кг	
8	20,90	A	6	0,01	PHS 05B-1A8
9	23,39	A	6	0,01	PHS 05B-1A9
10	25,89	A	8	0,01	PHS 05B-1A10
11	28,39	A	8	0,01	PHS 05B-1A11
12	30,91	A	8	0,01	PHS 05B-1A12
13	33,42	A	8	0,01	PHS 05B-1A13
14	35,95	A	8	0,02	PHS 05B-1A14
15	38,48	A	8	0,02	PHS 05B-1A15
16	41,01	A	8	0,02	PHS 05B-1A16
17	43,53	A	8	0,03	PHS 05B-1A17
18	46,07	A	8	0,03	PHS 05B-1A18
19	48,61	A	8	0,03	PHS 05B-1A19
20	51,14	A	8	0,04	PHS 05B-1A20
21	53,67	A	8	0,04	PHS 05B-1A21
22	56,21	A	8	0,05	PHS 05B-1A22
23	58,75	A	8	0,05	PHS 05B-1A23
24	61,29	A	8	0,06	PHS 05B-1A24
25	63,83	A	8	0,06	PHS 05B-1A25
26	66,37	A	10	0,07	PHS 05B-1A26
27	68,91	A	10	0,07	PHS 05B-1A27
28	71,45	A	10	0,08	PHS 05B-1A28
29	73,99	A	10	0,08	PHS 05B-1A29
30	76,53	A	10	0,09	PHS 05B-1A30
31	79,08	A	10	0,10	PHS 05B-1A31
32	81,61	A	10	0,11	PHS 05B-1A32
33	84,16	A	10	0,12	PHS 05B-1A33
34	86,70	A	10	0,12	PHS 05B-1A34
35	89,24	A	10	0,12	PHS 05B-1A35
36	91,79	A	10	0,13	PHS 05B-1A36
37	94,33	A	10	0,14	PHS 05B-1A37
38	96,88	A	10	0,15	PHS 05B-1A38
39	99,42	A	10	0,16	PHS 05B-1A39
40	101,97	A	10	0,16	PHS 05B-1A40
41	104,51	A	12	0,17	PHS 05B-1A41
42	107,05	A	12	0,18	PHS 05B-1A42
43	109,60	A	12	0,19	PHS 05B-1A43
44	112,14	A	12	0,20	PHS 05B-1A44
45	114,69	A	12	0,21	PHS 05B-1A45
46	117,23	A	12	0,21	PHS 05B-1A46
47	119,77	A	12	0,32	PHS 05B-1A47
48	122,32	A	12	0,34	PHS 05B-1A48
54	137,59	A	14	0,67	PHS 05B-1A54
57	145,22	A	14	1,47	PHS 05B-1A57
60	152,85	A	14	1,53	PHS 05B-1A60
64	163,04	A	16	1,62	PHS 05B-1A64
70	178,31	A	16	1,74	PHS 05B-1A70
72	183,41	A	20	1,79	PHS 05B-1A72
76	193,59	A	20	1,87	PHS 05B-1A76
80	203,77	A	20	1,95	PHS 05B-1A80
84	213,95	A	20	2,04	PHS 05B-1A84
90	229,23	A	20	2,16	PHS 05B-1A90
95	241,96	A	20	2,27	PHS 05B-1A95
96	244,50	A	20	2,29	PHS 05B-1A96
114	290,33	A	20	2,67	PHS 05B-1A114

Тип A

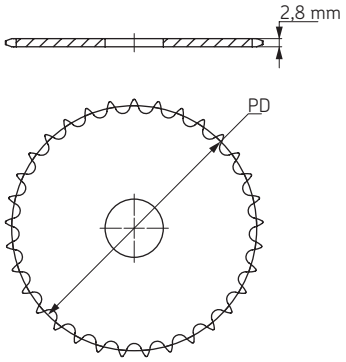

Тип B

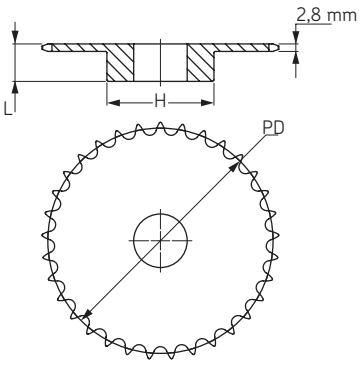

Максимальные значения диаметра отверстия предусматривают запас для стандартного шпоночного паза. В тех случаях, когда необходимость в применении шпоночного паза отсутствует или допускается использование неглубокого шпоночного паза, можно растачивать более широкое отверстие.

Звёздочки BS/ISO

Однорядные
с “черновым” отверстием

ISO 06B-1 Шаг 9,525 мм

Тип B - сталь/чугун

Количество зубьев	Диаметр делительной окружности	Тип	Диаметр отверстия		Ступица		Масса	Обозначение
			мин	макс	H	L		
	мм		мм	мм	мм	мм	кг	
8	24,89	B	6	6	15+	20	0,03	PHS 06B-1B8
9	27,85	B	8	8	18+	20	0,04	PHS 06B-1B9
10	30,82	B	8	8	20	20	0,06	PHS 06B-1B10
11	33,80	B	8	8	22	25	0,08	PHS 06B-1B11
12	36,80	B	8	10	25	25	0,10	PHS 06B-1B12
13	39,79	B	10	12	28	25	0,12	PHS 06B-1B13
14	42,80	B	10	15	31	25	0,15	PHS 06B-1B14
15	45,81	B	10	18	34	25	0,19	PHS 06B-1B15
16	48,82	B	10	20	37	28	0,24	PHS 06B-1B16
17	51,83	B	10	23	40	28	0,29	PHS 06B-1B17
18	54,85	B	10	26	43	28	0,33	PHS 06B-1B18
19	57,87	B	10	28	45	28	0,37	PHS 06B-1B19
20	60,89	B	10	28	46	28	0,39	PHS 06B-1B20
21	63,91	B	12	30	48	28	0,42	PHS 06B-1B21
22	66,93	B	12	35	50	28	0,46	PHS 06B-1B22
23	69,95	B	12	35	52	28	0,50	PHS 06B-1B23
24	72,97	B	12	35	54	28	0,54	PHS 06B-1B24
25	76,00	B	12	40	57	28	0,60	PHS 06B-1B25
26	79,02	B	12	40	60	28	0,67	PHS 06B-1B26
27	82,05	B	12	40	60	28	0,68	PHS 06B-1B27
28	85,07	B	12	40	60	28	0,70	PHS 06B-1B28
29	88,09	B	12	40	60	28	0,72	PHS 06B-1B29
30	91,12	B	12	40	60	28	0,77	PHS 06B-1B30
31	94,15	B	14	43	65	30	0,88	PHS 06B-1B31
32	97,17	B	14	43	65	30	0,90	PHS 06B-1B32
33	100,20	B	14	43	65	30	0,91	PHS 06B-1B33
34	103,23	B	14	43	65	30	0,94	PHS 06B-1B34
35	106,26	B	14	43	65	30	0,95	PHS 06B-1B35
36	109,29	B	14	48	70	30	1,07	PHS 06B-1B36
37	112,32	B	14	48	70	30	1,09	PHS 06B-1B37
38	115,35	B	14	48	70	30	1,10	PHS 06B-1B38
39	118,37	B	14	48	70	30	1,12	PHS 06B-1B39
40	121,40	B	14	48	70	30	1,16	PHS 06B-1B40
41	124,43	B	14	48	78	32	1,28	PHS 06B-1B41
42	127,46	B	14	48	78	32	1,36	PHS 06B-1B42
43	130,49	B	14	48	78	32	1,44	PHS 06B-1B43
44	133,52	B	14	48	78	32	1,52	PHS 06B-1B44
45	136,55	B	14	40	78	32	1,40	PHS 06B-1B45
46	139,58	B	14	48	78	32	1,68	PHS 06B-1B46
47	142,61	B	14	48	78	32	1,76	PHS 06B-1B47
48	145,64	B	14	48	78	32	1,84	PHS 06B-1B48
50	151,69	B	14	48	78	32	2,06	PHS 06B-1B50
54	163,82	B	14	48	78	32	2,32	PHS 06B-1B54
57	172,91	B	14	40	78	32	1,70	PHS 06B-1B57
60	182,00	B	14	48	78	32	2,80	PHS 06B-1B60
64	194,12	B	14	48	78	32	3,12	PHS 06B-1B64
65	197,15	B	14	48	78	32	3,31	PHS 06B-1B65
70	212,30	B	14	48	78	32	3,60	PHS 06B-1B70
72	218,37	B	14	48	78	32	3,76	PHS 06B-1B72
76	230,49	B	14	48	78	32	2,79	PHS 06B-1B76
80	242,61	B	14	52	78	32	4,40	PHS 06B-1B80
84	254,74	B	14	52	80	32	4,72	PHS 06B-1B84
85	257,77	B	14	52	80	32	4,93	PHS 06B-1B85
90	272,93	B	14	55	80	32	5,20	PHS 06B-1B90
92	278,99	B	14	55	80	32	5,45	PHS 06B-1B92
95	288,08	B	14	55	80	32	3,95	PHS 06B-1B95
96	291,11	B	14	55	80	32	5,68	PHS 06B-1B96
114	345,68	B	14	55	80	32	7,12	PHS 06B-1B114

Тип A - сталь

Количество зубьев	Диаметр делительной окружности	Тип	Диаметр отверстия	Масса	Обозначение
			С припуском под расточку		
	мм		мм	кг	
8	24,89	A	6	0,02	PHS 06B-1A8
9	27,85	A	8	0,02	PHS 06B-1A9
10	30,82	A	8	0,02	PHS 06B-1A10
11	33,80	A	8	0,03	PHS 06B-1A11
12	36,80	A	8	0,04	PHS 06B-1A12
13	39,79	A	8	0,05	PHS 06B-1A13
14	42,80	A	8	0,05	PHS 06B-1A14
15	45,81	A	8	0,06	PHS 06B-1A15
16	48,82	A	10	0,07	PHS 06B-1A16
17	51,83	A	10	0,07	PHS 06B-1A17
18	54,85	A	10	0,08	PHS 06B-1A18
19	57,87	A	10	0,09	PHS 06B-1A19
20	60,89	A	10	0,10	PHS 06B-1A20
21	63,91	A	10	0,11	PHS 06B-1A21
22	66,93	A	10	0,13	PHS 06B-1A22
23	69,95	A	10	0,14	PHS 06B-1A23
24	72,97	A	10	0,15	PHS 06B-1A24
25	76,00	A	10	0,17	PHS 06B-1A25
26	79,02	A	10	0,18	PHS 06B-1A26
27	82,05	A	10	0,19	PHS 06B-1A27
28	85,07	A	10	0,21	PHS 06B-1A28
29	88,09	A	10	0,23	PHS 06B-1A29
30	91,12	A	10	0,25	PHS 06B-1A30
31	94,15	A	12	0,26	PHS 06B-1A31
32	97,17	A	12	0,28	PHS 06B-1A32
33	100,20	A	12	0,30	PHS 06B-1A33
34	103,23	A	12	0,32	PHS 06B-1A34
35	106,26	A	12	0,34	PHS 06B-1A35
36	109,29	A	12	0,35	PHS 06B-1A36
37	112,32	A	12	0,38	PHS 06B-1A37
38	115,35	A	12	0,39	PHS 06B-1A38
39	118,37	A	12	0,42	PHS 06B-1A39
40	121,40	A	12	0,44	PHS 06B-1A40
41	124,43	A	16	0,46	PHS 06B-1A41
42	127,46	A	16	0,48	PHS 06B-1A42
43	130,49	A	16	0,51	PHS 06B-1A43
44	133,52	A	16	0,54	PHS 06B-1A44
45	136,55	A	16	0,56	PHS 06B-1A45
46	139,58	A	16	0,59	PHS 06B-1A46
47	142,61	A	16	0,61	PHS 06B-1A47
48	145,64	A	16	0,63	PHS 06B-1A48
50	151,69	A	16	0,65	PHS 06B-1A50
54	163,82	A	16	0,68	PHS 06B-1A54
57	172,91	A	16	1,71	PHS 06B-1A57
60	182,00	A	16	0,91	PHS 06B-1A60
64	194,12	A	20	0,97	PHS 06B-1A64
65	197,15	A	20	1,01	PHS 06B-1A65
70	212,30	A	20	1,06	PHS 06B-1A70
72	218,37	A	20	1,09	PHS 06B-1A72
76	230,49	A	20	1,64	PHS 06B-1A76
80	242,61	A	20	1,53	PHS 06B-1A80
84	254,74	A	20	1,60	PHS 06B-1A84
85	257,77	A	20	1,66	PHS 06B-1A85
90	272,93	A	20	1,72	PHS 06B-1A90
92	278,99	A	20	2,16	PHS 06B-1A92
95	288,08	A	20	2,60	PHS 06B-1A95
96	291,11	A	20	2,20	PHS 06B-1A96
114	345,68	A	20	3,13	PHS 06B-1A114

Тип A

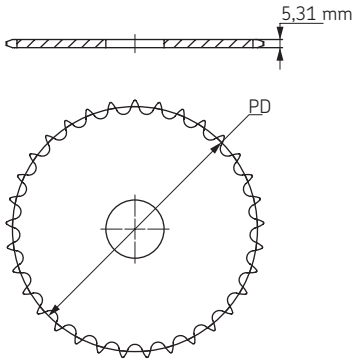

Тип B

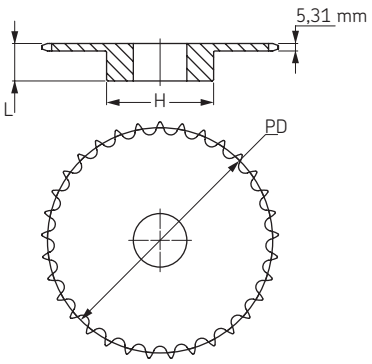

Максимальные значения диаметра отверстия предусматривают запас для стандартного шпоночного паза. В тех случаях, когда необходимость в применении шпоночного паза отсутствует или допускается использование неглубокого шпоночного паза, можно растачивать более широкое отверстие.

Звёздочки BS/ISO

Однорядные
с “черновым” отверстием

ISO 08B-1 Шаг 12,70 мм

Тип B - сталь/чугун

Количество зубьев	Диаметр делительной окружности	Тип	Диаметр отверстия		Ступица		Масса	Обозначение
			мин	макс	H	L		
	мм		мм	мм	мм	мм	кг	
8	33,18	B	10	10	20	25	0,06	PHS 08B-1B8
9	37,13	B	10	10	24	25	0,09	PHS 08B-1B9
10	41,10	B	10	11	26	25	0,12	PHS 08B-1B10
11	45,07	B	10	13	29	25	0,15	PHS 08B-1B11
12	49,07	B	10	17	33	28	0,21	PHS 08B-1B12
13	53,06	B	10	20	37	28	0,27	PHS 08B-1B13
14	57,07	B	10	24	41	28	0,33	PHS 08B-1B14
15	61,09	B	10	28	45	28	0,39	PHS 08B-1B15
16	65,10	B	12	30	50	28	0,46	PHS 08B-1B16
17	69,11	B	12	30	52	28	0,51	PHS 08B-1B17
18	73,14	B	12	35	56	28	0,59	PHS 08B-1B18
19	77,16	B	12	40	60	28	0,67	PHS 08B-1B19
20	81,19	B	12	40	64	28	0,77	PHS 08B-1B20
21	85,22	B	12	40	68	28	0,85	PHS 08B-1B21
22	89,24	B	12	40	70	28	0,92	PHS 08B-1B22
23	93,27	B	14	40	70	28	0,95	PHS 08B-1B23
24	97,29	B	14	40	70	28	0,98	PHS 08B-1B24
25	101,33	B	14	40	70	28	1,01	PHS 08B-1B25
26	105,36	B	16	46	70	30	1,09	PHS 08B-1B26
27	109,40	B	16	46	70	30	1,13	PHS 08B-1B27
28	113,42	B	16	46	70	30	1,17	PHS 08B-1B28
29	117,46	B	16	46	80	30	1,41	PHS 08B-1B29
30	121,50	B	16	46	80	30	1,46	PHS 08B-1B30
31	125,54	B	16	46	90	30	1,75	PHS 08B-1B31
32	129,56	B	16	46	90	30	1,79	PHS 08B-1B32
33	133,60	B	16	46	90	30	1,83	PHS 08B-1B33
34	137,64	B	16	46	90	30	1,87	PHS 08B-1B34
35	141,68	B	16	46	90	30	1,94	PHS 08B-1B35
36	145,72	B	16	50	90	35	2,21	PHS 08B-1B36
37	149,76	B	16	50	90	35	2,24	PHS 08B-1B37
38	153,80	B	16	50	90	35	2,33	PHS 08B-1B38
39	157,83	B	16	50	90	35	2,30	PHS 08B-1B39
40	161,87	B	16	50	90	35	2,44	PHS 08B-1B40
41	165,91	B	16	50	90	40	2,41	PHS 08B-1B41
42	169,95	B	16	60	90	40	2,38	PHS 08B-1B42
43	173,99	B	16	50	90	40	2,35	PHS 08B-1B43
44	178,03	B	16	50	90	40	2,32	PHS 08B-1B44
45	182,07	B	16	50	90	40	2,30	PHS 08B-1B45
46	186,10	B	16	50	90	40	2,45	PHS 08B-1B46
47	190,14	B	16	50	90	40	2,60	PHS 08B-1B47
48	194,18	B	16	64	90	40	2,85	PHS 08B-1B48
50	208,30	B	16	64	90	40	2,92	PHS 08B-1B50
54	218,43	B	16	64	90	40	3,00	PHS 08B-1B54
57	230,54	B	16	50	90	40	3,13	PHS 08B-1B57
60	242,66	B	16	64	90	40	3,30	PHS 08B-1B60
64	258,82	B	16	64	90	40	3,60	PHS 08B-1B64
70	283,07	B	16	64	90	40	3,80	PHS 08B-1B70
72	291,16	B	16	64	90	40	4,00	PHS 08B-1B72
76	307,33	B	16	50	90	40	4,12	PHS 08B-1B76
80	323,48	B	16	64	90	40	5,00	PHS 08B-1B80
84	339,65	B	16	64	90	40	6,12	PHS 08B-1B84
85	343,69	B	16	64	90	40	6,32	PHS 08B-1B85
92	371,99	B	16	64	90	40	6,92	PHS 08B-1B92
95	384,11	B	16	55	90	40	7,38	PHS 08B-1B95
96	388,15	B	16	64	90	40	8,00	PHS 08B-1B96
114	460,90	B	16	64	90	40	9,50	PHS 08B-1B114

Тип A - сталь

Количество зубьев	Диаметр делительной окружности	Тип	Диаметр отверстия	Масса	Обозначение
			С припуском под расточку		
	мм		мм	кг	
8	33,18	A	8	0,03	PHS 08B-1A8
9	37,13	A	8	0,04	PHS 08B-1A9
10	41,10	A	8	0,06	PHS 08B-1A10
11	45,07	A	10	0,07	PHS 08B-1A11
12	49,07	A	10	0,09	PHS 08B-1A12
13	53,06	A	10	0,10	PHS 08B-1A13
14	57,07	A	10	0,12	PHS 08B-1A14
15	61,09	A	10	0,13	PHS 08B-1A15
16	65,10	A	10	0,16	PHS 08B-1A16
17	69,11	A	10	0,18	PHS 08B-1A17
18	73,14	A	10	0,20	PHS 08B-1A18
19	77,16	A	10	0,23	PHS 08B-1A19
20	81,19	A	10	0,25	PHS 08B-1A20
21	85,22	A	12	0,26	PHS 08B-1A21
22	89,24	A	12	0,30	PHS 08B-1A22
23	93,27	A	12	0,34	PHS 08B-1A23
24	97,29	A	12	0,37	PHS 08B-1A24
25	101,33	A	12	0,41	PHS 08B-1A25
26	105,36	A	16	0,44	PHS 08B-1A26
27	109,40	A	16	0,48	PHS 08B-1A27
28	113,42	A	16	0,51	PHS 08B-1A28
29	117,46	A	16	0,55	PHS 08B-1A29
30	121,50	A	16	0,59	PHS 08B-1A30
31	125,54	A	16	0,63	PHS 08B-1A31
32	129,56	A	16	0,68	PHS 08B-1A32
33	133,60	A	16	0,72	PHS 08B-1A33
34	137,64	A	16	0,78	PHS 08B-1A34
35	141,68	A	16	0,81	PHS 08B-1A35
36	145,72	A	16	0,87	PHS 08B-1A36
37	149,76	A	16	0,92	PHS 08B-1A37
38	153,80	A	16	0,97	PHS 08B-1A38
39	157,83	A	16	1,02	PHS 08B-1A39
40	161,87	A	16	1,08	PHS 08B-1A40
41	165,91	A	20	1,10	PHS 08B-1A41
42	169,95	A	20	1,00	PHS 08B-1A42
43	173,99	A	20	1,24	PHS 08B-1A43
44	178,03	A	20	1,28	PHS 08B-1A44
45	182,07	A	20	1,00	PHS 08B-1A45
46	186,10	A	20	1,43	PHS 08B-1A46
47	190,14	A	20	1,50	PHS 08B-1A47
48	194,18	A	20	1,57	PHS 08B-1A48
50	208,30	A	20	1,81	PHS 08B-1A50
54	218,43	A	20	2,00	PHS 08B-1A54
57	230,54	A	20	2,22	PHS 08B-1A57
60	242,66	A	20	2,50	PHS 08B-1A60
64	258,82	A	25	2,87	PHS 08B-1A64
70	283,07	A	25	3,43	PHS 08B-1A70
72	291,16	A	25	3,62	PHS 08B-1A72
76	307,33	A	25	3,99	PHS 08B-1A76
80	323,48	A	25	4,46	PHS 08B-1A80
84	339,65	A	25	4,93	PHS 08B-1A84
85	343,69	A	25	5,05	PHS 08B-1A85
92	371,99	A	25	5,88	PHS 08B-1A92
95	384,11	A	25	6,23	PHS 08B-1A95
96	388,15	A	25	6,35	PHS 08B-1A96
114	460,90	A	25	8,47	PHS 08B-1A114

Тип A

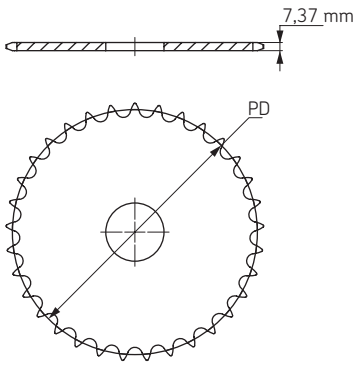

Тип B

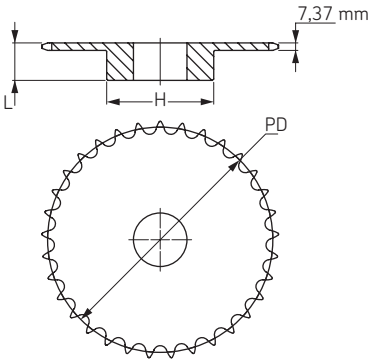

Максимальные значения диаметра отверстия предусматривают запас для стандартного шпоночного паза. В тех случаях, когда необходимость в применении шпоночного паза отсутствует или допускается использование неглубокого шпоночного паза, можно растачивать более широкое отверстие.

Звёздочки BS/ISO

Однорядные
с “черновым” отверстием

ISO 10B-1 Шаг 15,88 мм

Тип B - сталь/чугун

Количество зубьев	Диаметр делительной окружности	Тип	Диаметр отверстия		Ступица		Масса	Обозначение
			мин	макс	H	L		
	мм		мм	мм	мм	мм	кг	
8	41,48	B	10	11	25	25	0,12	PHS 10B-1B8
9	46,42	B	10	15	30	25	0,17	PHS 10B-1B9
10	51,37	B	10	18	35	25	0,23	PHS 10B-1B10
11	56,34	B	12	21	37	30	0,30	PHS 10B-1B11
12	61,34	B	12	25	42	30	0,38	PHS 10B-1B12
13	66,32	B	12	28	47	30	0,47	PHS 10B-1B13
14	71,34	B	12	32	52	30	0,57	PHS 10B-1B14
15	76,36	B	12	35	57	30	0,69	PHS 10B-1B15
16	81,37	B	12	40	60	30	0,77	PHS 10B-1B16
17	86,39	B	12	40	60	30	0,82	PHS 10B-1B17
18	91,42	B	14	50	70	30	1,02	PHS 10B-1B18
19	96,45	B	14	50	70	30	1,06	PHS 10B-1B19
20	101,49	B	14	50	75	30	1,22	PHS 10B-1B20
21	106,52	B	16	50	75	30	1,26	PHS 10B-1B21
22	111,55	B	16	50	80	30	1,42	PHS 10B-1B22
23	116,58	B	16	50	80	30	1,47	PHS 10B-1B23
24	121,62	B	16	50	80	30	1,55	PHS 10B-1B24
25	126,66	B	16	50	80	30	1,62	PHS 10B-1B25
26	131,70	B	20	55	85	35	2,00	PHS 10B-1B26
27	136,75	B	20	55	85	35	2,05	PHS 10B-1B27
28	141,78	B	20	55	90	35	2,27	PHS 10B-1B28
29	146,83	B	20	55	90	35	2,35	PHS 10B-1B29
30	151,87	B	20	58	90	35	2,42	PHS 10B-1B30
31	156,92	B	20	58	95	35	2,66	PHS 10B-1B31
32	161,95	B	20	58	95	35	2,74	PHS 10B-1B32
33	167,00	B	20	58	95	35	2,80	PHS 10B-1B33
34	172,05	B	20	58	95	35	2,90	PHS 10B-1B34
35	177,10	B	20	58	95	35	3,03	PHS 10B-1B35
36	182,15	B	20	63	100	35	3,27	PHS 10B-1B36
37	187,20	B	20	63	100	35	3,39	PHS 10B-1B37
38	192,24	B	20	63	100	35	3,49	PHS 10B-1B38
39	197,29	B	20	63	100	35	3,58	PHS 10B-1B39
40	202,34	B	20	63	100	35	3,69	PHS 10B-1B40
41	207,39	B	20	57	100	40	3,78	PHS 10B-1B41
42	212,44	B	20	57	100	40	3,87	PHS 10B-1B42
43	217,49	B	20	57	100	40	3,96	PHS 10B-1B43
44	222,53	B	20	57	100	40	4,05	PHS 10B-1B44
45	227,58	B	20	55	100	40	4,18	PHS 10B-1B45
46	232,63	B	20	64	100	40	4,34	PHS 10B-1B46
47	237,68	B	20	64	100	40	4,50	PHS 10B-1B47
48	242,73	B	20	64	100	40	4,66	PHS 10B-1B48
49	247,78	B	20	64	100	40	4,82	PHS 10B-1B49
50	252,82	B	20	64	100	40	4,98	PHS 10B-1B50
51	257,87	B	20	64	100	40	5,14	PHS 10B-1B51
52	262,92	B	20	64	100	40	5,30	PHS 10B-1B52
53	267,97	B	20	64	100	40	5,46	PHS 10B-1B53
54	273,03	B	20	64	100	40	5,62	PHS 10B-1B54
55	278,08	B	20	64	100	40	5,78	PHS 10B-1B55
56	283,13	B	20	64	100	40	5,94	PHS 10B-1B56
57	288,18	B	20	55	100	40	6,00	PHS 10B-1B57
58	293,23	B	20	64	100	43	6,44	PHS 10B-1B58
59	298,27	B	20	64	100	43	6,88	PHS 10B-1B59
60	303,32	B	20	64	100	43	7,32	PHS 10B-1B60
65	328,58	B	20	64	100	43	7,48	PHS 10B-1B65
70	353,84	B	20	64	100	43	7,76	PHS 10B-1B70
72	363,95	B	20	64	100	43	8,20	PHS 10B-1B72
76	384,16	B	20	60	100	43	8,68	PHS 10B-1B76
80	404,35	B	20	70	100	43	10,20	PHS 10B-1B80
84	424,57	B	20	70	100	50	11,72	PHS 10B-1B84
85	429,62	B	20	70	100	50	12,12	PHS 10B-1B85
92	464,98	B	20	70	100	50	12,91	PHS 10B-1B92
95	480,14	B	20	60	100	50	13,24	PHS 10B-1B95
96	485,19	B	20	70	100	50	14,00	PHS 10B-1B96
112	566,03	B	20	70	100	50	15,55	PHS 10B-1B112
114	576,13	B	20	70	100	50	16,25	PHS 10B-1B114
120	606,45	B	20	70	100	50	18,25	PHS 10B-1B120

Тип A - сталь

Количество зубьев	Диаметр делительной окружности	Тип	Диаметр отверстия	Масса	Обозначение
			С припуском под расточку		
	мм		мм	кг	
8	41,48	A	10	0,07	PHS 10B-1A8
9	46,42	A	10	0,10	PHS 10B-1A9
10	51,37	A	10	0,12	PHS 10B-1A10
11	56,34	A	10	0,15	PHS 10B-1A11
12	61,34	A	10	0,18	PHS 10B-1A12
13	66,32	A	10	0,21	PHS 10B-1A13
14	71,34	A	10	0,24	PHS 10B-1A14
15	76,36	A	10	0,28	PHS 10B-1A15
16	81,37	A	12	0,31	PHS 10B-1A16
17	86,39	A	12	0,36	PHS 10B-1A17
18	91,42	A	12	0,41	PHS 10B-1A18
19	96,45	A	12	0,46	PHS 10B-1A19
20	101,49	A	12	0,52	PHS 10B-1A20
21	106,52	A	12	0,57	PHS 10B-1A21
22	111,55	A	12	0,62	PHS 10B-1A22
23	116,58	A	12	0,67	PHS 10B-1A23
24	121,62	A	12	0,74	PHS 10B-1A24
25	126,66	A	12	0,81	PHS 10B-1A25
26	131,70	A	16	0,88	PHS 10B-1A26
27	136,75	A	16	0,96	PHS 10B-1A27
28	141,78	A	16	1,02	PHS 10B-1A28
29	146,83	A	16	1,09	PHS 10B-1A29
30	151,87	A	16	1,20	PHS 10B-1A30
31	156,92	A	16	1,28	PHS 10B-1A31
32	161,95	A	16	1,38	PHS 10B-1A32
33	167,00	A	16	1,46	PHS 10B-1A33
34	172,05	A	16	1,55	PHS 10B-1A34
35	177,10	A	16	1,63	PHS 10B-1A35
36	182,15	A	20	2,00	PHS 10B-1A36
37	187,20	A	20	1,85	PHS 10B-1A37
38	192,24	A	20	1,93	PHS 10B-1A38
39	197,29	A	20	2,05	PHS 10B-1A39
40	202,34	A	20	2,15	PHS 10B-1A40
41	207,39	A	20	2,25	PHS 10B-1A41
42	212,44	A	20	2,38	PHS 10B-1A42
43	217,49	A	20	2,49	PHS 10B-1A43
44	222,53	A	20	2,61	PHS 10B-1A44
45	227,58	A	20	2,74	PHS 10B-1A45
46	232,63	A	20	2,87	PHS 10B-1A46
47	237,68	A	20	2,99	PHS 10B-1A47
48	242,73	A	20	3,13	PHS 10B-1A48
49	247,78	A	20	3,28	PHS 10B-1A49
50	252,82	A	20	3,43	PHS 10B-1A50
51	257,87	A	20	3,57	PHS 10B-1A51
52	262,92	A	20	3,72	PHS 10B-1A52
53	267,97	A	20	3,87	PHS 10B-1A53
54	273,03	A	20	4,02	PHS 10B-1A54
55	278,08	A	20	4,16	PHS 10B-1A55
56	283,13	A	25	4,31	PHS 10B-1A56
57	288,18	A	25	4,46	PHS 10B-1A57
58	293,23	A	25	4,64	PHS 10B-1A58
59	298,27	A	25	4,83	PHS 10B-1A59
60	303,32	A	25	5,01	PHS 10B-1A60
65	328,58	A	25	5,92	PHS 10B-1A65
70	353,84	A	25	6,83	PHS 10B-1A70
72	363,95	A	25	7,20	PHS 10B-1A72
76	384,16	A	25	7,93	PHS 10B-1A76
80	404,35	A	25	8,89	PHS 10B-1A80
84	424,57	A	30	9,85	PHS 10B-1A84
85	429,62	A	30	10,09	PHS 10B-1A85
92	464,98	A	30	11,76	PHS 10B-1A92
95	480,14	A	30	12,48	PHS 10B-1A95
96	485,19	A	30	12,72	PHS 10B-1A96
112	566,03	A	30	16,55	PHS 10B-1A112
114	576,13	A	30	17,03	PHS 10B-1A114
120	606,45	A	30	18,50	PHS 10B-1A120

Тип A

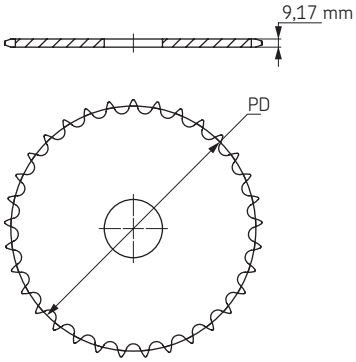

Тип B

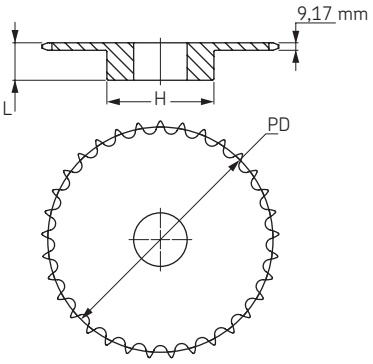

Максимальные значения диаметра отверстия предусматривают запас для стандартного шпоночного паза. В тех случаях, когда необходимость в применении шпоночного паза отсутствует или допускается использование неглубокого шпоночного паза, можно растачивать более широкое отверстие.

Звёздочки BS/ISO

Однорядные
с “черновым” отверстием

ISO 12B-1 Шаг 19,05 мм

Тип B - сталь/чугун

Тип A - сталь

Количество зубьев	Диаметр делительной окружности	Тип	Диаметр отверстия		Ступица		Масса	Обозначение
			мин	макс	H	L		
	мм		мм	мм	мм	мм	кг	
8	49,78	B	12	16	31	30	0,22	PHS 12B-1B8
9	55,70	B	12	20	37	30	0,31	PHS 12B-1B9
10	61,64	B	12	23	42	30	0,39	PHS 12B-1B10
11	67,61	B	14	28	46	35	0,54	PHS 12B-1B11
12	73,61	B	14	32	52	35	0,68	PHS 12B-1B12
13	79,59	B	14	36	58	35	0,84	PHS 12B-1B13
14	85,61	B	14	40	64	35	1,01	PHS 12B-1B14
15	91,63	B	14	44	70	35	1,19	PHS 12B-1B15
16	97,65	B	16	48	75	35	1,36	PHS 12B-1B16
17	103,67	B	16	55	80	35	1,56	PHS 12B-1B17
18	109,71	B	16	55	80	35	1,73	PHS 12B-1B18
19	115,75	B	16	55	80	35	1,73	PHS 12B-1B19
20	121,78	B	16	55	80	35	1,83	PHS 12B-1B20
21	127,82	B	20	55	90	40	2,37	PHS 12B-1B21
22	133,86	B	20	55	90	40	2,48	PHS 12B-1B22
23	139,90	B	20	55	90	40	2,58	PHS 12B-1B23
24	145,94	B	20	55	90	40	2,70	PHS 12B-1B24
25	152,00	B	20	55	90	40	2,81	PHS 12B-1B25
26	158,04	B	20	58	95	40	3,11	PHS 12B-1B26
27	164,09	B	20	58	95	40	3,24	PHS 12B-1B27
28	170,13	B	20	58	95	40	3,37	PHS 12B-1B28
29	176,19	B	20	60	95	40	3,49	PHS 12B-1B29
30	182,25	B	20	60	95	40	3,66	PHS 12B-1B30
31	188,31	B	20	64	95	40	3,96	PHS 12B-1B31
32	194,36	B	20	64	95	40	4,14	PHS 12B-1B32
33	200,40	B	20	64	95	40	4,28	PHS 12B-1B33
34	206,46	B	20	64	95	40	4,45	PHS 12B-1B34
35	212,52	B	20	64	95	40	4,62	PHS 12B-1B35
36	218,58	B	20	70	100	40	4,79	PHS 12B-1B36
37	224,64	B	20	70	100	40	4,97	PHS 12B-1B37
38	230,69	B	20	70	100	40	5,15	PHS 12B-1B38
39	236,75	B	20	70	100	40	5,34	PHS 12B-1B39
40	242,81	B	20	70	100	40	5,54	PHS 12B-1B40
41	248,87	B	20	70	110	56	5,78	PHS 12B-1B41
42	254,93	B	20	70	110	56	6,02	PHS 12B-1B42
43	260,98	B	20	70	110	56	6,26	PHS 12B-1B43
44	267,04	B	20	70	110	56	6,50	PHS 12B-1B44
45	273,10	B	20	60	110	56	6,30	PHS 12B-1B45
46	279,16	B	20	70	110	56	6,98	PHS 12B-1B46
47	285,21	B	20	70	110	56	7,22	PHS 12B-1B47
48	291,27	B	20	70	110	56	7,46	PHS 12B-1B48
49	297,33	B	20	70	110	56	7,70	PHS 12B-1B49
50	303,39	B	20	70	110	56	7,94	PHS 12B-1B50
54	327,64	B	20	70	110	56	8,90	PHS 12B-1B54
57	345,81	B	20	60	110	56	7,75	PHS 12B-1B57
60	363,99	B	20	70	110	56	10,34	PHS 12B-1B60
65	394,29	B	20	70	110	56	11,64	PHS 12B-1B65
68	412,49	B	20	70	110	56	12,20	PHS 12B-1B68
70	424,60	B	20	70	110	56	12,74	PHS 12B-1B70
72	436,74	B	20	80	110	56	13,22	PHS 12B-1B72
76	460,99	B	20	60	110	56	12,50	PHS 12B-1B76
80	485,22	B	20	80	110	56	15,14	PHS 12B-1B80
84	509,48	B	20	80	110	56	16,10	PHS 12B-1B84
90	545,85	B	20	80	110	56	17,23	PHS 12B-1B90
92	557,98	B	20	80	110	56	18,19	PHS 12B-1B92
95	576,17	B	20	92	110	56	18,74	PHS 12B-1B95
96	582,23	B	20	92	110	56	18,98	PHS 12B-1B96
114	691,36	B	20	92	110	56	23,30	PHS 12B-1B114

Количество зубьев	Диаметр делительной окружности	Тип	Диаметр отверстия	Масса	Обозначение
			С припуском под расточку		
	мм		мм	кг	
8	49,78	A	12	0,13	PHS 12B-1A8
9	55,70	A	12	0,16	PHS 12B-1A9
10	61,64	A	12	0,21	PHS 12B-1A10
11	67,61	A	14	0,25	PHS 12B-1A11
12	73,61	A	14	0,30	PHS 12B-1A12
13	79,59	A	14	0,37	PHS 12B-1A13
14	85,61	A	14	0,43	PHS 12B-1A14
15	91,63	A	14	0,50	PHS 12B-1A15
16	97,65	A	14	0,56	PHS 12B-1A16
17	103,67	A	14	0,65	PHS 12B-1A17
18	109,71	A	14	0,73	PHS 12B-1A18
19	115,75	A	14	0,82	PHS 12B-1A19
20	121,78	A	14	0,90	PHS 12B-1A20
21	127,82	A	16	0,99	PHS 12B-1A21
22	133,86	A	16	1,08	PHS 12B-1A22
23	139,90	A	16	1,21	PHS 12B-1A23
24	145,94	A	16	1,33	PHS 12B-1A24
25	152,00	A	16	1,43	PHS 12B-1A25
26	158,04	A	16	1,57	PHS 12B-1A26
27	164,09	A	16	1,69	PHS 12B-1A27
28	170,13	A	16	1,83	PHS 12B-1A28
29	176,19	A	16	1,97	PHS 12B-1A29
30	182,25	A	16	2,11	PHS 12B-1A30
31	188,31	A	20	2,26	PHS 12B-1A31
32	194,36	A	20	2,37	PHS 12B-1A32
33	200,40	A	20	2,58	PHS 12B-1A33
34	206,46	A	20	2,72	PHS 12B-1A34
35	212,52	A	20	2,90	PHS 12B-1A35
36	218,58	A	20	3,04	PHS 12B-1A36
37	224,64	A	20	3,27	PHS 12B-1A37
38	230,69	A	20	3,42	PHS 12B-1A38
39	236,75	A	20	3,61	PHS 12B-1A39
40	242,81	A	20	3,80	PHS 12B-1A40
41	248,87	A	25	3,97	PHS 12B-1A41
42	254,93	A	25	4,18	PHS 12B-1A42
43	260,98	A	25	4,43	PHS 12B-1A43
44	267,04	A	25	4,60	PHS 12B-1A44
45	273,10	A	25	4,77	PHS 12B-1A45
46	279,16	A	25	5,07	PHS 12B-1A46
47	285,21	A	25	5,30	PHS 12B-1A47
48	291,27	A	25	5,55	PHS 12B-1A48
49	297,33	A	25	5,81	PHS 12B-1A49
50	303,39	A	25	6,06	PHS 12B-1A50
54	327,64	A	25	7,08	PHS 12B-1A54
57	345,81	A	25	7,84	PHS 12B-1A57
60	363,99	A	25	8,82	PHS 12B-1A60
65	394,29	A	25	10,46	PHS 12B-1A65
68	412,49	A	30	11,44	PHS 12B-1A68
70	424,60	A	30	12,10	PHS 12B-1A70
72	436,74	A	30	12,75	PHS 12B-1A72
76	460,99	A	30	14,06	PHS 12B-1A76
80	485,22	A	30	15,73	PHS 12B-1A80
84	509,48	A	30	17,40	PHS 12B-1A84
90	545,85	A	30	19,91	PHS 12B-1A90
92	557,98	A	30	20,75	PHS 12B-1A92
95	576,17	A	30	22,00	PHS 12B-1A95
96	582,23	A	30	22,42	PHS 12B-1A96
114	691,36	A	30	29,94	PHS 12B-1A114

Тип A

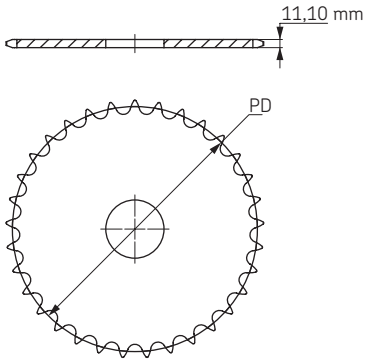

Тип B

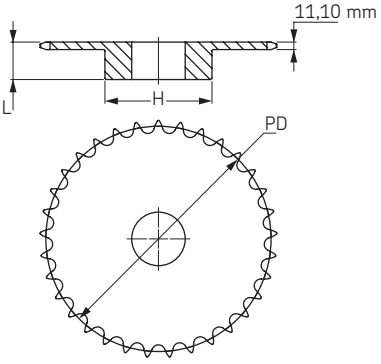

Максимальные значения диаметра отверстия предусматривают запас для стандартного шпоночного паза. В тех случаях, когда необходимость в применении шпоночного паза отсутствует или допускается использование неглубокого шпоночного паза, можно растачивать более широкое отверстие.

Звёздочки BS/ISO

Однорядные
с “черновым” отверстием

ISO 16B-1 Шаг 25,40 мм

Тип B/C - сталь/чугун

Количество зубьев	Диаметр делительной окружности	Тип	Диаметр отверстия		Ступица		Масса	Обозначение
			мин	макс	H	L		
	мм		мм	мм	мм	мм	кг	
8	66,37	B	16	22	42	35	0,50	PHS 16B-1B8
9	74,27	B	16	28	50	35	0,68	PHS 16B-1B9
10	82,19	B	16	34	55	35	0,87	PHS 16B-1B10
11	90,14	B	16	38	61	40	1,18	PHS 16B-1B11
12	98,14	B	16	44	69	40	1,48	PHS 16B-1B12
13	106,12	B	16	48	78	40	1,82	PHS 16B-1B13
14	114,15	B	16	53	84	40	2,14	PHS 16B-1B14
15	122,17	B	16	58	92	40	2,52	PHS 16B-1B15
16	130,20	B	20	64	100	45	3,19	PHS 16B-1B16
17	138,22	B	20	70	100	45	3,41	PHS 16B-1B17
18	146,28	B	20	70	100	45	3,62	PHS 16B-1B18
19	154,33	B	20	70	100	45	3,86	PHS 16B-1B19
20	162,38	B	20	70	100	45	4,10	PHS 16B-1B20
21	170,43	B	20	70	110	50	5,09	PHS 16B-1B21
22	178,48	B	20	70	110	50	5,35	PHS 16B-1B22
23	186,53	B	20	70	110	50	5,66	PHS 16B-1B23
24	194,59	B	20	70	110	50	5,94	PHS 16B-1B24
25	202,66	B	20	70	110	50	6,25	PHS 16B-1B25
26	210,72	B	20	76	120	50	7,07	PHS 16B-1B26
27	218,79	B	20	76	120	50	7,39	PHS 16B-1B27
28	226,85	B	20	76	120	50	7,72	PHS 16B-1B28
29	234,92	B	20	76	120	50	8,11	PHS 16B-1B29
30	243,00	B	20	76	120	50	8,47	PHS 16B-1B30
31	251,08	B	25	76	120	50	8,78	PHS 16B-1B31
32	259,13	B	25	76	120	50	9,19	PHS 16B-1B32
33	267,21	B	25	76	120	50	9,63	PHS 16B-1B33
34	275,28	B	25	76	120	50	10,02	PHS 16B-1B34
35	283,36	B	25	76	120	50	10,50	PHS 16B-1B35
36	291,44	B	25	76	120	50	10,90	PHS 16B-1B36
37	299,51	B	25	76	120	50	11,30	PHS 16B-1B37
38	307,59	B	25	76	120	50	11,86	PHS 16B-1B38
39	315,67	B	25	76	120	50	12,32	PHS 16B-1B39
40	323,75	B	25	76	125	50	12,86	PHS 16B-1B40
41	331,82	B	25	80	125	68	13,40	PHS 16B-1B41
42	339,90	B	25	80	125	68	13,94	PHS 16B-1B42
43	347,98	B	25	80	125	68	14,48	PHS 16B-1B43
44	356,06	B	25	80	125	68	15,02	PHS 16B-1B44
45	364,13	B	25	65	125	68	13,00	PHS 16B-1B45
46	372,21	B	25	80	125	68	16,10	PHS 16B-1B46
47	380,29	B	25	80	125	68	16,64	PHS 16B-1B47
48	388,36	B	25	80	125	68	17,18	PHS 16B-1B48
50	404,52	B	25	80	125	68	18,26	PHS 16B-1B50
54	436,85	B	25	85	125	68	20,42	PHS 16B-1B54
57	461,07	B	25	65	125	68	15,50	PHS 16B-1B57
60	485,32	B	25	85	133	68	23,66	PHS 16B-1B60
65	525,73	B	25	85	140	68	26,36	PHS 16B-1B65
70	566,14	C	25	108	140	68	29,06	PHS 16B-1C70
72	582,32	C	25	108	140	68	30,14	PHS 16B-1C72
76	614,65	C	25	75	140	68	28,50	PHS 16B-1C76
80	646,96	C	25	108	140	68	34,46	PHS 16B-1C80
84	679,30	C	25	108	140	78	36,62	PHS 16B-1C84
90	727,81	C	25	108	140	78	39,86	PHS 16B-1C90
95	768,22	C	25	85	140	78	42,56	PHS 16B-1C95
96	766,31	C	25	108	140	78	43,10	PHS 16B-1C96
114	921,81	C	25	108	140	78	52,82	PHS 16B-1C114

Тип A - сталь

Количество зубьев	Диаметр делительной окружности	Тип	Диаметр отверстия	Масса	Обозначение
			С припуском под расточку		
	мм		мм	кг	
8	66,37	A	12	0,34	PHS 16B-1A8
9	74,27	A	12	0,44	PHS 16B-1A9
10	82,19	A	12	0,96	PHS 16B-1A10
11	90,14	A	16	0,68	PHS 16B-1A11
12	98,14	A	16	0,81	PHS 16B-1A12
13	106,12	A	16	1,00	PHS 16B-1A13
14	114,15	A	16	1,13	PHS 16B-1A14
15	122,17	A	16	1,30	PHS 16B-1A15
16	130,20	A	20	1,49	PHS 16B-1A16
17	138,22	A	20	1,68	PHS 16B-1A17
18	146,28	A	20	1,91	PHS 16B-1A18
19	154,33	A	20	2,12	PHS 16B-1A19
20	162,38	A	20	2,39	PHS 16B-1A20
21	170,43	A	20	2,64	PHS 16B-1A21
22	178,48	A	20	2,91	PHS 16B-1A22
23	186,53	A	20	3,16	PHS 16B-1A23
24	194,59	A	20	3,43	PHS 16B-1A24
25	202,66	A	20	3,72	PHS 16B-1A25
26	210,72	A	20	4,08	PHS 16B-1A26
27	218,79	A	20	4,40	PHS 16B-1A27
28	226,85	A	20	4,79	PHS 16B-1A28
29	234,92	A	20	5,14	PHS 16B-1A29
30	243,00	A	20	5,53	PHS 16B-1A30
31	251,08	A	25	5,89	PHS 16B-1A31
32	259,13	A	25	6,33	PHS 16B-1A32
33	267,21	A	25	6,70	PHS 16B-1A33
34	275,28	A	25	7,00	PHS 16B-1A34
35	283,36	A	25	7,60	PHS 16B-1A35
36	291,44	A	25	8,08	PHS 16B-1A36
37	299,51	A	25	8,50	PHS 16B-1A37
38	307,59	A	25	8,98	PHS 16B-1A38
39	315,67	A	25	9,34	PHS 16B-1A39
40	323,75	A	25	9,94	PHS 16B-1A40
41	331,82	A	25	10,50	PHS 16B-1A41
42	339,90	A	25	11,02	PHS 16B-1A42
43	347,98	A	25	11,64	PHS 16B-1A43
44	356,06	A	25	12,08	PHS 16B-1A44
45	364,13	A	25	12,60	PHS 16B-1A45
46	372,21	A	25	13,20	PHS 16B-1A46
47	380,29	A	25	13,94	PHS 16B-1A47
48	388,36	A	25	14,54	PHS 16B-1A48
50	404,52	A	25	15,86	PHS 16B-1A50
54	436,85	A	30	18,51	PHS 16B-1A54
57	461,07	A	30	20,50	PHS 16B-1A57
60	485,32	A	30	22,95	PHS 16B-1A60
65	525,73	A	30	27,03	PHS 16B-1A65
70	566,14	A	30	31,11	PHS 16B-1A70
72	582,32	A	30	32,74	PHS 16B-1A72
76	614,65	A	30	36,00	PHS 16B-1A76
80	646,96	A	30	40,42	PHS 16B-1A80
84	679,30	A	30	44,84	PHS 16B-1A84
90	727,81	A	30	51,47	PHS 16B-1A90
95	768,22	A	30	57,00	PHS 16B-1A95
96	766,31	A	30	58,11	PHS 16B-1A96
114	921,81	A	30	78,00	PHS 16B-1A114

Тип A

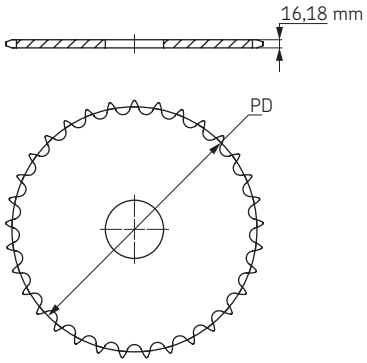

Тип B

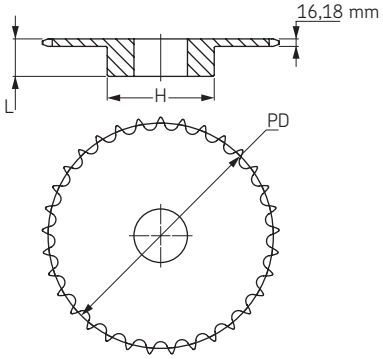

Тип C

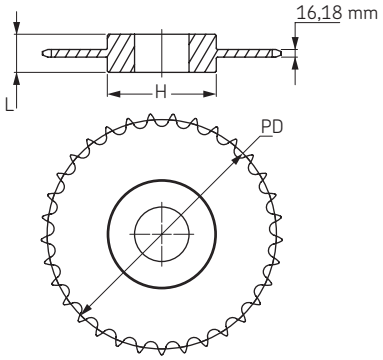

Максимальные значения диаметра отверстия предусматривают запас для стандартного шпоночного паза. В тех случаях, когда необходимость в применении шпоночного паза отсутствует или допускается использование неглубокого шпоночного паза, можно растачивать более широкое отверстие.

Звёздочки BS/ISO

Однорядные
с “черновым” отверстием

ISO 20B-1 Шаг 31,75 мм

Тип B/C - сталь/чугун

Количество зубьев	Диаметр делительной окружности	Тип	Диаметр отверстия		Ступица		Масса	Обозначение
			мин	макс	H	L		
	мм		мм	мм	мм	мм	кг	
8	82,97	B	20	57	53	40	1,04	PHS 20B-1B8
9	92,83	B	20	57	63	40	1,45	PHS 20B-1B9
10	102,75	B	20	60	70	40	1,86	PHS 20B-1B10
11	112,70	B	20	70	77	45	2,40	PHS 20B-1B11
12	122,67	B	20	76	88	45	2,95	PHS 20B-1B12
13	132,67	B	20	76	98	45	3,00	PHS 20B-1B13
14	142,68	B	20	76	108	45	3,40	PHS 20B-1B14
15	152,71	B	20	76	118	50	4,31	PHS 20B-1B15
16	162,75	B	20	76	120	50	4,63	PHS 20B-1B16
17	172,79	B	25	76	120	50	4,99	PHS 20B-1B17
18	182,84	B	25	76	120	50	5,44	PHS 20B-1B18
19	192,90	B	25	76	120	50	5,90	PHS 20B-1B19
20	202,96	B	25	76	120	50	6,35	PHS 20B-1B20
21	213,03	B	25	76	140	55	7,03	PHS 20B-1B21
22	223,10	B	25	76	140	55	7,71	PHS 20B-1B22
23	233,17	B	25	84	140	55	8,16	PHS 20B-1B23
24	243,25	B	25	84	140	55	8,62	PHS 20B-1B24
25	253,32	B	25	84	140	55	9,07	PHS 20B-1B25
26	263,41	B	25	84	150	55	9,53	PHS 20B-1B26
27	273,49	B	25	84	150	55	10,43	PHS 20B-1B27
28	283,57	B	25	84	150	55	11,34	PHS 20B-1B28
29	293,66	B	25	84	150	55	11,76	PHS 20B-1B29
30	303,75	B	25	84	150	55	12,02	PHS 20B-1B30
31	313,83	B	25	84	150	55	12,77	PHS 20B-1B31
32	323,92	B	25	84	150	55	13,52	PHS 20B-1B32
33	334,01	B	25	84	150	55	14,59	PHS 20B-1B33
34	344,10	B	25	84	150	55	15,66	PHS 20B-1B34
35	354,20	B	25	84	150	55	16,74	PHS 20B-1B35
36	364,29	B	25	84	150	55	17,51	PHS 20B-1B36
37	374,38	B	25	84	150	55	18,17	PHS 20B-1B37
38	384,48	B	25	84	150	55	18,82	PHS 20B-1B38
39	394,57	B	25	84	150	55	19,78	PHS 20B-1B39
40	404,67	B	25	84	150	55	21,27	PHS 20B-1B40
41	414,77	B	25	84	150	70	22,07	PHS 20B-1B41
42	424,88	B	25	84	150	70	22,86	PHS 20B-1B42
43	434,96	B	25	84	150	70	23,40	PHS 20B-1B43
44	445,06	B	25	84	150	70	23,95	PHS 20B-1B44
45	455,15	B	25	84	150	70	24,49	PHS 20B-1B45
46	465,25	B	25	84	150	70	26,31	PHS 20B-1B46
47	475,35	B	25	84	150	70	28,12	PHS 20B-1B47
48	485,45	B	25	102	150	70	29,94	PHS 20B-1B48
49	495,55	B	25	102	150	70	31,76	PHS 20B-1B49
50	505,65	B	25	102	150	70	33,57	PHS 20B-1B50
51	515,75	B	25	102	150	80	35,39	PHS 20B-1B51
52	525,85	B	25	102	150	80	37,21	PHS 20B-1B52
53	535,95	B	25	102	150	80	39,02	PHS 20B-1B53
54	546,05	C	25	102	150	80	32,90	PHS 20B-1C54
55	556,15	C	25	102	150	80	34,77	PHS 20B-1C55
56	566,25	C	25	102	150	80	36,63	PHS 20B-1C56
57	576,35	C	25	102	150	80	38,50	PHS 20B-1C57
58	586,45	C	25	102	150	80	40,37	PHS 20B-1C58
59	596,56	C	25	102	150	80	42,24	PHS 20B-1C59
60	606,66	C	25	102	150	80	44,10	PHS 20B-1C60
70	707,68	C	25	133	150	80	65,36	PHS 20B-1C70
72	727,89	C	25	133	150	80	67,23	PHS 20B-1C72
76	768,30	C	25	133	150	80	70,98	PHS 20B-1C76
80	808,71	C	25	133	150	80	74,70	PHS 20B-1C80
84	849,13	C	25	133	150	90	78,43	PHS 20B-1C84
90	909,76	C	25	133	150	90	84,03	PHS 20B-1C90
95	960,28	C	25	133	150	90	117,18	PHS 20B-1C95
96	970,38	C	25	133	150	90	117,56	PHS 20B-1C96
114	1152,27	C	25	133	150	90	124,40	PHS 20B-1C114

Тип A - сталь

Количество зубьев	Диаметр делительной окружности	Тип	Диаметр отверстия	Масса	Обозначение
			С припуском под расточку		
	мм		мм	кг	
8	82,97	A	16	0,63	PHS 20B-1A8
9	92,83	A	16	0,95	PHS 20B-1A9
10	102,75	A	16	1,27	PHS 20B-1A10
11	112,70	A	16	1,59	PHS 20B-1A11
12	122,67	A	20	1,91	PHS 20B-1A12
13	132,67	A	20	2,18	PHS 20B-1A13
14	142,68	A	20	2,49	PHS 20B-1A14
15	152,71	A	20	2,68	PHS 20B-1A15
16	162,75	A	20	3,08	PHS 20B-1A16
17	172,79	A	20	3,54	PHS 20B-1A17
18	182,84	A	20	3,81	PHS 20B-1A18
19	192,90	A	20	4,31	PHS 20B-1A19
20	202,96	A	20	4,58	PHS 20B-1A20
21	213,03	A	25	5,17	PHS 20B-1A21
22	223,10	A	25	5,72	PHS 20B-1A22
23	233,17	A	25	5,99	PHS 20B-1A23
24	243,25	A	25	6,62	PHS 20B-1A24
25	253,32	A	25	6,94	PHS 20B-1A25
26	263,41	A	25	7,62	PHS 20B-1A26
27	273,49	A	25	8,35	PHS 20B-1A27
28	283,57	A	25	8,85	PHS 20B-1A28
29	293,66	A	25	9,43	PHS 20B-1A29
30	303,75	A	25	9,98	PHS 20B-1A30
31	313,83	A	25	10,73	PHS 20B-1A31
32	323,92	A	25	11,49	PHS 20B-1A32
33	334,01	A	25	12,24	PHS 20B-1A33
34	344,10	A	25	13,00	PHS 20B-1A34
35	354,20	A	25	13,75	PHS 20B-1A35
36	364,29	A	25	14,50	PHS 20B-1A36
37	374,38	A	25	15,25	PHS 20B-1A37
38	384,48	A	25	16,01	PHS 20B-1A38
39	394,57	A	25	16,76	PHS 20B-1A39
40	404,67	A	25	17,52	PHS 20B-1A40
41	414,77	A	30	18,27	PHS 20B-1A41
42	424,88	A	30	19,03	PHS 20B-1A42
43	434,96	A	30	19,78	PHS 20B-1A43
44	445,06	A	30	20,53	PHS 20B-1A44
45	455,15	A	30	21,29	PHS 20B-1A45
46	465,25	A	30	22,04	PHS 20B-1A46
47	475,35	A	30	22,79	PHS 20B-1A47
48	485,45	A	30	23,55	PHS 20B-1A48
49	495,55	A	30	24,30	PHS 20B-1A49
50	505,65	A	30	25,06	PHS 20B-1A50
51	515,75	A	30	24,43	PHS 20B-1A51
52	525,85	A	30	25,85	PHS 20B-1A52
53	535,95	A	30	27,27	PHS 20B-1A53
54	546,05	A	30	25,70	PHS 20B-1A54
55	556,15	A	30	30,12	PHS 20B-1A55
56	566,25	A	30	31,34	PHS 20B-1A56
57	576,35	A	30	32,96	PHS 20B-1A57
58	586,45	A	30	35,80	PHS 20B-1A58
59	596,56	A	30	37,22	PHS 20B-1A59
60	606,66	A	30	38,64	PHS 20B-1A60
70	707,68	A	30	52,85	PHS 20B-1A70
72	727,89	A	30	55,70	PHS 20B-1A72
76	768,30	A	30	61,38	PHS 20B-1A76
80	808,71	A	30	67,06	PHS 20B-1A80
84	849,13	A	30	72,75	PHS 20B-1A84
90	909,76	A	30	81,27	PHS 20B-1A90
95	960,28	A	30	102,42	PHS 20B-1A95
96	970,38	A	30	103,84	PHS 20B-1A96
114	1152,27	A	30	130,84	PHS 20B-1A114

Тип A

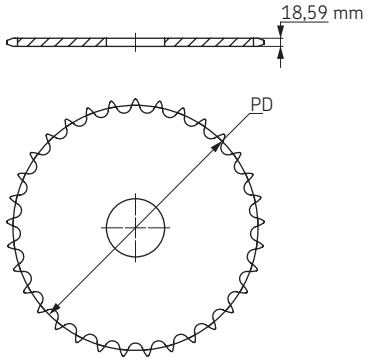

Тип B

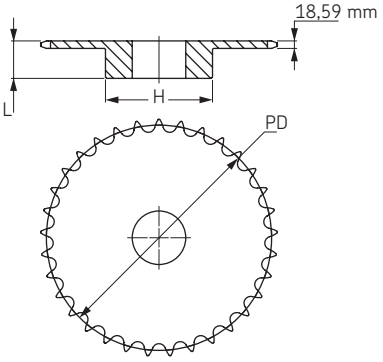

Тип C

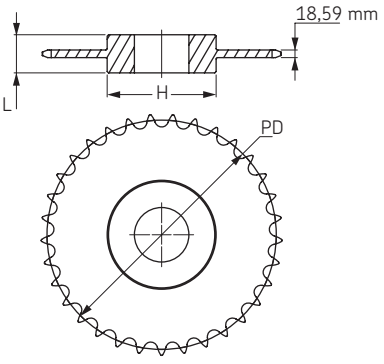

Максимальные значения диаметра отверстия предусматривают запас для стандартного шпоночного паза. В тех случаях, когда необходимость в применении шпоночного паза отсутствует или допускается использование неглубокого шпоночного паза, можно растачивать более широкое отверстие.

Звёздочки BS/ISO

Однорядные
с “черновым” отверстием

ISO 24B-1 Шаг 38,10 мм

Тип B/C - сталь/чугун

Количество зубьев	Диаметр делительной окружности	Тип	Диаметр отверстия		Ступица		Масса	Обозначение
			мин	макс	H	L		
	мм		мм	мм	мм	мм	кг	
9	111,40	B	20	45	70	45	2,02	PHS 24B-1B9
10	123,29	B	20	52	80	45	2,61	PHS 24B-1B10
11	135,23	B	25	60	90	50	3,77	PHS 24B-1B11
12	147,21	B	25	67	102	50	4,77	PHS 24B-1B12
13	159,20	B	25	76	114	50	5,91	PHS 24B-1B13
14	171,22	B	25	86	128	50	6,68	PHS 24B-1B14
15	183,25	B	25	92	132	50	7,49	PHS 24B-1B15
16	195,29	B	25	92	136	55	9,08	PHS 24B-1B16
17	207,35	B	25	92	136	55	9,76	PHS 24B-1B17
18	219,41	B	25	92	136	55	10,49	PHS 24B-1B18
19	231,48	B	25	92	136	55	11,21	PHS 24B-1B19
20	243,55	B	25	92	136	55	12,26	PHS 24B-1B20
21	255,63	B	25	92	150	60	13,38	PHS 24B-1B21
22	267,72	B	25	92	150	60	13,67	PHS 24B-1B22
23	179,80	B	25	92	150	60	14,74	PHS 24B-1B23
24	291,90	B	25	92	150	60	15,48	PHS 24B-1B24
25	303,99	B	25	92	150	60	16,38	PHS 24B-1B25
26	316,09	B	30	102	150	40	19,43	PHS 24B-1B26
27	328,19	B	30	102	150	40	20,39	PHS 24B-1B27
28	340,29	B	30	102	150	40	21,34	PHS 24B-1B28
29	352,39	B	30	102	150	40	22,79	PHS 24B-1B29
30	364,49	B	30	102	150	40	24,25	PHS 24B-1B30
31	376,60	B	30	102	150	40	26,19	PHS 24B-1B31
32	388,71	B	30	102	150	40	28,12	PHS 24B-1B32
33	400,82	B	30	102	150	40	30,05	PHS 24B-1B33
34	412,93	B	30	102	150	40	31,99	PHS 24B-1B34
35	425,04	B	30	102	150	40	33,93	PHS 24B-1B35
36	437,15	B	30	102	150	40	35,86	PHS 24B-1B36
38	461,37	B	30	102	150	40	39,73	PHS 24B-1B38
40	485,60	B	30	102	150	40	42,52	PHS 24B-1B40
42	509,83	C	30	102	160	90	45,31	PHS 24B-1C42
45	546,19	C	30	102	160	90	50,71	PHS 24B-1C45
48	482,54	C	30	102	160	90	57,43	PHS 24B-1C48
50	606,78	C	30	102	160	90	61,57	PHS 24B-1C50
54	655,26	C	30	102	160	100	69,84	PHS 24B-1C54
57	691,62	C	30	133	160	100	76,05	PHS 24B-1C57
60	727,99	C	30	133	160	100	80,05	PHS 24B-1C60
68	824,97	C	30	133	160	100	93,39	PHS 24B-1C68
72	873,43	C	30	133	160	100	111,51	PHS 24B-1C72
76	921,96	C	30	133	160	100	129,62	PHS 24B-1C76
95	921,96	C	30	133	160	100	215,67	PHS 24B-1C95
96	921,96	C	30	133	160	100	220,20	PHS 24B-1C96
114	921,96	C	30	133	160	100	301,71	PHS 24B-1C114

Тип A - сталь

Количество зубьев	Диаметр делительной окружности	Тип	Диаметр отверстия	Масса	Обозначение
			С припуском под расточку		
	мм		мм	кг	
9	111,40	A	20	1,69	PHS 24B-1A9
10	123,29	A	20	1,88	PHS 24B-1A10
11	135,23	A	20	2,06	PHS 24B-1A11
12	147,21	A	20	2,68	PHS 24B-1A12
13	159,20	A	20	3,06	PHS 24B-1A13
14	171,22	A	20	3,72	PHS 24B-1A14
15	183,25	A	20	4,31	PHS 24B-1A15
16	195,29	A	25	4,86	PHS 24B-1A16
17	207,35	A	25	5,44	PHS 24B-1A17
18	219,41	A	25	6,13	PHS 24B-1A18
19	231,48	A	25	7,03	PHS 24B-1A19
20	243,55	A	25	7,94	PHS 24B-1A20
21	255,63	A	25	8,62	PHS 24B-1A21
22	267,72	A	25	9,76	PHS 24B-1A22
23	179,80	A	25	10,43	PHS 24B-1A23
24	291,90	A	25	11,35	PHS 24B-1A24
25	303,99	A	25	12,47	PHS 24B-1A25
26	316,09	A	30	13,39	PHS 24B-1A26
27	328,19	A	30	14,53	PHS 24B-1A27
28	340,29	A	30	15,89	PHS 24B-1A28
29	352,39	A	30	17,02	PHS 24B-1A29
30	364,49	A	30	18,39	PHS 24B-1A30
31	376,60	A	30	20,02	PHS 24B-1A31
32	388,71	A	30	21,66	PHS 24B-1A32
33	400,82	A	30	23,29	PHS 24B-1A33
34	412,93	A	30	24,93	PHS 24B-1A34
35	425,04	A	30	26,56	PHS 24B-1A35
36	437,15	A	30	28,19	PHS 24B-1A36
38	461,37	A	30	31,46	PHS 24B-1A38
40	485,60	A	30	36,23	PHS 24B-1A40
42	509,83	A	30	40,99	PHS 24B-1A42
45	546,19	A	30	48,14	PHS 24B-1A45
48	482,54	A	30	55,29	PHS 24B-1A48
50	606,78	A	30	60,05	PHS 24B-1A50
54	655,26	A	30	69,58	PHS 24B-1A54
57	691,62	A	30	76,73	PHS 24B-1A57
60	727,99	A	30	85,19	PHS 24B-1A60
68	824,97	A	40	107,74	PHS 24B-1A68
72	873,43	A	40	119,02	PHS 24B-1A72
76	921,96	A	40	130,30	PHS 24B-1A76
95	921,96	A	40	183,88	PHS 24B-1A95
96	921,96	A	40	186,70	PHS 24B-1A96
114	921,96	A	40	237,46	PHS 24B-1A114

Максимальные значения диаметра отверстия предусматривают запас для стандартного шпоночного паза. В тех случаях, когда необходимость в применении шпоночного паза отсутствует или допускается использование неглубокого шпоночного паза, можно растачивать более широкое отверстие.

Тип A

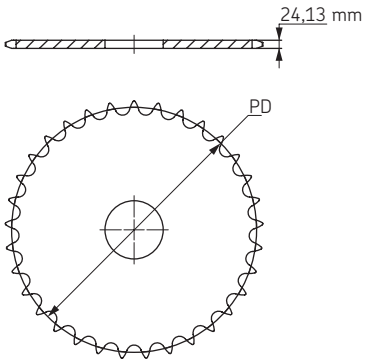

Тип B

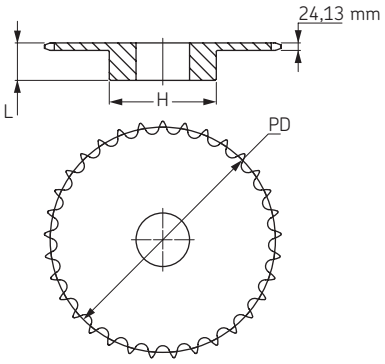

Тип C

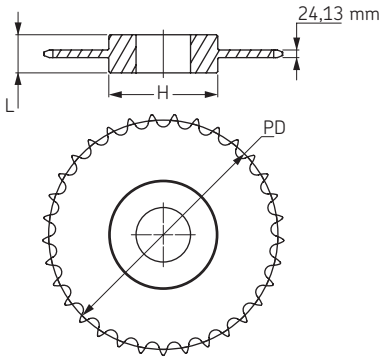

Звёздочки BS/ISO

Однорядные
с “черновым” отверстием

ISO 28B-1 Шаг 44,45 мм

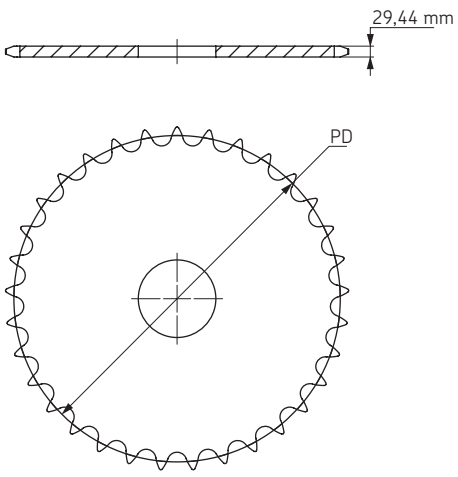

Тип A

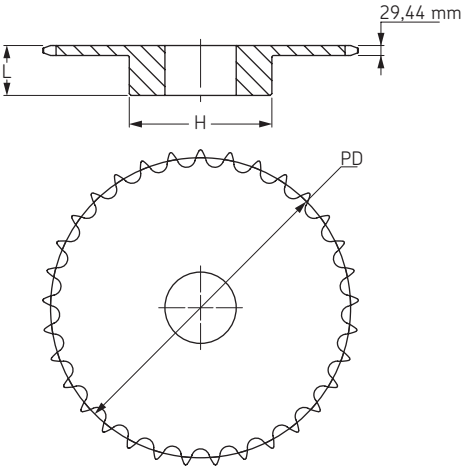

Тип B

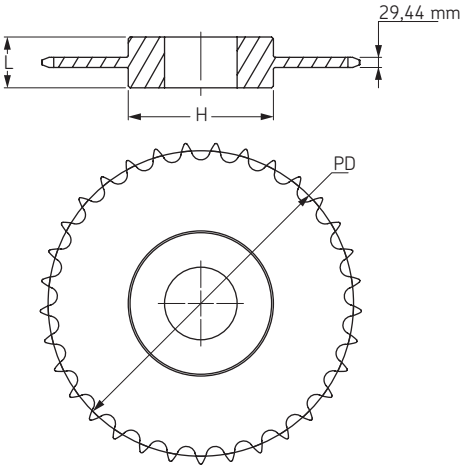

Тип C

Тип B/C - сталь/чугун

Количество зубьев	Диаметр делительной окружности	Тип	Диаметр отверстия		Ступица		Масса	Обозначение
			мин	макс	H	L		
	мм		мм	мм	мм	мм	кг	
11	157,77	B	25	73	112	70	5,27	**PHS 28B-1B11**
12	171,74	B	25	84	125	70	6,40	**PHS 28B-1B12**
13	185,74	B	25	93	125	70	8,22	**PHS 28B-1B13**
14	199,76	B	25	93	125	70	9,13	**PHS 28B-1B14**
15	213,79	B	25	108	125	70	11,40	**PHS 28B-1B15**
16	227,84	B	30	108	160	75	12,76	**PHS 28B-1B16**
17	241,91	B	30	108	160	75	13,65	**PHS 28B-1B17**
18	255,98	B	30	108	160	75	13,65	**PHS 28B-1B18**
19	270,06	B	30	108	160	75	15,01	**PHS 28B-1B19**
20	284,14	B	30	108	160	75	16,84	**PHS 28B-1B20**
21	298,24	B	30	108	160	75	18,19	**PHS 28B-1B21**
22	312,34	B	30	108	160	75	19,11	**PHS 28B-1B22**
23	326,44	B	30	108	160	75	20,46	**PHS 28B-1B23**
24	340,54	B	30	108	160	75	21,84	**PHS 28B-1B24**
25	354,65	B	30	108	160	75	22,73	**PHS 28B-1B25**
26	368,77	B	30	108	160	75	26,83	**PHS 28B-1B26**
27	382,88	B	30	108	160	75	27,74	**PHS 28B-1B27**
28	397,00	B	30	108	160	75	30,29	**PHS 28B-1B28**
30	425,24	B	30	108	160	75	32,73	**PHS 28B-1B30**
32	453,49	B	30	134	180	75	34,84	**PHS 28B-1B32**
38	538,27	B	30	134	180	75	51,25	**PHS 28B-1B38**
40	566,54	C	30	134	180	75	52,84	**PHS 28B-1C40**
42	594,81	C	30	134	180	90	54,43	**PHS 28B-1C42**
45	637,22	C	30	134	180	90	60,55	**PHS 28B-1C45**
48	679,63	C	30	134	180	90	62,72	**PHS 28B-1C48**
54	764,47	C	30	134	180	100	74,60	**PHS 28B-1C54**
57	806,89	C	30	134	180	100	81,77	**PHS 28B-1C57**
60	849,32	C	30	134	180	100	88,94	**PHS 28B-1C60**
68	962,47	C	30	137	180	100	108,05	**PHS 28B-1C68**
72	1019,04	C	30	137	180	100	117,61	**PHS 28B-1C72**
76	1075,62	C	30	137	180	100	127,17	**PHS 28B-1C76**
95	1344,39	C	30	137	180	100	172,57	**PHS 28B-1C95**

Тип A - сталь

Количество зубьев	Диаметр делительной окружности	Тип	Диаметр отверстия	Масса	Обозначение
			С припуском под расточку		
	мм		мм	кг	
11	157,77	A	20	3,18	**PHS 28B-1A11**
12	171,74	A	20	3,95	**PHS 28B-1A12**
13	185,74	A	20	4,31	**PHS 28B-1A13**
14	199,76	A	20	4,77	**PHS 28B-1A14**
15	213,79	A	20	5,45	**PHS 28B-1A15**
16	227,84	A	30	6,81	**PHS 28B-1A16**
17	241,91	A	30	7,71	**PHS 28B-1A17**
18	255,98	A	30	8,63	**PHS 28B-1A18**
19	270,06	A	30	9,53	**PHS 28B-1A19**
20	284,14	A	30	10,44	**PHS 28B-1A20**
21	298,24	A	30	11,79	**PHS 28B-1A21**
22	312,34	A	30	13,17	**PHS 28B-1A22**
23	326,44	A	30	14,06	**PHS 28B-1A23**
24	340,54	A	30	15,44	**PHS 28B-1A24**
25	354,65	A	30	16,78	**PHS 28B-1A25**
26	368,77	A	30	18,61	**PHS 28B-1A26**
27	382,88	A	30	20,43	**PHS 28B-1A27**
28	397,00	A	30	20,88	**PHS 28B-1A28**
30	425,24	A	30	25,17	**PHS 28B-1A30**
32	453,49	A	30	31,02	**PHS 28B-1A32**
38	538,27	A	30	48,58	**PHS 28B-1A38**
40	566,54	A	30	52,80	**PHS 28B-1A40**
42	594,81	A	30	57,02	**PHS 28B-1A42**
45	637,22	A	30	63,35	**PHS 28B-1A45**
48	679,63	A	30	69,68	**PHS 28B-1A48**
54	764,47	A	30	82,34	**PHS 28B-1A54**
57	806,89	A	40	88,67	**PHS 28B-1A57**
60	849,32	A	40	97,97	**PHS 28B-1A60**
68	962,47	A	40	122,79	**PHS 28B-1A68**
72	1019,04	A	40	135,19	**PHS 28B-1A72**
76	1075,62	A	40	147,60	**PHS 28B-1A76**
95	1344,39	A	40	206,53	**PHS 28B-1A95**

Максимальные значения диаметра отверстия предусматривают запас для стандартного шпоночного паза. В тех случаях, когда необходимость в применении шпоночного паза отсутствует или допускается использование неглубокого шпоночного паза, можно растачивать более широкое отверстие.

Звёздочки BS/ISO

Однорядные
с “черновым” отверстием

ISO 32B-1 Шаг 50,80 мм

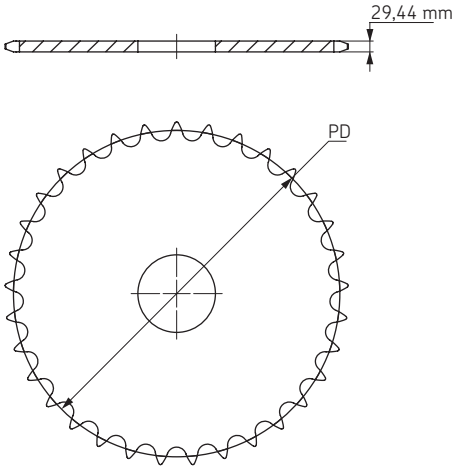

Тип A

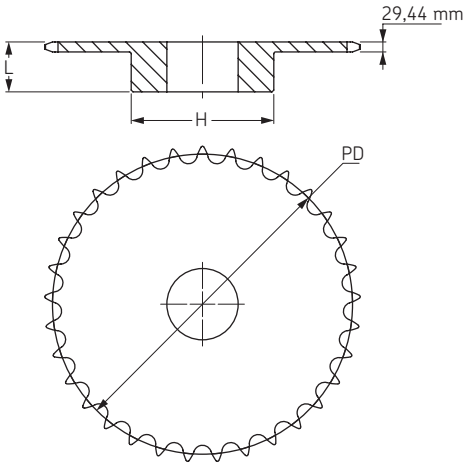

Тип B

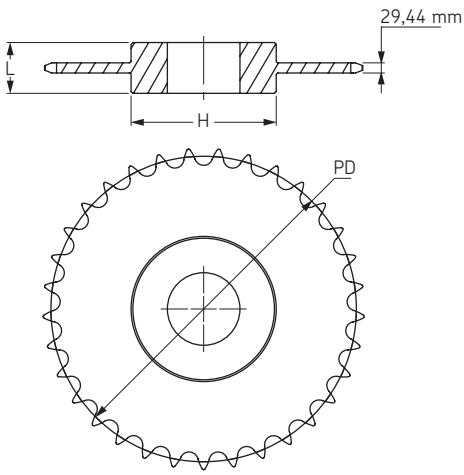

Тип C

Тип B/C - сталь/чугун

Количество зубьев	Диаметр делительной окружности	Тип	Диаметр отверстия		Ступица		Масса	Обозначение
			мин	макс	H	L		
	мм		мм	мм	мм	мм	кг	
11	180,31	B	30	83	120	90	9,04	PHS 32B-1B11
12	196,28	B	30	89	133	90	11,11	PHS 32B-1B12
13	212,27	B	30	102	145	90	12,61	PHS 32B-1B13
14	228,29	B	30	102	145	90	14,97	PHS 32B-1B14
15	244,33	B	30	102	145	90	17,32	PHS 32B-1B15
16	260,39	B	30	103	160	90	18,78	PHS 32B-1B16
17	276,46	B	30	103	160	90	20,23	PHS 32B-1B17
18	292,55	B	30	103	160	90	21,88	PHS 32B-1B18
19	308,64	B	30	103	160	90	23,53	PHS 32B-1B19
20	324,74	B	30	133	180	90	25,37	PHS 32B-1B20
21	340,84	B	30	133	180	90	27,20	PHS 32B-1B21
22	356,96	B	30	133	180	90	29,23	PHS 32B-1B22
23	373,07	B	30	133	180	90	31,25	PHS 32B-1B23
24	389,19	B	30	133	180	90	35,33	PHS 32B-1B24
25	405,32	B	30	133	180	90	36,80	PHS 32B-1B25
26	421,45	B	30	133	180	90	39,41	PHS 32B-1B26
27	437,58	B	30	133	180	90	42,02	PHS 32B-1B27
28	453,72	B	30	133	180	90	44,62	PHS 32B-1B28
30	485,99	B	30	133	180	90	49,84	PHS 32B-1B30
32	518,28	B	30	139	180	90	58,02	PHS 32B-1B32
38	615,17	B	30	139	180	90	86,78	PHS 32B-1B38
40	647,47	C	30	139	180	90	91,35	PHS 32B-1C40
42	679,78	C	30	139	180	90	95,91	PHS 32B-1C42
45	728,25	C	30	139	180	100	116,97	PHS 32B-1C45
48	790,72	C	30	139	180	100	130,43	PHS 32B-1C48
54	873,68	C	30	139	180	100	157,34	PHS 32B-1C54
57	922,16	C	30	139	180	100	190,79	PHS 32B-1C57
60	990,65	C	30	139	200	110	184,25	PHS 32B-1C60
68	1099,96	C	30	139	200	110	220,13	PHS 32B-1C68
72	1164,62	C	30	139	200	110	282,31	PHS 32B-1C72
90	1229,28	C	30	139	200	110	297,99	PHS 32B-1C90

Тип A - сталь

Количество зубьев	Диаметр делительной окружности	Тип	Диаметр отверстия	Масса	Обозначение
			С припуском под расточку		
	мм		мм	кг	
11	180,31	A	25	5,00	PHS 32B-1A11
12	196,28	A	25	6,02	PHS 32B-1A12
13	212,27	A	25	7,12	PHS 32B-1A13
14	228,29	A	30	8,32	PHS 32B-1A14
15	244,33	A	30	9,50	PHS 32B-1A15
16	260,39	A	30	11,64	PHS 32B-1A16
17	276,46	A	30	12,35	PHS 32B-1A17
18	292,55	A	30	13,96	PHS 32B-1A18
19	308,64	A	30	15,57	PHS 32B-1A19
20	324,74	A	30	17,36	PHS 32B-1A20
21	340,84	A	30	19,15	PHS 32B-1A21
22	356,96	A	30	21,13	PHS 32B-1A22
23	373,07	A	30	23,10	PHS 32B-1A23
24	389,19	A	30	25,26	PHS 32B-1A24
25	405,32	A	30	27,41	PHS 32B-1A25
26	421,45	A	30	30,25	PHS 32B-1A26
27	437,58	A	30	33,10	PHS 32B-1A27
28	453,72	A	30	35,94	PHS 32B-1A28
30	485,99	A	30	41,63	PHS 32B-1A30
32	518,28	A	30	47,31	PHS 32B-1A32
38	615,17	A	30	64,37	PHS 32B-1A38
40	647,47	A	40	72,98	PHS 32B-1A40
42	679,78	A	40	81,60	PHS 32B-1A42
45	728,25	A	40	94,52	PHS 32B-1A45
48	790,72	A	40	107,44	PHS 32B-1A48
54	873,68	A	40	133,29	PHS 32B-1A54
57	922,16	A	40	146,21	PHS 32B-1A57
60	990,65	A	40	164,35	PHS 32B-1A60
68	1099,96	A	40	212,73	PHS 32B-1A68
72	1164,62	A	40	236,91	PHS 32B-1A72
90	1229,28	A	40	261,10	PHS 32B-1A90

Максимальные значения диаметра отверстия предусматривают запас для стандартного шпоночного паза. В тех случаях, когда необходимость в применении шпоночного паза отсутствует или допускается использование неглубокого шпоночного паза, можно растачивать более широкое отверстие.

Звёздочки BS/ISO

Однорядные
со шпоночным пазом

ISO 06B-1 Шаг 9,525 мм

Тип BS

Количество зубьев	Диаметр делительной окружности	L	Масса	Обозначение	"Чистовое" отверстие (со шпоночным пазом и стопорным винтом),мм												
	мм	мм	кг														
10	30,82	22	0,05	**PHS 06B-1BS10X...**	10*	11	12→	14→	-	-	-	-	-	-	-		
11	33,80	25	0,07	**PHS 06B-1BS11X...**	10*	-	12→	14→	16	-	-	-	-	-	-		
12	36,80	25	0,08	**PHS 06B-1BS12X...**	10*	-	12*	14	16	-	-	-	-	-	-		
13	39,79	25	0,09	**PHS 06B-1BS13X...**	10*	-	12*	14	16	18	-	-	-	-	-		
14	42,80	25	0,10	**PHS 06B-1BS14X...**	-	-	12*	14	16	18	19	-	-	-	-		
15	45,81	25	0,11	**PHS 06B-1BS15X...**	-	-	12*	14	16	18	19	20	22	24	25		
16	48,82	28	0,13	**PHS 06B-1BS16X...**	-	-	12*	14	16	18	19	20	22	24	25		
17	51,83	28	0,16	**PHS 06B-1BS17X...**	-	-	12*	14	16	18	19	20	22	24	25		
18	54,85	28	0,18	**PHS 06B-1BS18X...**	-	-	12*	14	16	18	19	20	22	24	25		
19	57,87	28	0,20	**PHS 06B-1BS19X...**	-	-	12*	14	16	18	19	20	22	24	25		
20	60,89	28	0,23	**PHS 06B-1BS20X...**	-	-	12*	14	16	18	19	20	22	24	25		
21	63,91	28	0,34	**PHS 06B-1BS21X...**	-	-	-	-	16	18	19	20	22	24	25		
22	66,93	28	0,35	**PHS 06B-1BS22X...**	-	-	-	-	16	18	19	20	22	24	25		
23	69,95	28	0,35	**PHS 06B-1BS23X...**	-	-	-	-	16	18	19	20	22	24	25		
24	72,97	28	0,36	**PHS 06B-1BS24X...**	-	-	-	-	16	18	19	20	22	24	25		
25	76,00	28	0,36	**PHS 06B-1BS25X...**	-	-	-	-	16	18	19	20	22	24	25		
26	79,02	28	0,38	**PHS 06B-1BS26X...**	-	-	-	-	16	18	19	20	22	24	25		
27	82,05	28	0,38	**PHS 06B-1BS27X...**	-	-	-	-	16	18	19	20	22	24	25		
28	85,07	28	0,39	**PHS 06B-1BS28X...**	-	-	-	-	16	18	19	20	22	24	25		
29	88,10	28	0,40	**PHS 06B-1BS29X...**	-	-	-	-	16	18	19	20	22	24	25		
30	91,12	28	0,41	**PHS 06B-1BS30X...**	-	-	-	-	16	18	19	20	22	24	25		

Диаметр ступицы изменяется вместе с размером отверстия

* Без шпоночного паза

-> Шпоночный паз с установочными винтами на 90° и 180°

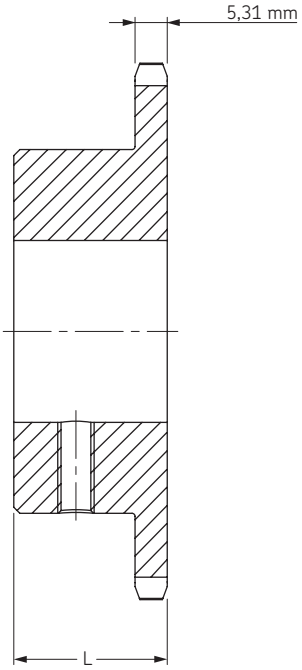

Тип BS

ISO 08B-1 Шаг 12,70 мм

Тип BS

Количество зубьев	Диаметр делительной окружности	L	Масса	Обозначение	"Чистовое" отверстие (со шпоночным пазом и стопорным винтом),мм														
	мм	мм	кг																
10	41,10	25	0,11	**PHS 08B-1BS10X...**	12*	14	16	-	-	-	-	-	-	-	-	-	-	-	
11	45,07	25	0,13	**PHS 08B-1BS11X...**	12*	14	16	18	19	-	-	-	-	-	-	-	-	-	
12	49,07	28	0,15	**PHS 08B-1BS12X...**	12*	14	16	18	19	20	22	24	25	-	-	-	-	-	
13	53,06	28	0,20	**PHS 08B-1BS13X...**	12*	14	16	18	19	20	22	24	25	28	-	-	-	-	
14	57,07	28	0,23	**PHS 08B-1BS14X...**	12*	14	16	18	19	20	22	24	25	28	-	-	-	-	
15	61,09	28	0,24	**PHS 08B-1BS15X...**	12*	14	16	18	19	20	22	24	25	28	30	32	-	-	
16	65,10	28	0,30	**PHS 08B-1BS16X...**	-	-	16	18	19	20	22	24	25	28	30	32	-	-	
17	69,11	28	0,40	**PHS 08B-1BS17X...**	-	-	16	18	19	20	22	24	25	28	30	32	-	-	
18	73,14	28	0,47	**PHS 08B-1BS18X...**	-	-	16	18	19	20	22	24	25	28	30	32	35	38	
19	77,16	28	0,53	**PHS 08B-1BS19X...**	-	-	16	18	19	20	22	24	25	28	30	32	35	38	
20	81,19	28	0,60	**PHS 08B-1BS20X...**	-	-	16	18	19	20	22	24	25	28	30	32	35	38	
21	85,22	28	0,69	**PHS 08B-1BS21X...**	-	-	16	18	19	20	22	24	25	28	30	32	35	38	
22	89,24	28	0,75	**PHS 08B-1BS22X...**	-	-	16	18	19	20	22	24	25	28	30	32	35	38	
23	93,27	28	0,87	**PHS 08B-1BS23X...**	-	-	-	-	19	20	22	24	25	28	30	32	35	38	
24	97,29	28	0,95	**PHS 08B-1BS24X...**	-	-	-	-	19	20	22	24	25	28	30	32	35	38	
25	101,33	28	1,01	**PHS 08B-1BS25X...**	-	-	-	-	19	20	22	24	25	28	30	32	35	38	
26	105,36	30	1,09	**PHS 08B-1BS26X...**	-	-	-	-	19	20	22	24	25	28	30	32	35	38	
27	109,40	30	1,13	**PHS 08B-1BS27X...**	-	-	-	-	19	20	22	24	25	28	30	32	35	38	
28	113,42	30	1,17	**PHS 08B-1BS28X...**	-	-	-	-	19	20	22	24	25	28	30	32	35	38	
29	117,46	30	1,41	**PHS 08B-1BS29X...**	-	-	-	-	19	20	22	24	25	28	30	32	35	38	
30	121,50	30	1,46	**PHS 08B-1BS30X...**	-	-	-	-	19	20	22	24	25	28	30	32	35	38	

Диаметр ступицы изменяется вместе с размером отверстия

* Без шпоночного паза

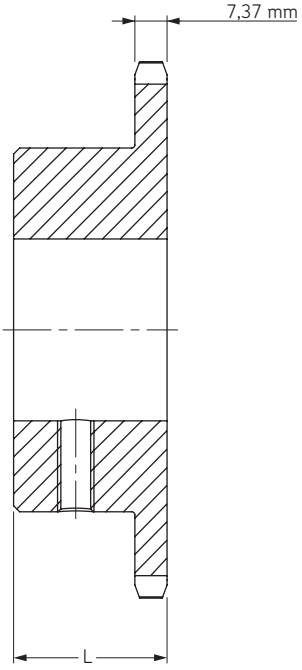

Тип BS

Звёздочки BS/ISO

Однорядные
со шпоночным пазом

ISO 10B-1 Шаг 15,88 мм

Тип BS

Количество зубьев	Диаметр делительной окружности	L	Масса	Обозначение	"Чистовое" отверстие (со шпоночным пазом и стопорным винтом),мм													
	мм	мм	кг															
10	51,37	25	0,14	**PHS 10B-1BS10**	16	-	19	20	-	24*	-	-	-	-	-	-	-	-
11	56,34	30	0,27	**PHS 10B-1BS11**	16	18	19	20	22	24	25	28	-	-	-	-	-	-
12	61,34	30	0,32	**PHS 10B-1BS12**	16	18	19	20	22	24	25	28	30	32	-	-	-	-
13	66,32	30	0,36	**PHS 10B-1BS13**	16	18	19	20	22	24	25	28	30	32	-	-	-	-
14	71,34	30	0,45	**PHS 10B-1BS14**	16	18	19	20	22	24	25	28	30	32	-	-	-	-
15	76,36	30	0,54	**PHS 10B-1BS15**	-	-	19	20	22	24	25	28	30	32	35	-	-	-
16	81,37	30	0,66	**PHS 10B-1BS16**	-	-	19	20	22	24	25	28	30	32	35	38	-	-
17	86,38	30	0,73	**PHS 10B-1BS17**	-	-	19	20	22	24	25	28	30	32	35	38	-	-
18	91,42	30	0,86	**PHS 10B-1BS18**	-	-	19	20	22	24	25	28	30	32	35	38	40	42
19	96,45	30	0,91	**PHS 10B-1BS19**	-	-	19	20	22	24	25	28	30	32	35	38	40	42
20	101,49	30	0,95	**PHS 10B-1BS20**	-	-	19	20	22	24	25	28	30	32	35	38	40	42
21	106,52	30	1,02	**PHS 10B-1BS21**	-	-	19	20	22	24	25	28	30	32	35	38	40	42
22	111,55	30	1,09	**PHS 10B-1BS22**	-	-	19	20	22	24	25	28	30	32	35	38	40	42
23	116,58	30	1,13	**PHS 10B-1BS23**	-	-	19	20	22	24	25	28	30	32	35	38	40	42
24	121,62	30	1,36	**PHS 10B-1BS24**	-	-	19	20	22	24	25	28	30	32	35	38	40	42
25	126,66	30	1,45	**PHS 10B-1BS25**	-	-	19	20	22	24	25	28	30	32	35	38	40	42
26	131,70	35	1,53	**PHS 10B-1BS26**	-	-	19	20	22	24	25	28	30	32	35	38	40	42
27	136,75	35	1,62	**PHS 10B-1BS27**	-	-	19	20	22	24	25	28	30	32	35	38	40	42
28	141,78	35	1,71	**PHS 10B-1BS28**	-	-	19	20	22	24	25	28	30	32	35	38	40	42
29	146,83	35	1,80	**PHS 10B-1BS29**	-	-	19	20	22	24	25	28	30	32	35	38	40	42
30	151,87	35	1,88	**PHS 10B-1BS30**	-	-	19	20	22	24	25	28	30	32	35	38	40	42

Диаметр ступицы изменяется вместе с размером отверстия

* Шпоночный паз с установочными винтами на 90° и 180°

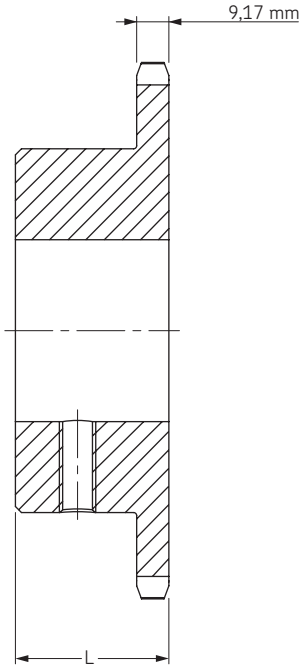

Тип BS

ISO 12B-1 Шаг 19,05 мм

Тип BS

Количество зубьев	Диаметр делительной окружности	L	Масса	Обозначение	"Чистовое" отверстие (со шпоночным пазом и стопорным винтом),мм													
	мм	мм	кг															
10	61,64	30	0,32	**PHS 12B-1BS10**	19	20	-	24	25	28	30	32	-	-	-	-	-	-	-
11	67,61	35	0,41	**PHS 12B-1BS11**	19	20	-	24	25	28	30	32	-	-	-	-	-	-	-
12	73,61	35	0,59	**PHS 12B-1BS12**	19	20	22	24	25	28	30	32	35	-	-	-	-	-	-
13	79,59	35	0,59	**PHS 12B-1BS13**	19	20	22	24	25	28	30	32	35	38	-	-	-	-	-
14	85,61	35	0,73	**PHS 12B-1BS14**	19	20	22	24	25	28	30	32	35	38	40	-	-	-	-
15	91,63	35	0,77	**PHS 12B-1BS15**	19	20	22	24	25	28	30	32	35	38	40	-	-	-	-
16	97,65	35	0,95	**PHS 12B-1BS16**	19	20	22	24	25	28	30	32	35	38	40	42	-	-	-
17	103,67	35	1,09	**PHS 12B-1BS17**	-	-	-	-	25	28	30	32	35	38	40	42	-	-	-
18	109,71	35	1,18	**PHS 12B-1BS18**	-	-	-	-	25	28	30	32	35	38	40	42	45	48	50
19	115,75	35	1,54	**PHS 12B-1BS19**	-	-	-	-	25	28	30	32	35	38	40	42	45	48	50
20	121,78	35	1,77	**PHS 12B-1BS20**	-	-	-	-	25	28	30	32	35	38	40	42	45	48	50
21	127,82	35	2,00	**PHS 12B-1BS21**	-	-	-	-	25	28	30	32	35	38	40	42	45	48	50
22	133,86	40	2,13	**PHS 12B-1BS22**	-	-	-	-	25	28	30	32	35	38	40	42	45	48	50
23	139,90	40	2,27	**PHS 12B-1BS23**	-	-	-	-	25	28	30	32	35	38	40	42	45	48	50
24	145,94	40	2,40	**PHS 12B-1BS24**	-	-	-	-	25	28	30	32	35	38	40	42	45	48	50
25	152,00	40	2,45	**PHS 12B-1BS25**	-	-	-	-	25	28	30	32	35	38	40	42	45	48	50
26	158,04	40	2,49	**PHS 12B-1BS26**	-	-	-	-	25	28	30	32	35	38	40	42	45	48	50
27	164,09	40	2,53	**PHS 12B-1BS27**	-	-	-	-	25	28	30	32	35	38	40	42	45	48	50
28	170,13	40	2,57	**PHS 12B-1BS28**	-	-	-	-	25	28	30	32	35	38	40	42	45	48	50
29	176,19	40	2,61	**PHS 12B-1BS29**	-	-	-	-	25	28	30	32	35	38	40	42	45	48	50
30	182,25	40	2,65	**PHS 12B-1BS30**	-	-	-	-	25	28	30	32	35	38	40	42	45	48	50

Диаметр ступицы изменяется вместе с размером отверстия

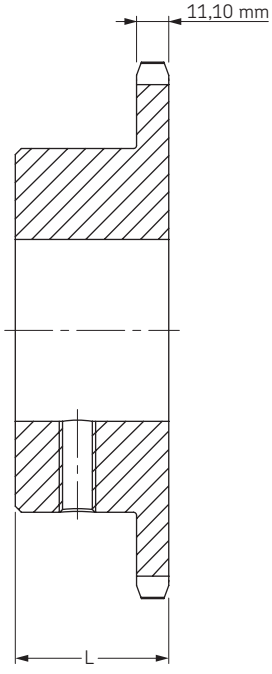

Тип BS

Звёздочки BS/ISO

Однорядные
со шпоночным пазом

ISO 16B-1 Шаг 25,40 мм

Тип BS

Количество зубьев	Диаметр делительной окружности	L	Масса	Обозначение	"Чистовое" отверстие (со шпоночным пазом и стопорным винтом),мм											
	мм	мм	кг													
11	90,14	40	0,82	**PHS 16B-1BS11**	25	28	30	32	35	38	40	42	-	-	-	
12	98,14	40	1,36	**PHS 16B-1BS12**	25	28	30	32	35	38	40	42	-	-	-	
13	106,12	40	1,59	**PHS 16B-1BS13**	25	28	30	32	35	38	40	42	45	48	50	
14	114,15	40	1,86	**PHS 16B-1BS14**	25	28	30	32	35	38	40	42	45	48	50	
15	122,17	40	2,36	**PHS 16B-1BS15**	25	28	30	32	35	38	40	42	45	48	50	
16	130,20	45	2,49	**PHS 16B-1BS16**	25	28	30	32	35	38	40	42	45	48	50	
17	138,22	45	2,72	**PHS 16B-1BS17**	25	28	30	32	35	38	40	42	45	48	50	
18	146,28	45	2,95	**PHS 16B-1BS18**	25	28	30	32	35	38	40	42	45	48	50	
19	154,33	45	3,18	**PHS 16B-1BS19**	25	28	30	32	35	38	40	42	45	48	50	
20	162,38	45	3,63	**PHS 16B-1BS20**	25	28	30	32	35	38	40	42	45	48	50	
21	170,43	45	4,04	**PHS 16B-1BS21**	25	28	30	32	35	38	40	42	45	48	50	
22	178,48	45	4,31	**PHS 16B-1BS22**	25	28	30	32	35	38	40	42	45	48	50	
23	186,53	50	4,63	**PHS 16B-1BS23**	25	28	30	32	35	38	40	42	45	48	50	
24	194,59	50	4,90	**PHS 16B-1BS24**	25	28	30	32	35	38	40	42	45	48	50	
25	202,66	50	5,17	**PHS 16B-1BS25**	25	28	30	32	35	38	40	42	45	48	50	
26	210,72	50	5,44	**PHS 16B-1BS26**	25	28	30	32	35	38	40	42	45	48	50	
27	218,79	50	5,71	**PHS 16B-1BS27**	25	28	30	32	35	38	40	42	45	48	50	
28	226,85	50	5,98	**PHS 16B-1BS28**	25	28	30	32	35	38	40	42	45	48	50	
29	234,92	50	6,25	**PHS 16B-1BS29**	25	28	30	32	35	38	40	42	45	48	50	
30	243,00	65	6,52	**PHS 16B-1BS30**	25	28	30	32	35	38	40	42	45	48	50	

Диаметр ступицы изменяется вместе с размером отверстия

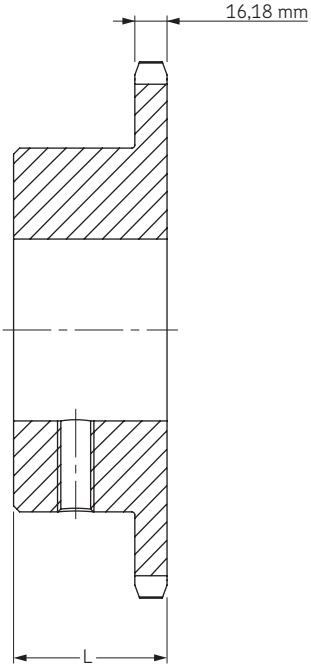

Тип BS

ISO 20B-1 Шаг 31,75 мм

Тип BS

Количество зубьев	Диаметр делительной окружности	L	Масса	Обозначение	"Чистовое" отверстие (со шпоночным пазом и стопорным винтом),мм												
	мм	мм	кг														
9	92,84	40	1,36	**PHS 20B-1BS9**	25	28	30	32	35	38	-	-	-	-	-	-	-
10	102,74	40	1,77	**PHS 20B-1BS10**	25	28	30	32	35	38	-	-	-	-	-	-	-
11	112,68	45	2,22	**PHS 20B-1BS11**	25	28	30	32	35	38	40	42	45	50	60	-	-
12	122,68	45	2,72	**PHS 20B-1BS12**	25	28	30	32	35	38	40	42	45	50	60	-	-
13	132,65	45	2,81	**PHS 20B-1BS13**	25	28	30	32	35	38	40	42	45	50	60	-	-
14	142,68	45	2,99	**PHS 20B-1BS14**	-	-	-	32	35	38	40	42	45	50	60	-	-
15	152,72	45	3,81	**PHS 20B-1BS15**	-	-	-	32	35	38	40	42	45	50	60	-	-
16	162,75	50	4,08	**PHS 20B-1BS16**	-	-	-	-	-	38	40	42	45	50	60	65	70
17	172,78	50	4,49	**PHS 20B-1BS17**	-	-	-	-	-	38	40	42	45	50	60	65	70
18	182,85	50	4,81	**PHS 20B-1BS18**	-	-	-	-	-	38	40	42	45	50	60	65	70
19	192,91	50	5,49	**PHS 20B-1BS19**	-	-	-	-	-	38	40	42	45	50	60	65	70
20	202,98	50	5,99	**PHS 20B-1BS20**	-	-	-	-	-	38	40	42	45	50	60	65	70

Диаметр ступицы изменяется вместе с размером отверстия

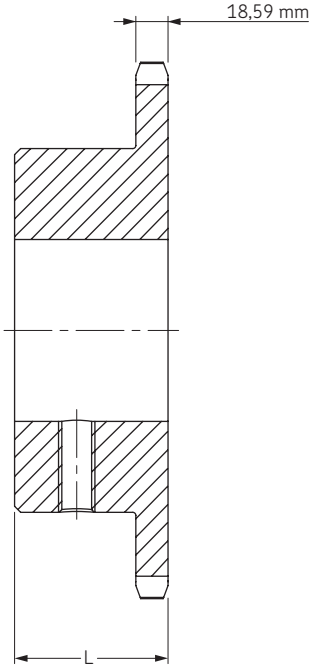

Тип BS

Звездочки BS/ISO

Однорядные
с конической втулкой

ISO 06B-1 Шаг 9,525 мм

Тип B

Количество зубьев	Диаметр делительной окружности	Тип	Номер втулки	Диаметр отверстия		Размеры		Масса		Обозначение
				мин	макс	L	H	Звездочка	Втулка	
	мм			мм	мм	мм	мм	кг	кг	
16	48,82	B	1008	9	25,4	22	42,0+	0,12	0,09	**PHS 06B-1TB16**
17	51,83	B	1008	9	25,4	22	45,0	0,13	0,09	**PHS 06B-1TB17**
18	54,85	B	1008	9	25,4	22	45,0	0,14	0,09	**PHS 06B-1TB18**
19	57,87	B	1008	9	25,4	22	45,0	0,16	0,09	**PHS 06B-1TB19**
20	60,89	B	1008	9	25,4	22	46,0	0,18	0,09	**PHS 06B-1TB20**
21	63,91	B	1008	9	25,4	22	46,0	0,20	0,09	**PHS 06B-1TB21**
22	66,93	B	1108	9	28,0	22	52,0	0,24	0,12	**PHS 06B-1TB22**
23	69,95	B	1210	11	31,8	25	63,0+	0,30	0,21	**PHS 06B-1TB23**
24	72,97	B	1210	11	31,8	25	63,0	0,32	0,21	**PHS 06B-1TB24**
25	76,00	B	1210	11	31,8	25	63,0	0,35	0,21	**PHS 06B-1TB25**
26	79,02	B	1210	11	31,8	25	63,0	0,35	0,21	**PHS 06B-1TB26**
27	82,05	B	1210	11	31,8	25	63,0	0,38	0,21	**PHS 06B-1TB27**
28	85,07	B	1210	11	31,8	25	63,0	0,38	0,21	**PHS 06B-1TB28**
29	88,09	B	1210	11	31,8	25	63,0	0,40	0,21	**PHS 06B-1TB29**
30	91,12	B	1210	11	31,8	25	63,0	0,41	0,21	**PHS 06B-1TB30**
32	97,18	B	1210	11	31,8	25	63,0	0,58	0,21	**PHS 06B-1TB32**
35	106,26	B	1210	11	31,8	25	63,0	0,76	0,21	**PHS 06B-1TB35**
36	109,29	B	1210	11	31,8	25	63,0	0,82	0,21	**PHS 06B-1TB36**
38	115,35	B	1210	11	31,8	25	70,0	0,94	0,21	**PHS 06B-1TB38**
40	121,40	B	1210	11	31,8	25	70,0	1,06	0,21	**PHS 06B-1TB40**
45	136,55	B	1210	11	31,8	25	70,0	1,36	0,21	**PHS 06B-1TB45**
48	145,65	B	1210	11	31,8	25	70,0	1,54	0,21	**PHS 06B-1TB48**
54	163,82	B	1210	11	31,8	25	70,0	1,90	0,21	**PHS 06B-1TB54**
57	172,90	B	1210	11	31,8	25	70,0	1,60	0,21	**PHS 06B-1TB57**
60	182,00	B	1210	11	31,8	25	70,0	2,26	0,21	**PHS 06B-1TB60**
70	212,30	B	1210	11	31,8	25	70,0	2,86	0,21	**PHS 06B-1TB70**
76	230,49	B	1210	11	31,8	25	70,0	2,43	0,21	**PHS 06B-1TB76**
95	288,08	B	1210	11	31,8	25	110,0	2,72	0,21	**PHS 06B-1TB95**
114	345,68	B	1215	11	31,8	25	110,0	5,50	0,31	**PHS 06B-1TB114**

+ Кольцевая канавка на ступице для пропуска цепи

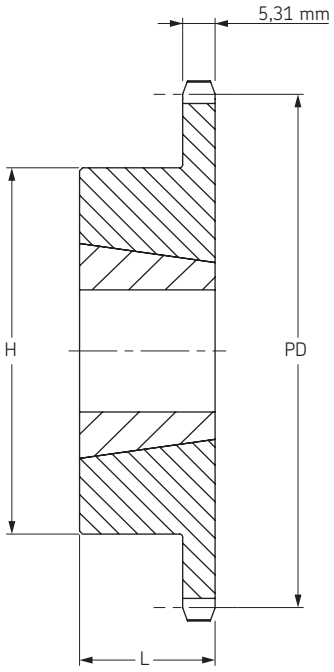

Тип B

Звездочки BS/ISO

Однорядные
с конической втулкой

ISO 08B-1 Шаг 12,70 мм

Тип B

Количество зубьев	Диаметр делительной окружности	Тип	Номер втулки	Диаметр отверстия		Размеры		Масса		Обозначение
				мин	макс	L	H	Звездочка	Втулка	
	мм			мм	мм	мм	мм	кг	кг	
14	57,07	B	1008	9	25,4	22	46+	0,12	0,14	**PHS 08B-1TB14**
15	61,09	B	1008	9	25,4	22	45	0,18	0,14	**PHS 08B-1TB15**
16	65,10	B	1108	9	28,0	22	52	0,24	0,16	**PHS 08B-1TB16**
17	69,11	B	1210	11	31,8	25	60+	0,24	0,27	**PHS 08B-1TB17**
18	73,14	B	1210	11	31,8	25	60+	0,30	0,27	**PHS 08B-1TB18**
19	77,16	B	1210	11	31,8	25	63	0,33	0,27	**PHS 08B-1TB19**
20	81,19	B	1210	11	31,8	25	71	0,32	0,41	**PHS 08B-1TB20**
21	85,22	B	1610	14	41,3	25	71	0,37	0,41	**PHS 08B-1TB21**
22	89,24	B	1610	14	41,3	25	76	0,50	0,41	**PHS 08B-1TB22**
23	93,27	B	1610	14	41,3	25	76	0,53	0,41	**PHS 08B-1TB23**
24	97,29	B	1610	14	41,3	25	76	0,54	0,41	**PHS 08B-1TB24**
25	101,33	B	1610	14	41,3	25	76	0,59	0,41	**PHS 08B-1TB25**
26	105,36	B	1610	14	41,3	25	76	0,61	0,41	**PHS 08B-1TB26**
27	109,40	B	1610	14	41,3	25	76	0,94	0,41	**PHS 08B-1TB27**
28	113,42	B	2012	14	50,8	25	90	0,86	0,77	**PHS 08B-1TB28**
29	117,46	B	2012	14	50,8	25	90	0,90	0,77	**PHS 08B-1TB29**
30	121,50	B	2012	14	50,8	32	90	0,94	0,59	**PHS 08B-1TB30**
32	129,57	B	2012	14	50,8	32	90	1,12	0,59	**PHS 08B-1TB32**
35	141,68	B	2012	14	50,8	32	90	1,30	0,59	**PHS 08B-1TB35**
36	145,72	B	2012	14	50,8	32	90	1,48	0,59	**PHS 08B-1TB36**
38	153,80	B	2012	14	50,8	32	90	1,67	0,59	**PHS 08B-1TB38**
40	161,87	B	2012	14	50,8	32	90	1,80	0,59	**PHS 08B-1TB40**
42	169,94	B	2012	14	50,8	32	100	1,93	0,59	**PHS 08B-1TB42**
45	182,07	B	2012	14	50,8	32	100	2,06	0,59	**PHS 08B-1TB45**
48	194,18	B	2012	14	50,8	32	100	2,36	0,59	**PHS 08B-1TB48**
54	218,42	B	2012	14	50,8	32	100	2,66	0,59	**PHS 08B-1TB54**
57	230,53	B	2012	14	50,8	32	100	3,07	0,59	**PHS 08B-1TB57**
60	242,66	B	2012	14	50,8	32	100	3,23	0,59	**PHS 08B-1TB60**
70	283,07	B	2012	14	50,8	32	100	3,39	0,59	**PHS 08B-1TB70**
72	291,15	B	2012	14	50,8	32	100	3,55	0,59	**PHS 08B-1TB72**
76	307,31	B	2012	14	50,8	32	100	3,71	0,59	**PHS 08B-1TB76**
80	323,49	B	2012	14	50,8	32	100	4,55	0,59	**PHS 08B-1TB80**
84	339,65	B	2012	14	50,8	32	100	5,39	0,59	**PHS 08B-1TB84**
95	384,10	B	2012	14	50,8	32	100	6,23	0,59	**PHS 08B-1TB95**
96	388,15	B	2012	14	50,8	32	100	7,00	0,59	**PHS 08B-1TB96**
114	460,90	B	2517	16	63,5	45	110	8,10	1,30	**PHS 08B-1TB114**

+ Кольцевая канавка на ступице для пропуска цепи

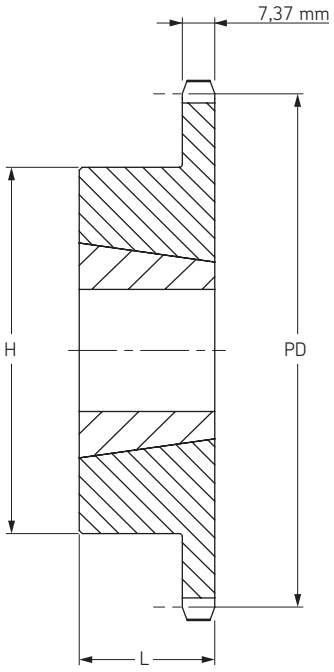

Тип B

Звездочки BS/ISO

Однорядные
с конической втулкой

ISO 10B-1 Шаг 15,88 мм

Тип B

Количество зубьев	Диаметр делительной окружности	Тип	Номер втулки	Диаметр отверстия		Размеры		Масса		Обозначение
				мин	макс	L	H	Звездочка	Втулка	
	мм			мм	мм	мм	мм	кг	кг	
12	61,34	B	1008	9	25,4	22	49,2+	0,21	0,09	**PHS 10B-1TB12**
13	66,32	B	1008	9	25,4	22	47,0	0,25	0,09	**PHS 10B-1TB13**
14	71,34	B	1108	9	25,4	22	52,0	0,27	0,12	**PHS 10B-1TB14**
15	76,36	B	1210	11	31,8	25	60,0	0,33	0,21	**PHS 10B-1TB15**
16	81,37	B	1610	14	41,3	25	70,6+	0,32	0,31	**PHS 10B-1TB16**
17	86,39	B	1610	14	41,3	25	71,0+	0,40	0,31	**PHS 10B-1TB17**
18	91,42	B	1610	14	41,3	25	75,0	0,50	0,31	**PHS 10B-1TB18**
19	96,45	B	1610	14	41,3	25	75,0	0,56	0,31	**PHS 10B-1TB19**
20	101,49	B	1610	14	41,3	25	76,0	0,64	0,31	**PHS 10B-1TB20**
21	106,52	B	1610	14	41,3	25	76,0	0,69	0,31	**PHS 10B-1TB21**
22	111,55	B	1610	14	41,3	25	76,0	0,75	0,31	**PHS 10B-1TB22**
23	116,58	B	1610	14	41,3	25	76,0	0,81	0,31	**PHS 10B-1TB23**
24	121,62	B	2012	14	50,8	32	90,0	1,00	0,59	**PHS 10B-1TB24**
25	126,66	B	2012	14	50,8	32	90,0	1,06	0,59	**PHS 10B-1TB25**
26	131,70	B	2012	14	50,8	32	90,0	1,14	0,59	**PHS 10B-1TB26**
27	136,75	B	2012	14	50,8	32	90,0	1,19	0,59	**PHS 10B-1TB27**
28	141,78	B	2012	14	50,8	32	90,0	1,28	0,59	**PHS 10B-1TB28**
29	146,83	B	2012	14	50,8	32	90,0	1,37	0,59	**PHS 10B-1TB29**
30	151,87	B	2012	14	50,8	32	90,0	1,65	0,59	**PHS 10B-1TB30**
32	161,96	B	2012	14	50,8	32	98,0	2,21	0,59	**PHS 10B-1TB32**
35	177,10	B	2012	14	50,8	32	98,0	3,05	0,59	**PHS 10B-1TB35**
36	182,15	B	2012	14	50,8	32	98,0	3,33	0,59	**PHS 10B-1TB36**
38	192,24	B	2012	14	50,8	32	100,0	3,89	0,59	**PHS 10B-1TB38**
40	202,33	B	2012	14	50,8	32	100,0	4,45	0,59	**PHS 10B-1TB40**
42	212,43	B	2012	14	50,8	32	100,0	5,01	0,59	**PHS 10B-1TB42**
45	227,58	B	2012	14	50,8	32	100,0	3,97	0,59	**PHS 10B-1TB45**
48	242,73	B	2012	14	50,8	32	100,0	6,69	0,59	**PHS 10B-1TB48**
54	273,03	B	2012	14	50,8	32	100,0	8,37	0,59	**PHS 10B-1TB54**
57	288,19	B	2012	14	50,8	32	100,0	5,45	0,59	**PHS 10B-1TB57**
60	303,33	B	2012	14	50,8	32	100,0	10,05	0,59	**PHS 10B-1TB60**
70	353,84	B	2012	16	63,5	45	100,0	12,85	1,30	**PHS 10B-1TB70**
72	363,95	B	2012	16	63,5	45	100,0	13,41	1,30	**PHS 10B-1TB72**
76	384,15	B	2012	14	50,8	45	100,0	7,43	0,59	**PHS 10B-1TB76**
80	404,35	B	2012	16	63,5	45	110,0	15,65	1,30	**PHS 10B-1TB80**
84	424,70	B	2012	16	63,5	45	110,0	16,77	1,30	**PHS 10B-1TB84**
95	480,14	B	2517	14	50,8	45	110,0	19,85	0,59	**PHS 10B-1TB95**
96	485,30	B	2517	16	63,5	45	110,0	20,13	1,30	**PHS 10B-1TB96**
114	576,13	B	2517	16	63,5	45	110,0	25,17	1,30	**PHS 10B-1TB114**

\+ Кольцевая канавка на ступице для пропуска цепи

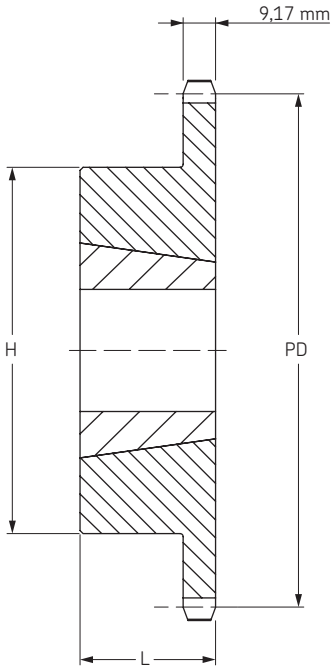

Тип B

Звездочки BS/ISO

Однорядные с конической втулкой

ISO 12B-1 Шаг 19,05 мм

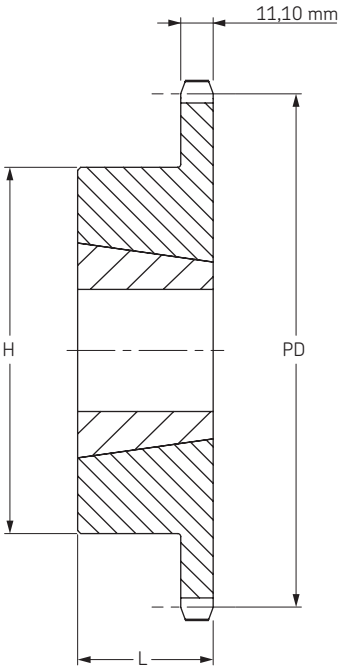

Тип B

Тип B

Количество зубьев	Диаметр делительной окружности	Тип	Номер втулки	Диаметр отверстия		Размеры		Масса		Обозначение
				мин	макс	L	H	Звездочка	Втулка	
	мм			мм	мм	мм	мм	кг	кг	
11	67,61	B	1008	9	25,4	22	46,0	0,22	0,09	**PHS 12B-1TB11**
12	73,61	B	1008	9	25,4	22	49,2	0,30	0,09	**PHS 12B-1TB12**
13	79,59	B	1210	11	31,8	25	60,0	0,38	0,21	**PHS 12B-1TB13**
14	85,61	B	1610	14	41,3	25	70,0	0,46	0,31	**PHS 12B-1TB14**
15	91,63	B	1610	14	41,3	25	70,0	0,48	0,31	**PHS 12B-1TB15**
16	97,65	B	1610	14	41,3	25	75,0	0,60	0,31	**PHS 12B-1TB16**
17	103,67	B	1610	14	41,3	25	76,0	0,70	0,31	**PHS 12B-1TB17**
18	109,71	B	2012	14	50,8	32	90,0	0,86	0,59	**PHS 12B-1TB18**
19	115,75	B	2012	14	50,8	32	90,0	0,98	0,59	**PHS 12B-1TB19**
20	121,78	B	2012	14	50,8	32	95,0	1,25	0,59	**PHS 12B-1TB20**
21	127,82	B	2517	16	63,5	45	102,0	1,28	1,30	**PHS 12B-1TB21**
22	133,86	B	2517	16	63,5	45	102,0	1,37	1,30	**PHS 12B-1TB22**
23	139,90	B	2517	16	63,5	45	108,0	1,75	1,30	**PHS 12B-1TB23**
24	145,94	B	2517	16	63,5	45	108,0	1,85	1,30	**PHS 12B-1TB24**
25	152,00	B	2517	16	63,5	45	108,0	1,95	1,30	**PHS 12B-1TB25**
26	158,04	B	2517	16	63,5	45	108,0	2,09	1,30	**PHS 12B-1TB26**
27	164,09	B	2517	16	63,5	45	108,0	2,22	1,30	**PHS 12B-1TB27**
28	170,13	B	2517	16	63,5	45	108,0	2,36	1,30	**PHS 12B-1TB28**
29	176,19	B	2517	16	63,5	45	108,0	2,75	1,30	**PHS 12B-1TB29**
30	182,25	B	2517	16	63,5	45	108,0	2,89	1,30	**PHS 12B-1TB30**
32	194,36	B	2517	16	63,5	45	108,0	3,59	1,30	**PHS 12B-1TB32**
35	212,52	B	2517	16	63,5	45	108,0	4,41	1,30	**PHS 12B-1TB35**
36	218,58	B	2517	16	63,5	45	108,0	4,68	1,30	**PHS 12B-1TB36**
38	230,69	B	2517	16	63,5	45	108,0	4,60	1,30	**PHS 12B-1TB38**
40	242,81	B	2517	16	63,5	45	108,0	5,78	1,30	**PHS 12B-1TB40**
42	254,93	B	2517	16	63,5	45	108,0	6,33	1,30	**PHS 12B-1TB42**
45	273,10	B	2517	16	63,5	45	108,0	5,70	1,30	**PHS 12B-1TB45**
48	291,27	B	2517	16	63,5	45	108,0	7,97	1,30	**PHS 12B-1TB48**
54	327,64	B	2517	16	63,5	45	108,0	9,61	1,30	**PHS 12B-1TB54**
57	345,81	B	2517	16	63,5	45	108,0	6,49	1,30	**PHS 12B-1TB57**
60	363,99	B	2517	16	63,5	45	108,0	11,25	1,30	**PHS 12B-1TB60**
68	412,49	B	2517	16	63,5	45	108,0	13,44	1,30	**PHS 12B-1TB68**
70	424,60	B	2517	16	63,5	45	108,0	13,99	1,30	**PHS 12B-1TB70**
72	436,74	B	2517	16	63,5	45	108,0	14,54	1,30	**PHS 12B-1TB72**
76	460,99	B	2517	16	63,5	45	108,0	11,20	1,30	**PHS 12B-1TB76**
84	509,48	B	2517	16	63,5	45	108,0	17,82	1,30	**PHS 12B-1TB84**
95	576,17	B	2517	16	63,5	45	108,0	17,64	1,30	**PHS 12B-1TB95**
96	582,23	B	2517	16	63,5	45	108,0	21,11	1,30	**PHS 12B-1TB96**
114	691,36	B	2517	16	63,5	64	108,0	26,04	1,30	**PHS 12B-1TB114**

+ Кольцевая канавка на ступице для пропуска цепи

Звездочки BS/ISO

Однорядные
с конической втулкой

ISO 16B-1 Шаг 25,40 мм

Тип B

Количество зубьев	Диаметр делительной окружности	Тип	Номер втулки	Диаметр отверстия		Размеры		Масса		Обозначение
				мин	макс	L	H	Звездочка	Втулка	
	мм			мм	мм	мм	мм	кг	кг	
10	82,19	B	1610	11	31,8	38	62,7	0,34	0,30	**PHS 16B-1TB10**
11	90,14	B	1610	11	31,8	38	62,7	0,57	0,30	**PHS 16B-1TB11**
12	98,14	B	1610	14	41,3	38	76,2	0,81	0,43	**PHS 16B-1TB12**
13	106,12	B	1610	14	41,3	38	73,0	1,03	0,43	**PHS 16B-1TB13**
14	114,15	B	1610	14	41,3	38	78,0	1,26	0,43	**PHS 16B-1TB14**
15	122,17	B	1610	14	41,3	38	76,0	1,40	0,43	**PHS 16B-1TB15**
16	130,20	B	2012	14	50,8	32	90,0	1,42	0,59	**PHS 16B-1TB16**
17	138,22	B	2012	14	50,8	32	90,0	1,60	0,59	**PHS 16B-1TB17**
18	146,28	B	2517	16	63,5	32	108,0	2,09	1,30	**PHS 16B-1TB18**
19	154,33	B	2517	16	63,5	45	108,0	2,30	1,30	**PHS 16B-1TB19**
20	162,38	B	2517	16	63,5	45	110	2,56	1,30	**PHS 16B-1TB20**
21	170,43	B	2517	16	63,5	45	110	2,80	1,30	**PHS 16B-1TB21**
22	178,48	B	2517	16	63,5	45	110	3,36	1,30	**PHS 16B-1TB22**
23	186,53	B	2517	16	63,5	45	110	3,34	1,30	**PHS 16B-1TB23**
24	194,59	B	2517	16	63,5	45	110	3,66	1,30	**PHS 16B-1TB24**
25	202,66	B	2517	16	63,5	45	110	3,96	1,30	**PHS 16B-1TB25**
26	210,72	B	2517	16	63,5	45	110	4,26	1,30	**PHS 16B-1TB26**
27	218,79	B	2517	16	63,5	45	110	4,63	1,30	**PHS 16B-1TB27**
28	226,85	B	2517	16	63,5	45	140	4,97	1,30	**PHS 16B-1TB28**
29	234,92	B	3020	25	76,2	51	140	6,24	2,24	**PHS 16B-1TB29**
30	243,00	B	3020	25	76,2	51	140	6,67	2,24	**PHS 16B-1TB30**
32	259,13	B	3020	25	76,2	51	140	8,37	2,24	**PHS 16B-1TB32**
35	283,36	B	3020	25	76,2	51	140	10,92	2,24	**PHS 16B-1TB35**
36	291,44	B	3020	25	76,2	51	140	11,77	2,24	**PHS 16B-1TB36**
38	307,59	B	3020	25	76,2	51	140	9,49	2,24	**PHS 16B-1TB38**
40	323,75	B	3020	25	76,2	51	140	15,17	2,24	**PHS 16B-1TB40**
45	364,13	B	3020	25	76,2	51	140	11,70	2,24	**PHS 16B-1TB45**
48	388,36	B	3020	25	76,2	51	140	18,91	2,24	**PHS 16B-1TB48**
54	436,85	B	3020	25	76,2	51	140	21,72	2,24	**PHS 16B-1TB54**
57	461,07	B	3020	25	76,2	51	140	15,00	2,24	**PHS 16B-1TB57**
60	485,32	B	3020	25	76,2	51	140	24,52	2,24	**PHS 16B-1TB60**
64	517,65	B	3020	25	76,2	51	140	26,39	2,24	**PHS 16B-1TB64**
70	566,14	B	3020	25	76,2	51	140	29,20	2,24	**PHS 16B-1TB70**
76	614,65	B	3020	25	76,2	51	140	23,00	2,24	**PHS 16B-1TB76**
80	646,96	B	3020	25	76,2	51	140	33,87	2,24	**PHS 16B-1TB80**
84	679,30	B	3020	25	76,2	51	140	35,74	2,24	**PHS 16B-1TB84**
95	768,22	B	3020	25	76,2	51	140	40,88	2,24	**PHS 16B-1TB95**
114	921,81	B	3020	25	76,2	76	140	49,77	2,24	**PHS 16B-1TB114**

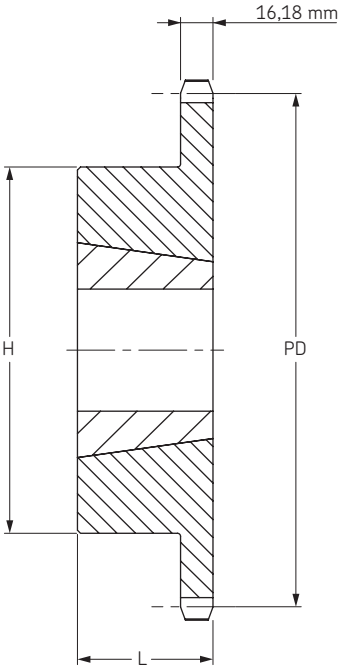

Тип B

Звездочки BS/ISO

Однорядные
с конической втулкой

ISO 20B-1 Шаг 31,75 мм

Тип B

Количество зубьев	Диаметр делительной окружности	Тип	Номер втулки	Диаметр отверстия		Размеры		Масса		Обозначение
				мин	макс	L	H	Звездочка	Втулка	
	мм			мм	мм	мм	мм	кг	кг	
11	112,70	B	1615	14	41,3	38	62,7	1,22	0,43	**PHS 20B-1TB11**
12	122,67	B	1615	14	41,3	38	70,6	1,41	0,43	**PHS 20B-1TB12**
13	132,67	B	2012	14	50,8	32	90,0	1,45	0,59	**PHS 20B-1TB13**
14	142,68	B	2012	14	50,8	32	90,5	1,63	0,59	**PHS 20B-1TB14**
15	152,71	B	2517	16	63,5	45	108,0	2,31	1,30	**PHS 20B-1TB15**
16	162,75	B	2517	16	63,5	45	108,0	2,72	1,30	**PHS 20B-1TB16**
17	172,79	B	2517	16	63,5	45	108,0	3,27	1,30	**PHS 20B-1TB17**
18	182,84	B	2517	16	63,5	45	108,0	3,63	1,30	**PHS 20B-1TB18**
19	192,90	B	2517	16	63,5	45	108,0	4,09	1,30	**PHS 20B-1TB19**
20	202,96	B	2517	16	63,5	45	108,0	4,40	1,30	**PHS 20B-1TB20**
21	213,03	B	2517	16	63,5	45	108,0	4,54	1,30	**PHS 20B-1TB21**
22	223,10	B	2517	16	63,5	45	108,0	4,77	1,30	**PHS 20B-1TB22**
23	233,17	B	2517	16	63,5	45	108,0	5,58	1,30	**PHS 20B-1TB23**
24	243,25	B	2517	16	63,5	45	108,0	6,13	1,30	**PHS 20B-1TB24**
25	253,32	B	2517	16	63,5	45	108,0	6,95	1,30	**PHS 20B-1TB25**
26	263,41	B	2517	16	63,5	51	108,0	7,35	1,30	**PHS 20B-1TB26**
27	283,57	B	3020	25	76,2	51	150,0	7,90	2,24	**PHS 20B-1TB27**
30	303,75	B	3020	25	76,2	51	150,0	9,62	2,24	**PHS 20B-1TB30**
32	323,92	B	3020	25	76,2	51	160,0	11,03	2,24	**PHS 20B-1TB32**
35	354,20	B	3020	25	76,2	51	160,0	13,15	2,24	**PHS 20B-1TB35**
36	364,29	B	3020	25	76,2	51	160,0	13,86	2,24	**PHS 20B-1TB36**
38	384,48	B	3020	25	76,2	51	160,0	15,98	2,24	**PHS 20B-1TB38**
40	404,67	B	3020	25	76,2	51	160,0	19,43	2,24	**PHS 20B-1TB40**
45	455,15	B	3020	25	76,2	51	160,0	25,18	2,24	**PHS 20B-1TB45**
48	485,45	B	3020	25	76,2	51	160,0	28,62	2,24	**PHS 20B-1TB48**
54	546,05	B	3020	25	76,2	51	160,0	35,52	2,24	**PHS 20B-1TB54**
57	576,35	B	3020	25	76,2	51	160,0	37,82	2,24	**PHS 20B-1TB57**
60	606,66	B	3020	25	76,2	51	160,0	41,27	2,24	**PHS 20B-1TB60**
70	707,68	C	3535	35	88,9	51	160,0	51,56	5,18	**PHS 20B-1TB70**
72	727,89	C	3535	35	88,9	51	160,0	53,97	5,18	**PHS 20B-1TB72**
76	768,30	C	3535	35	88,9	51	160,0	60,33	5,18	**PHS 20B-1TB76**
80	808,71	C	3535	35	88,9	51	160,0	66,23	5,18	**PHS 20B-1TB80**
84	849,13	C	3535	35	88,9	51	160,0	73,48	5,18	**PHS 20B-1TB84**
90	909,76	C	3535	35	88,9	51	160,0	94,33	5,18	**PHS 20B-1TB90**
95	960,28	C	3535	35	88,9	51	160,0	96,16	5,18	**PHS 20B-1TB95**

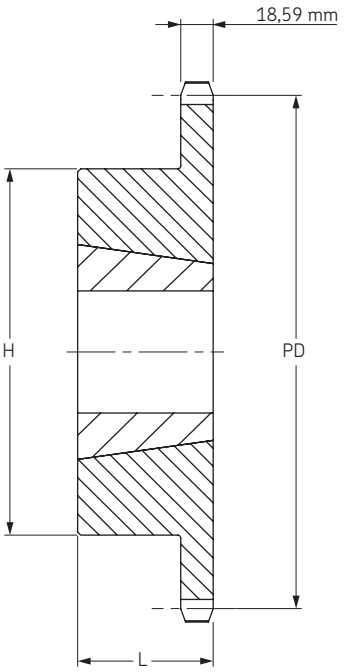

Тип B

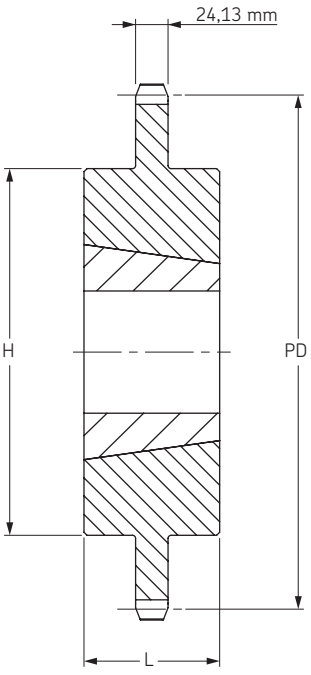

Тип C

Звездочки BS/ISO

Однорядные
с конической втулкой

ISO 24B-1 Шаг 38,10 мм

Тип B/C

Количество зубьев	Диаметр делительной окружности	Тип	Номер втулки	Диаметр отверстия		Размеры		Масса		Обозначение
				мин	макс	L	H	Звездочка	Втулка	
	мм			мм	мм	мм	мм	кг	кг	
11	135,23	B	2012	14	50,8	31,8	90,5	2,28	0,59	**PHS 24B-1TB11**
12	147,21	B	2012	14	50,8	31,8	90,5	2,49	0,59	**PHS 24B-1TB12**
13	159,20	B	2517	16	63,5	44,5	107,9	2,77	1,30	**PHS 24B-1TB13**
14	171,22	B	2517	16	63,5	44,5	107,9	3,54	1,30	**PHS 24B-1TB14**
15	183,25	B	2517	16	63,5	44,5	107,9	4,31	1,30	**PHS 24B-1TB15**
16	195,29	B	3020	25	76,2	50,8	133,4	4,77	2,24	**PHS 24B-1TB16**
17	207,35	B	3020	25	76,2	50,8	133,4	5,45	2,24	**PHS 24B-1TB17**
18	219,41	B	3020	25	76,2	50,8	133,4	6,13	2,24	**PHS 24B-1TB18**
19	231,48	B	3020	25	76,2	50,8	133,4	6,81	2,24	**PHS 24B-1TB19**
20	243,55	B	3020	25	76,2	50,8	133,4	7,49	2,24	**PHS 24B-1TB20**
21	255,63	B	3020	25	76,2	50,8	133,4	7,94	2,24	**PHS 24B-1TB21**
22	267,72	B	3020	25	76,2	50,8	133,4	8,75	2,24	**PHS 24B-1TB22**
23	279,80	B	3020	25	76,2	50,8	133,4	9,53	2,24	**PHS 24B-1TB23**
24	291,90	B	3020	25	76,2	50,8	133,4	10,67	2,24	**PHS 24B-1TB24**
25	303,99	B	3020	25	76,2	50,8	133,4	11,80	2,24	**PHS 24B-1TB25**
26	316,09	B	3020	25	76,2	50,8	133,4	12,93	2,24	**PHS 24B-1TB26**
27	328,19	B	3020	25	76,2	50,8	133,4	13,50	2,24	**PHS 24B-1TB27**
28	340,29	B	3020	25	76,2	50,8	133,4	14,70	2,24	**PHS 24B-1TB28**
29	352,29	B	3020	25	76,2	50,8	133,4	14,75	2,24	**PHS 24B-1TB29**
30	364,49	B	3020	25	76,2	50,8	133,4	15,20	2,24	**PHS 24B-1TB30**
32	388,71	B	3020	25	76,2	50,8	133,4	15,76	2,24	**PHS 24B-1TB32**
38	461,37	B	3030	35	76,2	76,2	139,7	24,97	3,04	**PHS 24B-1TB38**
40	485,60	C	3030	35	76,2	76,2	139,7	28,46	3,04	**PHS 24B-1TB40**
42	509,83	C	3030	35	76,2	76,2	139,7	31,95	3,04	**PHS 24B-1TB42**
45	546,19	C	3030	35	76,2	76,2	139,7	37,19	3,04	**PHS 24B-1TB45**
48	582,54	C	3030	35	76,2	76,2	139,7	42,43	3,04	**PHS 24B-1TB48**
50	606,78	C	3030	35	76,2	76,2	139,7	45,92	3,04	**PHS 24B-1TB50**
54	655,26	C	3535	35	88,9	88,9	165,1	63,32	5,18	**PHS 24B-1TB54**
57	691,62	C	3535	35	88,9	88,9	165,1	71,46	5,18	**PHS 24B-1TB57**
60	727,99	C	3535	35	88,9	88,9	165,1	79,60	5,18	**PHS 24B-1TB60**
68	824,97	C	3535	35	88,9	88,9	165,1	101,31	5,18	**PHS 24B-1TB68**
72	873,46	C	3535	35	88,9	88,9	165,1	112,17	5,18	**PHS 24B-1TB72**
76	921,96	C	3535	35	88,9	88,9	165,1	123,02	5,18	**PHS 24B-1TB76**
95	1152,33	C	4040	40	101,6	101,6	196,9	196,67	8,27	**PHS 24B-1TB95**
96	1164,46	C	4040	40	101,6	101,6	196,9	201,03	8,27	**PHS 24B-1TB96**
114	1382,72	C	4040	40	101,6	101,6	196,9	279,50	8,27	**PHS 24B-1TB114**

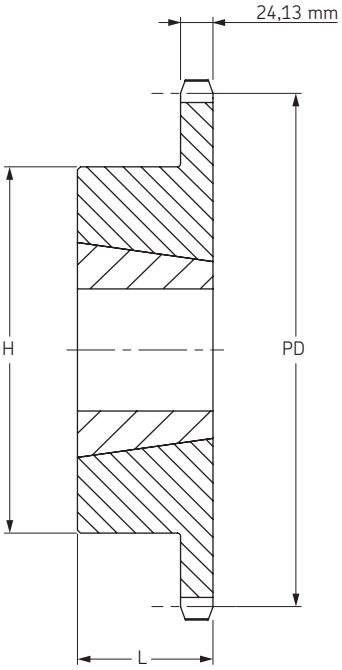

Тип B

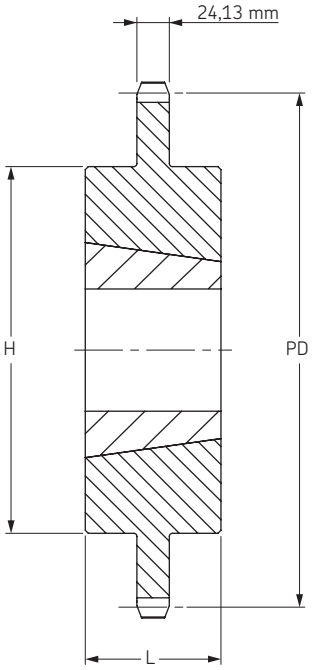

Тип C

Звездочки BS/ISO

Однорядные
с конической втулкой

ISO 28B-1 Шаг 44,45 мм

Тип B/C

Количество зубьев	Диаметр делительной окружности	Тип	Номер втулки	Диаметр отверстия		Размеры		Масса		Обозначение
				мин	макс	L	H	Звездочка	Втулка	
	мм			мм	мм	мм	мм	кг	кг	
11	157,77	B	2517	16	63,5	44,5	107,9	3,53	1,30	**PHS 28B-1TB11**
12	171,74	B	2517	16	63,5	44,5	107,9	3,86	1,30	**PHS 28B-1TB12**
13	185,75	B	3020	25	76,2	50,8	133,4	5,90	2,24	**PHS 28B-1TB13**
14	199,76	B	3020	25	76,2	50,8	133,4	7,04	2,24	**PHS 28B-1TB14**
15	213,79	B	3020	25	76,2	50,8	133,4	8,17	2,24	**PHS 28B-1TB15**
16	227,84	B	3020	25	76,2	50,8	133,4	9,76	2,24	**PHS 28B-1TB16**
17	241,91	B	3020	25	76,2	50,8	133,4	11,35	2,24	**PHS 28B-1TB17**
18	255,98	B	3020	25	76,2	50,8	133,4	12,49	2,24	**PHS 28B-1TB18**
19	270,06	B	3020	25	76,2	50,8	133,4	13,62	2,24	**PHS 28B-1TB19**
20	284,15	B	3020	25	76,2	50,8	133,4	14,30	2,24	**PHS 28B-1TB20**
21	298,24	B	3020	25	76,2	50,8	133,4	14,98	2,24	**PHS 28B-1TB21**
22	312,34	B	3020	25	76,2	50,8	133,4	16,91	2,24	**PHS 28B-1TB22**
23	326,44	B	3020	25	76,2	50,8	133,4	18,84	2,24	**PHS 28B-1TB23**
24	340,55	B	3020	25	76,2	50,8	133,4	20,77	2,24	**PHS 28B-1TB24**
25	354,66	B	3020	25	76,2	50,8	133,4	22,70	2,24	**PHS 28B-1TB25**
26	368,77	B	3020	25	76,2	50,8	133,4	24,63	2,24	**PHS 28B-1TB26**
27	382,88	B	3020	25	76,2	50,8	133,4	26,56	2,24	**PHS 28B-1TB27**
28	397,00	B	3020	25	76,2	50,8	133,4	28,49	2,24	**PHS 28B-1TB28**
30	425,24	B	3020	25	76,2	50,8	133,4	32,35	2,24	**PHS 28B-1TB30**
32	453,49	B	3020	25	76,2	50,8	133,4	36,21	2,24	**PHS 28B-1TB32**
38	538,27	B	3535	35	88,9	88,9	165,1	45,40	3,56	**PHS 28B-1TB38**
40	566,54	C	3535	35	88,9	88,9	165,1	47,79	3,56	**PHS 28B-1TB40**
42	594,82	C	3535	35	88,9	88,9	165,1	50,18	3,56	**PHS 28B-1TB42**
45	637,22	C	4040	40	101,6	101,6	219,1	57,35	8,27	**PHS 28B-1TB45**
48	679,63	C	4040	40	101,6	101,6	219,1	61,17	8,27	**PHS 28B-1TB48**
54	764,46	C	4040	40	101,6	101,6	219,1	68,82	8,27	**PHS 28B-1TB54**
57	806,90	C	4040	40	101,6	101,6	219,1	72,64	8,27	**PHS 28B-1TB57**
60	849,32	C	4040	40	101,6	101,6	219,1	76,44	8,27	**PHS 28B-1TB60**
68	962,46	C	4040	40	101,6	101,6	219,1	86,63	8,27	**PHS 28B-1TB68**
72	1019,05	C	4040	40	101,6	101,6	219,1	91,73	8,27	**PHS 28B-1TB72**
76	1075,62	C	4040	40	101,6	101,6	219,1	96,83	8,27	**PHS 28B-1TB76**
95	1344,37	C	4040	40	101,6	101,6	219,1	121,03	8,27	**PHS 28B-1TB95**

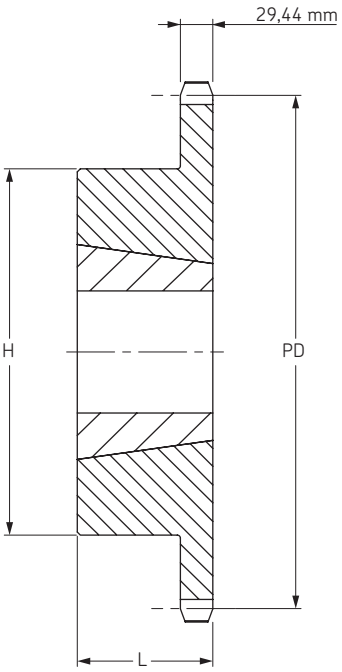

Тип B

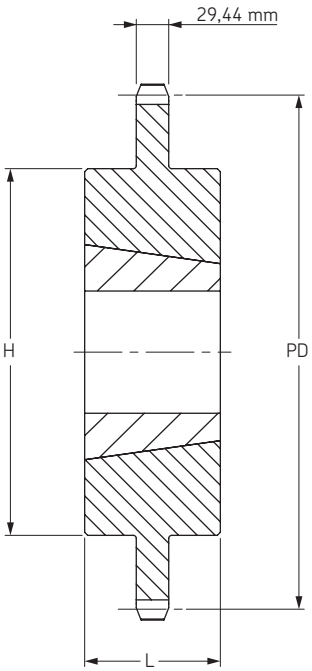

Тип C

Звездочки BS/ISO

Однорядные
с конической втулкой

ISO 32B-1 Шаг 50,80 мм

Тип B/C

Количество зубьев	Диаметр делительной окружности	Тип	Номер втулки	Диаметр отверстия		Размеры		Масса		Обозначение
				мин	макс	L	H	Звездочка	Втулка	
	мм			мм	мм	мм	мм	кг	кг	
11	180,34	B	2517	16	63,5	44,5	107,9	4,51	1,30	**PHS 32B-1TB11**
12	196,29	B	3020	25	76,2	50,8	133,4	5,27	2,24	**PHS 32B-1TB12**
13	212,29	B	3020	25	76,2	50,8	133,4	6,38	2,24	**PHS 32B-1TB13**
14	228,29	B	3020	25	76,2	50,8	133,4	6,87	2,24	**PHS 32B-1TB14**
15	244,30	B	3535	35	88,9	88,9	165,1	11,80	5,18	**PHS 32B-1TB15**
16	260,40	B	3535	35	88,9	88,9	165,1	13,38	5,18	**PHS 32B-1TB16**
17	276,40	B	3535	35	88,9	88,9	165,1	14,98	5,18	**PHS 32B-1TB17**
18	292,55	B	3535	35	88,9	88,9	165,1	16,12	5,18	**PHS 32B-1TB18**
19	308,66	B	3535	35	88,9	88,9	165,1	17,25	5,18	**PHS 32B-1TB19**
20	324,71	B	3535	35	88,9	88,9	165,1	21,10	5,18	**PHS 32B-1TB20**
21	340,82	B	3535	35	88,9	88,9	165,1	24,94	5,18	**PHS 32B-1TB21**
22	356,98	B	3535	35	88,9	88,9	165,1	27,79	5,18	**PHS 32B-1TB22**
23	373,08	B	3535	35	88,9	88,9	165,1	30,64	5,18	**PHS 32B-1TB23**
24	389,18	B	3535	35	88,9	88,9	165,1	33,48	5,18	**PHS 32B-1TB24**
25	405,33	B	3535	35	88,9	88,9	165,1	36,32	5,18	**PHS 32B-1TB25**
26	421,44	B	3535	35	88,9	88,9	165,1	39,16	5,18	**PHS 32B-1TB26**
27	437,59	B	3535	35	88,9	88,9	165,1	42,00	5,18	**PHS 32B-1TB27**
28	453,69	B	3535	35	88,9	88,9	165,1	44,84	5,18	**PHS 32B-1TB28**
30	486,00	B	3535	35	88,9	88,9	165,1	50,52	5,18	**PHS 32B-1TB30**
32	518,26	B	3535	35	88,9	88,9	165,1	56,20	5,18	**PHS 32B-1TB32**
38	615,14	B	4040	40	101,6	101,6	219,1	68,10	8,27	**PHS 32B-1TB38**
40	647,49	C	4040	40	101,6	101,6	219,1	77,08	8,27	**PHS 32B-1TB40**
45	728,26	C	4040	40	101,6	101,6	219,1	99,53	8,27	**PHS 32B-1TB45**
48	776,72	C	4040	40	101,6	101,6	219,1	113,01	8,27	**PHS 32B-1TB48**
54	873,68	C	4040	40	101,6	114,3	219,1	139,95	8,27	**PHS 32B-1TB54**
57	922,17	C	4545	55	114,3	114,3	247,7	136,20	9,99	**PHS 32B-1TB57**
60	970,63	C	4545	55	114,3	114,3	247,7	158,84	9,99	**PHS 32B-1TB60**
64	1035,30	C	4545	55	114,3	114,3	247,7	189,03	9,99	**PHS 32B-1TB64**
70	1132,29	C	4545	55	114,3	114,3	247,7	234,32	9,99	**PHS 32B-1TB70**

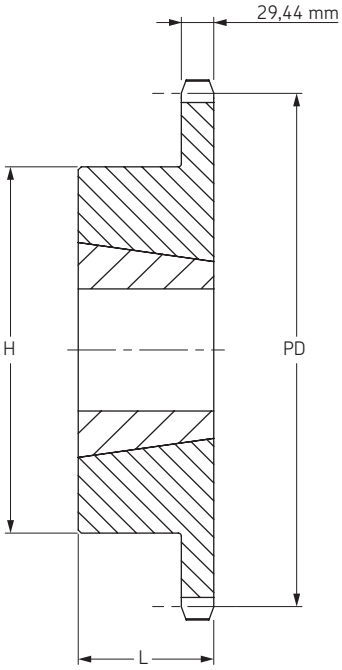

Тип B

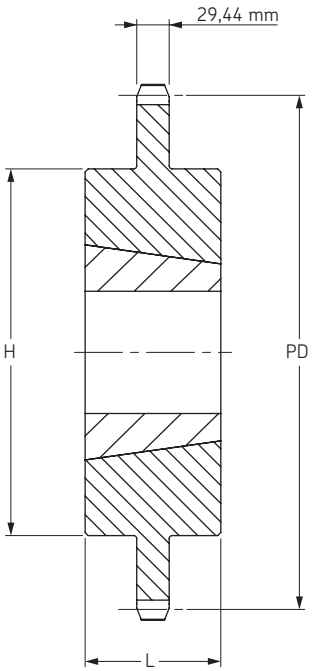

Тип C

Звездочки BS/ISO

Двойные (для однорядных цепей)

ISO 06B-1 Шаг 9,525 мм

Тип ATB

Количество зубьев	Диаметры		Тип	Диаметр отверстия		Размеры			Масса	Обозначение
	OD	PD		мин	макс	L	C	E	кг	
14	46,3	42,80	A	10	20	25,5	20,3	31	0,17	**PHS 06B-1DSA14**
15	49,3	45,81	A	10	23	25,5	20,3	34	0,2	**PHS 06B-1DSA15**
16	52,3	48,82	A	10	25	25,5	20,3	37	0,23	**PHS 06B-1DSA16**
17	55,3	51,83	A	12	27	25,5	20,3	40	0,27	**PHS 06B-1DSA17**
18	58,3	54,85	A	12	29	25,5	20,3	43	0,3	**PHS 06B-1DSA18**
19	61,3	57,87	A	12	31	25,5	20,3	46	0,35	**PHS 06B-1DSA19**
20	64,3	60,89	A	12	33	25,5	20,3	48	0,39	**PHS 06B-1DSA20**
21	68,0	63,91	A	15	35	25,5	20,3	52	0,44	**PHS 06B-1DSA21**
22	71,0	66,93	A	15	36	25,5	20,3	55	0,5	**PHS 06B-1DSA22**
23	73,5	69,95	A	15	38	25,5	20,3	59	0,55	**PHS 06B-1DSA23**
24	77,0	72,97	A	15	40	25,5	20,3	61	0,61	**PHS 06B-1DSA24**
25	80,0	76,02	A	15	43	25,5	20,3	65	0,67	**PHS 06B-1DSA25**

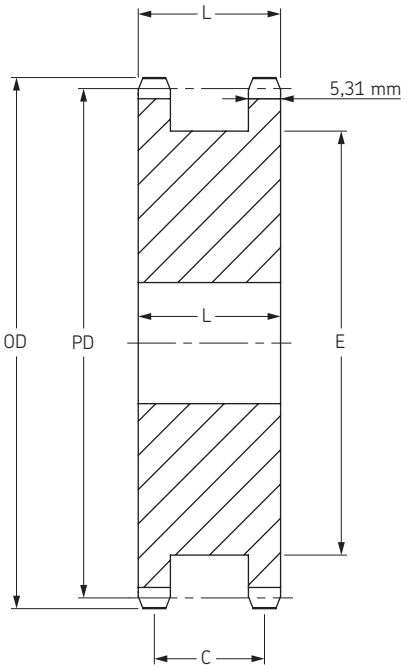

Тип A

Тип ATB

Количество зубьев	Номер втулки	Диаметры		Тип	Диаметр отверстия		Размеры				Масса без втулки	Обозначение
		OD	PD		мин	макс	L1	C	E	L2	кг	
18	1008	58,3	54,85	A	9	25	23,5	18,17	43	22,2	0,19	**PHS 06B-1DSTB18**
19	1008	61,3	57,87	A	9	25	23,5	18,17	46	22,2	0,23	**PHS 06B-1DSTB19**
20	1108	64,3	60,89	A	9	28	23,5	18,17	48	22,2	0,25	**PHS 06B-1DSTB20**
21	1108	68,0	63,91	A	9	28	23,5	18,17	52	22,2	0,31	**PHS 06B-1DSTB21**
22	1108	71,0	66,93	A	9	28	23,5	18,17	55	22,2	0,36	**PHS 06B-1DSTB22**
23	1108	73,5	69,95	A	9	28	23,5	18,17	58	22,2	0,41	**PHS 06B-1DSTB23**
24	1108	77,0	72,97	A	9	28	23,5	18,17	61	22,2	0,47	**PHS 06B-1DSTB24**
25	1108	80,0	76,02	A	9	28	23,5	18,17	64	22,2	0,53	**PHS 06B-1DSTB25**

Размеры даны в мм, если не указано иное

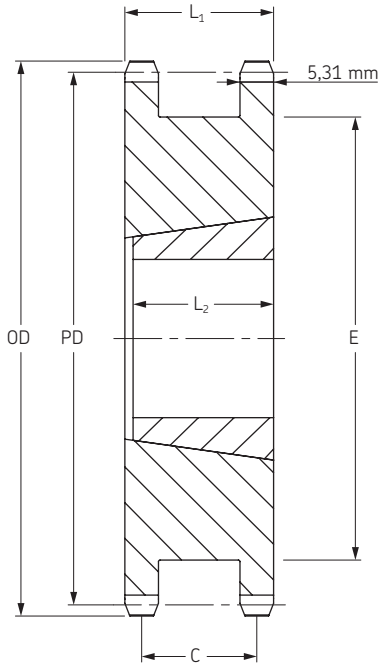

Тип ATB

Звездочки BS/ISO

Двойные (для однорядных цепей)

ISO 08B-1 Шаг 12,70 мм

Тип A

Количество зубьев	Диаметры		Тип	Диаметр отверстия		Размеры			Масса	Обозначение
	OD	PD		мин	макс	L	C	E	кг	
12	53,0	49,07	A	10	24	32	24,8	35	0,35	**PHS 08B-1DSA12**
13	57,4	53,06	A	10	26	32	24,8	37	0,41	**PHS 08B-1DSA13**
14	61,8	57,07	A	10	27	32	24,8	41	0,49	**PHS 08B-1DSA14**
15	65,5	61,09	A	10	30	32	24,8	45	0,55	**PHS 08B-1DSA15**
16	69,5	65,1	A	12	34	32	24,8	50	0,64	**PHS 08B-1DSA16**
17	73,6	69,11	A	12	36	32	24,8	53	0,73	**PHS 08B-1DSA17**
18	77,8	73,14	A	12	38	32	24,8	58	0,82	**PHS 08B-1DSA18**
19	81,7	77,16	A	12	41	32	24,8	62	1,00	**PHS 08B-1DSA19**
20	85,8	81,18	A	12	44	32	24,8	66	1,18	**PHS 08B-1DSA20**
21	89,7	85,22	A	15	46	32	24,8	70	1,32	**PHS 08B-1DSA21**
22	93,8	89,24	A	15	48	32	24,8	74	1,36	**PHS 08B-1DSA22**
23	98,2	93,27	A	15	52	32	24,8	78	1,59	**PHS 08B-1DSA23**
24	101,8	97,29	A	15	54	32	24,8	82	1,70	**PHS 08B-1DSA24**
25	105,8	101,33	A	15	57	32	24,8	86	1,82	**PHS 08B-1DSA25**

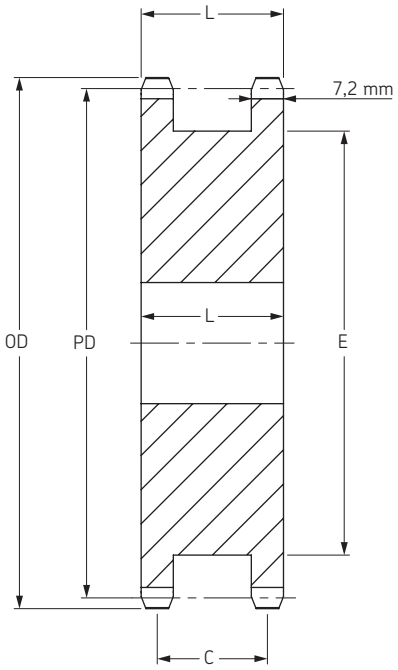

Тип A

Тип ATB

Количество зубьев	Номер втулки	Диаметры		Тип	Диаметр отверстия		Размеры				Масса без втулки	Обозначение
		OD	PD		мин	макс	L1	C	E	L2	кг	
14	1008	61,8	57,07	A	9	25	35,7	28,58	41	22,2	0,32	**PHS 08B-1DSTB14**
15	1008	65,3	61,09	A	9	25	35,7	28,58	45	22,2	0,40	**PHS 08B-1DSTB15**
16	1108	69,5	65,10	A	9	28	35,7	28,58	49	22,2	0,44	**PHS 08B-1DSTB16**
17	1215	73,6	69,11	A	11	32	35,7	28,58	53	38,1	0,43	**PHS 08B-1DSTB17**
18	1215	77,8	73,14	A	11	32	35,7	28,58	58	38,1	0,46	**PHS 08B-1DSTB18**
19	1215	81,7	77,15	A	11	32	35,7	28,58	63	38,1	0,50	**PHS 08B-1DSTB19**
20	1215	85,8	81,18	A	11	32	35,7	28,58	66	38,1	0,59	**PHS 08B-1DSTB20**
21	1615	89,7	85,22	A	14	42	35,7	28,58	70	38,1	0,59	**PHS 08B-1DSTB21**
22	1615	93,8	89,24	A	14	42	35,7	28,58	74	38,1	0,64	**PHS 08B-1DSTB22**
23	1615	98,2	93,27	A	14	42	35,7	28,58	78	38,1	0,68	**PHS 08B-1DSTB23**
24	1615	101,8	97,29	A	14	42	35,7	28,58	82	38,1	0,77	**PHS 08B-1DSTB24**
25	2012	105,8	101,33	A	14	50	35,7	28,58	86	31,8	0,86	**PHS 08B-1DSTB25**

Размеры даны в мм, если не указано иное

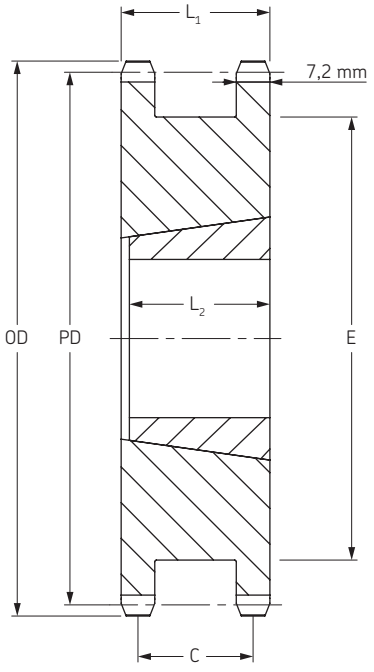

Тип ATB

Звездочки BS/ISO

Двойные (для однорядных цепей)

ISO 10B-1 Шаг 15,88 мм

Тип A

Количество зубьев	Диаметры		Тип	Диаметр отверстия		Размеры			Масса	Обозначение
	OD	PD		мин	макс	L	C	E	кг	
12	68,0	61,34	A	15	30	37	27,9	45	0,59	**PHS 10B-1DSA12**
13	73,0	66,32	A	15	34	37	27,9	48	0,70	**PHS 10B-1DSA13**
14	78,0	71,34	A	15	36	37	27,9	55	0,83	**PHS 10B-1DSA14**
15	83,0	76,36	A	15	40	37	27,9	58	0,95	**PHS 10B-1DSA15**
16	88,0	81,37	A	15	42	37	27,9	64	1,09	**PHS 10B-1DSA16**
17	93,0	86,39	A	15	44	37	27,9	68	1,32	**PHS 10B-1DSA17**
18	98,0	91,42	A	15	47	37	27,9	73	1,50	**PHS 10B-1DSA18**
19	103,3	96,45	A	19	52	37	27,9	79	1,68	**PHS 10B-1DSA19**
20	108,4	101,49	A	19	57	37	27,9	83	1,91	**PHS 10B-1DSA20**
21	113,4	106,52	A	19	57	37	27,9	89	2,18	**PHS 10B-1DSA21**
22	118,0	111,55	A	19	61	37	27,9	93	2,41	**PHS 10B-1DSA22**
23	123,4	116,58	A	19	65	37	27,9	99	2,64	**PHS 10B-1DSA23**
24	128,3	121,62	A	19	69	37	27,9	103	2,86	**PHS 10B-1DSA24**
25	134,0	126,66	A	19	72	37	27,9	109	3,16	**PHS 10B-1DSA25**

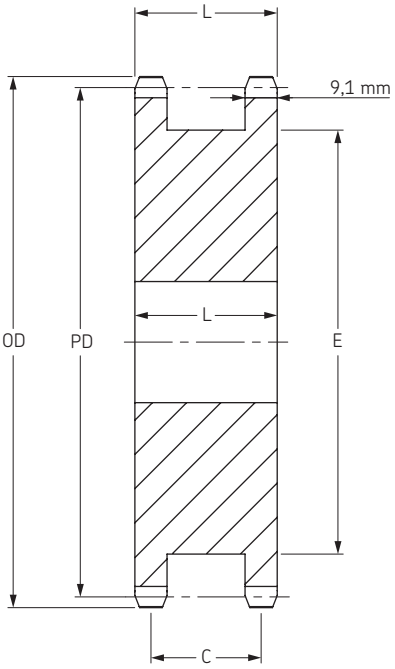

Тип A

Тип ATB

Количество зубьев	Номер втулки	Диаметры		Тип	Диаметр отверстия		Размеры				Масса без втулки	Обозначение
		OD	PD		мин	макс	L1	C	E	L2	кг	
12	1108	68,0	61,34	A	9	28	42	33,34	45	22,2	0,46	**PHS 10B-1DSTB12**
13	1108	73,0	66,32	A	9	28	42	33,34	50	22,2	0,56	**PHS 10B-1DSTB13**
14	1108	78,0	71,34	A	9	28	42	33,34	55	22,2	0,70	**PHS 10B-1DSTB14**
15	1215	83,0	76,36	A	11	32	42	33,34	60	38,1	0,68	**PHS 10B-1DSTB15**
16	1215	88,0	81,37	A	11	32	42	33,34	65	38,1	0,78	**PHS 10B-1DSTB16**
17	1615	93,0	86,39	A	14	42	42	33,34	68	38,1	0,82	**PHS 10B-1DSTB17**
18	1615	98,3	91,42	A	14	42	42	33,34	73	38,1	1,04	**PHS 10B-1DSTB18**
19	1615	103,3	96,42	A	14	42	42	33,34	78	38,1	1,23	**PHS 10B-1DSTB19**
20	1615	108,4	101,49	A	14	42	42	33,34	83	38,1	1,35	**PHS 10B-1DSTB20**
21	2012	113,4	106,52	A	14	50	42	33,34	88	31,8	1,50	**PHS 10B-1DSTB21**
22	2012	118,0	111,55	A	14	50	42	33,34	93	31,8	1,59	**PHS 10B-1DSTB22**
23	2012	123,4	116,58	A	14	50	42	33,34	98	31,8	1,68	**PHS 10B-1DSTB23**
24	2012	128,3	121,62	A	14	50	42	33,34	103	31,8	1,77	**PHS 10B-1DSTB24**
25	2012	134,0	126,66	A	14	50	42	33,34	108	31,8	1,86	**PHS 10B-1DSTB25**

Размеры даны в мм, если не указано иное

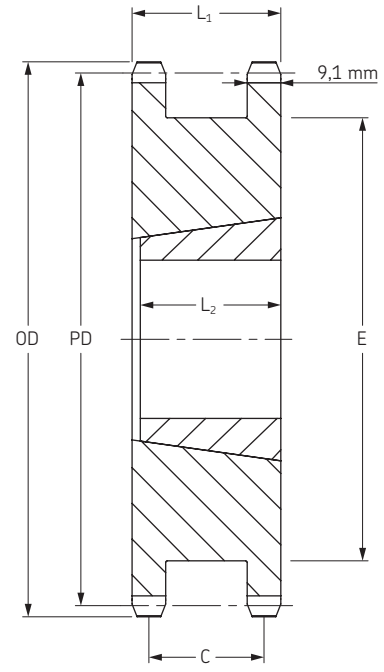

Тип ATB

Звездочки BS/ISO

Двойные (для однорядных цепей)

ISO 12B-1 Шаг 19,05 мм

Тип A

Количество зубьев	Диаметры		Тип	Диаметр отверстия		Размеры			Масса	Обозначение
	OD	PD		мин	макс	L	C	E	кг	
12	81,5	73,61	A	20	35	45	33,9	53	1,08	**PHS 12B-1DSA12**
13	87,5	79,59	A	20	38	45	33,9	59	1,29	**PHS 12B-1DSA13**
14	93,6	85,62	A	20	42	45	33,9	65	1,52	**PHS 12B-1DSA14**
15	99,8	91,61	A	20	38	45	33,9	71	1,73	**PHS 12B-1DSA15**
16	105,5	97,63	A	20	46	45	33,9	77	2,09	**PHS 12B-1DSA16**
17	111,5	103,67	A	20	55	45	33,9	71	2,41	**PHS 12B-1DSA17**
18	118,0	109,71	A	20	58	45	33,9	88	2,95	**PHS 12B-1DSA18**
19	124,2	115,75	A	20	62	45	33,9	71	3,09	**PHS 12B-1DSA19**
20	129,7	121,78	A	24	65	45	33,9	100	3,30	**PHS 12B-1DSA20**
21	136,0	127,82	A	24	70	45	33,9	71	3,62	**PHS 12B-1DSA21**
22	141,8	133,86	A	24	73	45	33,9	112	4,00	**PHS 12B-1DSA22**
23	149,0	139,90	A	24	77	45	33,9	71	4,60	**PHS 12B-1DSA23**
24	153,9	145,94	A	24	81	45	33,9	124	4,95	**PHS 12B-1DSA24**
25	160,3	151,94	A	24	85	45	33,9	71	5,30	**PHS 12B-1DSA25**

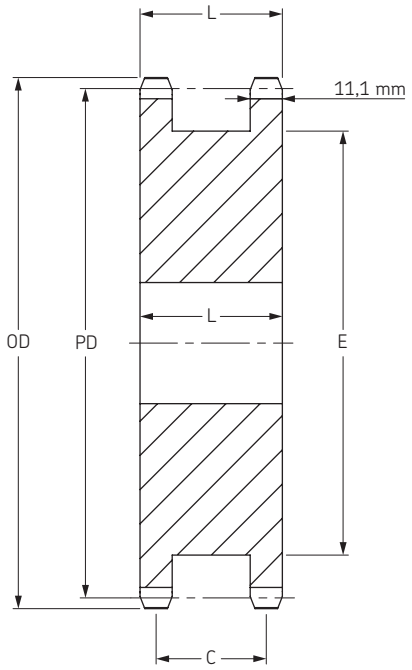

Тип A

Тип ATB

Количество зубьев	Номер втулки	Диаметры		Тип	Диаметр отверстия		Размеры				Масса без втулки	Обозначение
		OD	PD		мин	макс	L1	C	E	L2	кг	
12	1215	81,5	73,61	A	11	32	49,2	38,1	53	38,1	0,95	**PHS 12B-1DSTB12**
13	1215	87,5	79,59	A	11	32	49,2	38,1	59	38,1	1,19	**PHS 12B-1DSTB13**
14	1215	93,6	85,62	A	11	32	49,2	38,1	65	38,1	1,32	**PHS 12B-1DSTB14**
15	1615	99,8	91,61	A	14	42	49,2	38,1	72	38,1	1,44	**PHS 12B-1DSTB15**
16	1615	105,5	97,63	A	14	42	49,2	38,1	77	38,1	1,74	**PHS 12B-1DSTB16**
17	1615	111,5	103,67	A	14	42	49,2	38,1	82	38,1	2,05	**PHS 12B-1DSTB17**
18	2012	118,0	109,71	A	14	50	49,2	38,1	88	31,8	2,27	**PHS 12B-1DSTB18**
19	2012	124,2	115,75	A	14	50	49,2	38,1	94	31,8	2,64	**PHS 12B-1DSTB19**
20	2517	129,7	121,78	A	16	65	49,2	38,1	100	44,5	2,55	**PHS 12B-1DSTB20**
21	2517	136,0	127,82	A	16	65	49,2	38,1	106	44,5	2,91	**PHS 12B-1DSTB21**
22	2517	141,8	133,86	A	16	65	49,2	38,1	112	44,5	3,11	**PHS 12B-1DSTB22**
23	2517	149,0	139,90	A	16	65	49,2	38,1	118	44,5	3,32	**PHS 12B-1DSTB23**
24	2517	153,9	145,94	A	16	65	49,2	38,1	124	44,5	3,53	**PHS 12B-1DSTB24**
25	2517	160,3	151,94	A	16	65	49,2	38,1	130	44,5	3,73	**PHS 12B-1DSTB25**

Размеры даны в мм, если не указано иное

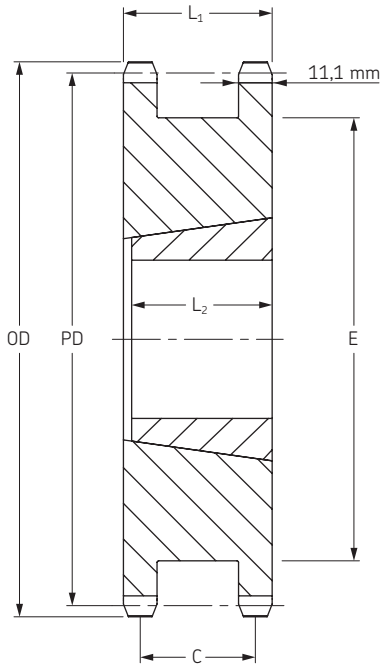

Тип ATB

Звездочки BS/ISO

Двойные (для однорядных цепей)

ISO 16B-1 Шаг 25,40 мм

Тип A

Количество зубьев	Диаметры		Тип	Диаметр отверстия		Размеры			Масса	Обозначение
	OD	PD		мин	макс	L	C	E	кг	
12	109,0	98,14	A	24	46	64	47,8	72	2,48	**PHS 16B-1DSA12**
13	117,0	106,12	A	24	50	64	47,8	78	3,09	**PHS 16B-1DSA13**
14	125,0	114,15	A	24	57	64	47,8	84	3,70	**PHS 16B-1DSA14**
15	133,0	122,17	A	24	60	64	47,8	95	4,35	**PHS 16B-1DSA15**
16	141,0	130,20	A	24	68	64	47,8	101	5,00	**PHS 16B-1DSA16**
17	149,0	138,22	A	24	71	64	47,8	111	5,75	**PHS 16B-1DSA17**
18	157,0	146,28	A	24	79	64	47,8	117	6,50	**PHS 16B-1DSA18**
19	165,2	154,33	A	24	82	64	47,8	127	7,40	**PHS 16B-1DSA19**
20	173,2	162,38	A	24	88	64	47,8	134	8,30	**PHS 16B-1DSA20**
21	181,2	170,43	A	24	95	64	47,8	143	9,20	**PHS 16B-1DSA21**
22	189,3	178,48	A	24	100	64	47,8	151	10,15	**PHS 16B-1DSA22**
23	197,5	186,59	A	24	107	64	47,8	160	11,20	**PHS 16B-1DSA23**
24	205,5	194,59	A	24	111	64	47,8	168	12,80	**PHS 16B-1DSA24**
25	213,5	178,49	A	24	115	64	47,8	176	14,40	**PHS 16B-1DSA25**

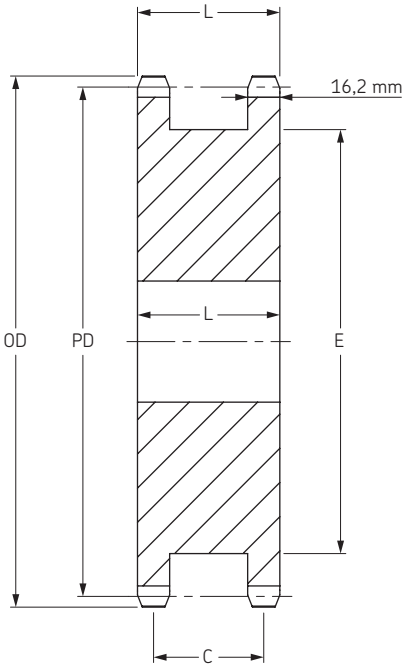

Тип A

Тип ATB

Количество зубьев	Номер втулки	Диаметры		Тип	Диаметр отверстия		Размеры				Масса без втулки	Обозначение
		OD	PD		мин	макс	L1	C	E	L2	кг	
12	1615	109,0	98,14	A	14	42	63,5	46,5	72	38,1	1,92	**PHS 16B-1DSTB12**
13	1615	117,0	106,12	A	14	42	63,5	46,5	80	38,1	2,53	**PHS 16B-1DSTB13**
14	2012	125,0	114,15	A	14	50	63,5	46,5	88	31,8	2,53	**PHS 16B-1DSTB14**
15	2012	133,0	122,17	A	14	50	63,5	46,5	96	31,8	3,10	**PHS 16B-1DSTB15**
16	2012	141,0	130,20	A	14	50	63,5	46,5	104	31,8	3,68	**PHS 16B-1DSTB16**
17	2517	149,0	138,22	A	16	65	63,5	46,5	112	44,5	3,89	**PHS 16B-1DSTB17**
18	2517	157,0	146,28	A	16	65	63,5	46,5	120	44,5	4,65	**PHS 16B-1DSTB18**
19	3020	165,2	154,33	A	25	75	63,5	46,5	128	50,8	4,50	**PHS 16B-1DSTB19**
20	3020	173,2	162,38	A	25	75	63,5	46,5	135	50,8	5,10	**PHS 16B-1DSTB20**
21	3020	181,2	170,43	A	25	75	63,5	46,5	142	50,8	6,00	**PHS 16B-1DSTB21**
22	3020	189,3	178,48	A	25	75	63,5	46,5	151	50,8	6,20	**PHS 16B-1DSTB22**
23	3525	197,5	186,59	A	35	90	63,5	46,5	160	63,5	7,15	**PHS 16B-1DSTB23**
24	3525	205,5	194,59	A	35	90	63,5	46,5	167	63,5	8,10	**PHS 16B-1DSTB24**
25	3525	213,5	178,49	A	35	90	63,5	46,5	175	63,5	9,00	**PHS 16B-1DSTB25**

Размеры даны в мм, если не указано иное

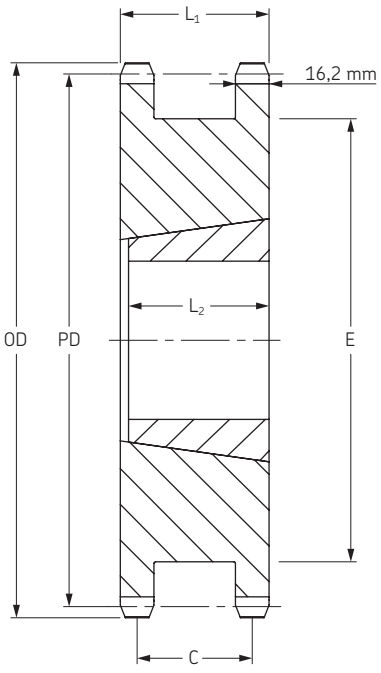

Тип ATB

Звездочки BS/ISO

Двойные (для однорядных цепей)

ISO 20B-1 **Шаг 31,75 мм**

Тип A

Количество зубьев	Диаметры		Тип	Диаметр отверстия		Размеры			Масса	Обозначение
	OD	PD		мин	макс	L	C	E	кг	
13	147,83	132,66	A	25	63,50	68,3	49,8	96	5,09	**PHS 20B-1DSA13**
14	158,24	142,67	A	25	69,85	68,3	49,8	106	6,14	**PHS 20B-1DSA14**
15	168,40	152,70	A	32	77,79	68,3	49,8	116	7,64	**PHS 20B-1DSA15**
16	178,56	162,74	A	32	82,55	68,3	49,8	114	8,77	**PHS 20B-1DSA16**
17	188,98	172,80	A	32	92,08	68,3	49,8	124	9,77	**PHS 20B-1DSA17**
18	199,14	182,83	A	32	95,25	68,3	49,8	134	10,45	**PHS 20B-1DSA18**
19	209,30	192,91	A	32	106,36	68,3	49,8	157	11,36	**PHS 20B-1DSA19**
20	219,46	202,97	A	32	106,36	68,3	49,8	167	12,05	**PHS 20B-1DSA20**
21	229,62	213,03	A	32	133,35	68,3	49,8	177	13,18	**PHS 20B-1DSA21**

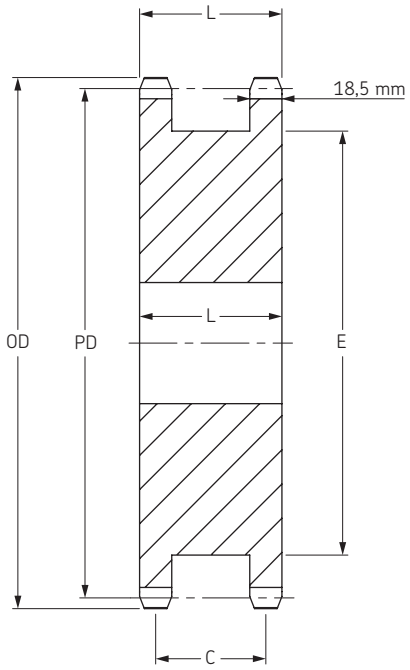

Тип A

Тип ATB

Количество зубьев	Номер втулки	Диаметры		Тип	Диаметр отверстия		Размеры				Масса без втулки	Обозначение
		OD	PD		мин	макс	L1	C	E	L2	кг	
15	2517	167,90	152,72	A	16	60	68,3	49,8	115	44,5	4,20	**PHS 20B-1DSTB15**
16	2517	177,90	162,75	A	16	60	68,3	49,8	127	44,5	5,91	**PHS 20B-1DSTB16**
17	3020	172,80	172,78	A	25	75	68,3	49,8	137	50,8	6,36	**PHS 20B-1DSTB17**
18	3020	182,83	182,85	A	25	75	68,3	49,8	147	50,8	7,27	**PHS 20B-1DSTB18**
19	3020	192,91	192,91	A	25	75	68,3	49,8	157	50,8	9,09	**PHS 20B-1DSTB19**
20	3020	218,10	202,98	A	25	75	68,3	49,8	167	50,8	10,85	**PHS 20B-1DSTB20**
21	3020	228,28	213,03	A	25	75	68,3	49,8	177	50,8	12,50	**PHS 20B-1DSTB21**
15	2517	167,90	152,72	A	16	60	68,3	49,8	115	44,5	4,20	**PHS 20B-1DSTB15**
16	2517	177,90	162,75	A	16	60	68,3	49,8	127	44,5	5,91	**PHS 20B-1DSTB16**
17	3020	172,80	172,78	A	25	75	68,3	49,8	137	50,8	6,36	**PHS 20B-1DSTB17**
18	3020	182,83	182,85	A	25	75	68,3	49,8	147	50,8	7,27	**PHS 20B-1DSTB18**
19	3020	192,91	192,91	A	25	75	68,3	49,8	157	50,8	9,09	**PHS 20B-1DSTB19**
20	3020	218,10	202,98	A	25	75	68,3	49,8	167	50,8	10,85	**PHS 20B-1DSTB20**
21	3020	228,28	213,03	A	25	75	68,3	49,8	177	50,8	12,50	**PHS 20B-1DSTB21**

Размеры даны в мм, если не указано иное

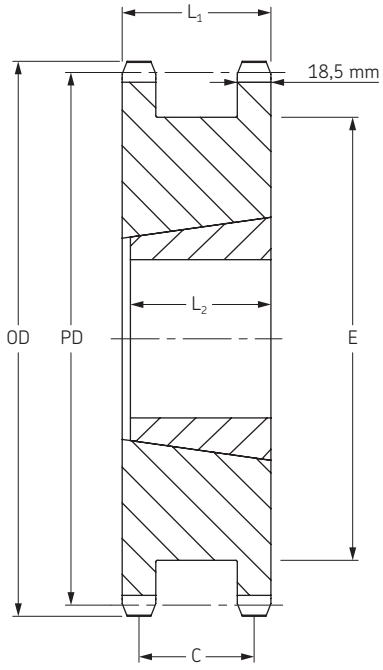

Тип ATB

Звездочки ISO/BS

Двухрядные
с “черновым” отверстием

ISO 06B-2 Шаг 9,525 мм

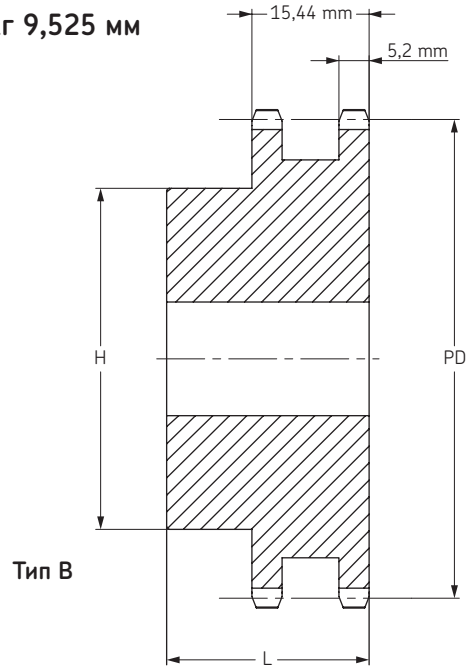

Тип B

Тип B

Количество зубьев	Диаметр делительной окружности	Тип	Диаметр отверстия		Ступица		Масса	Обозначение
			мин	макс	H	L		
	мм		мм	мм	мм	мм	кг	
12	36,80	B	10	12	25	25	0,11	**PHS 06B-2B12**
13	39,79	B	10	12	28	25	0,14	**PHS 06B-2B13**
14	42,80	B	10	18	31	25	0,17	**PHS 06B-2B14**
15	45,81	B	10	18	34	25	0,20	**PHS 06B-2B15**
16	48,82	B	12	20	37	30	0,26	**PHS 06B-2B16**
17	51,83	B	12	23	40	30	0,32	**PHS 06B-2B17**
18	54,85	B	12	25	43	30	0,37	**PHS 06B-2B18**
19	57,87	B	12	28	46	30	0,42	**PHS 06B-2B19**
20	60,89	B	12	25	49	30	0,48	**PHS 06B-2B20**
21	63,91	B	12	30	52	30	0,54	**PHS 06B-2B21**
22	66,93	B	12	28	55	30	0,61	**PHS 06B-2B22**
23	69,95	B	12	35	58	30	0,67	**PHS 06B-2B23**
24	72,97	B	12	32	61	30	0,74	**PHS 06B-2B24**
25	76,00	B	12	40	64	30	0,81	**PHS 06B-2B25**
26	79,02	B	12	32	67	30	0,92	**PHS 06B-2B26**
27	82,05	B	12	40	70	30	0,97	**PHS 06B-2B27**
28	85,07	B	12	32	73	30	1,08	**PHS 06B-2B28**
29	88,09	B	12	32	76	30	1,15	**PHS 06B-2B29**
30	91,12	B	12	40	79	30	1,23	**PHS 06B-2B30**
32	97,17	B	16	52	80	30	1,38	**PHS 06B-2B32**
35	106,26	B	16	52	80	30	1,61	**PHS 06B-2B35**
36	109,29	B	16	60	90	30	1,69	**PHS 06B-2B36**
38	115,35	B	16	50	90	30	1,84	**PHS 06B-2B38**
40	121,40	B	16	52	90	30	2,00	**PHS 06B-2B40**
42	127,46	B	16	60	90	40	2,15	**PHS 06B-2B42**
45	136,55	B	16	50	90	40	2,01	**PHS 06B-2B45**
48	145,64	B	16	60	90	40	2,61	**PHS 06B-2B48**
52	157,75	B	16	60	90	40	2,92	**PHS 06B-2B52**
57	172,91	B	16	50	90	40	2,34	**PHS 06B-2B57**
60	182,00	B	16	60	90	40	3,53	**PHS 06B-2B60**
68	206,24	B	16	60	90	40	4,14	**PHS 06B-2B68**
70	212,30	B	16	60	90	40	4,30	**PHS 06B-2B70**
72	218,37	B	16	60	90	40	4,45	**PHS 06B-2B72**
76	230,49	B	16	50	90	40	3,35	**PHS 06B-2B76**
84	254,74	B	16	60	90	40	5,37	**PHS 06B-2B84**
95	288,08	B	16	62	90	40	6,21	**PHS 06B-2B95**
96	291,11	B	16	62	90	40	6,29	**PHS 06B-2B96**
114	345,68	B	16	62	90	40	7,67	**PHS 06B-2B114**

Максимальные значения диаметра отверстия предусматривают запас для стандартного шпоночного паза. В тех случаях, когда необходимость в применении шпоночного паза отсутствует или допускается использование неглубокого шпоночного паза, можно растачивать более широкое отверстие.

ISO 08B-2 Шаг 12,70 мм

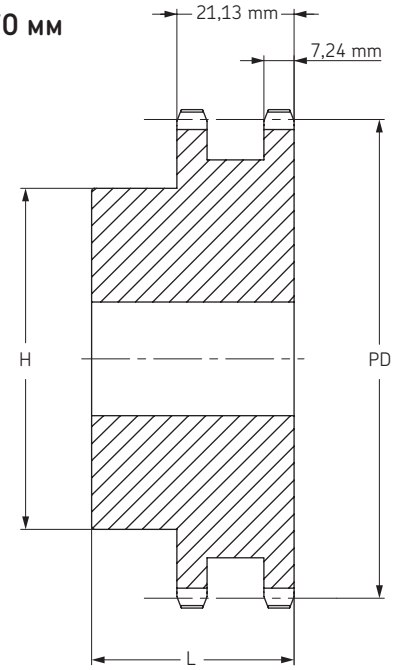

Тип B

Тип B

Количество зубьев	Диаметр делительной окружности	Тип	Диаметр отверстия		Ступица		Масса	Обозначение
			мин	макс	H	L		
	мм		мм	мм	мм	мм	кг	
10	41,10	B	10	18	28	32	0,15	**PHS 08B-2B10**
11	45,07	B	12	21	32	35	0,22	**PHS 08B-2B11**
12	49,07	B	12	19	35	35	0,29	**PHS 08B-2B12**
13	53,06	B	12	21	38	35	0,36	**PHS 08B-2B13**
14	57,07	B	12	28	42	35	0,44	**PHS 08B-2B14**
15	61,09	B	12	28	46	35	0,52	**PHS 08B-2B15**
16	65,10	B	14	33	50	35	0,61	**PHS 08B-2B16**
17	69,11	B	14	30	54	35	0,70	**PHS 08B-2B17**
18	73,14	B	14	38	58	35	0,81	**PHS 08B-2B18**
19	77,16	B	14	40	62	35	0,91	**PHS 08B-2B19**
20	81,19	B	14	40	66	35	1,10	**PHS 08B-2B20**
21	85,22	B	16	40	70	40	1,29	**PHS 08B-2B21**
22	89,24	B	16	45	70	40	1,37	**PHS 08B-2B22**
23	93,27	B	16	50	70	40	1,46	**PHS 08B-2B23**
24	97,29	B	16	50	75	40	1,64	**PHS 08B-2B24**
25	101,33	B	16	50	80	40	1,83	**PHS 08B-2B25**
26	105,36	B	16	56	85	40	1,96	**PHS 08B-2B26**
27	109,40	B	16	50	85	40	2,09	**PHS 08B-2B27**
28	113,42	B	16	60	90	40	2,31	**PHS 08B-2B28**
29	117,46	B	16	62	95	40	2,53	**PHS 08B-2B29**
30	121,50	B	16	50	100	40	2,75	**PHS 08B-2B30**
32	129,56	B	20	64	100	40	3,08	**PHS 08B-2B32**
34	137,64	B	20	64	100	40	3,24	**PHS 08B-2B34**
35	141,68	B	20	64	100	40	3,41	**PHS 08B-2B35**
36	145,72	B	20	73	100	40	3,74	**PHS 08B-2B36**
38	153,80	B	20	55	100	40	4,08	**PHS 08B-2B38**
40	161,87	B	20	73	100	50	4,00	**PHS 08B-2B40**
42	169,95	B	20	73	108	50	3,90	**PHS 08B-2B42**
45	182,07	B	20	55	108	50	3,70	**PHS 08B-2B45**
48	194,18	B	20	73	108	50	4,10	**PHS 08B-2B48**
54	218,43	B	20	73	108	50	4,70	**PHS 08B-2B54**
57	230,54	B	20	55	108	50	5,01	**PHS 08B-2B57**
60	242,66	B	20	73	108	50	5,34	**PHS 08B-2B60**
68	274,99	B	20	73	108	55	5,68	**PHS 08B-2B68**
72	291,16	B	20	73	108	55	6,02	**PHS 08B-2B72**
76	307,33	B	20	60	108	55	6,36	**PHS 08B-2B76**
84	339,65	B	20	80	120	55	8,31	**PHS 08B-2B84**
95	384,10	B	20	60	110	55	10,26	**PHS 08B-2B95**
96	388,15	B	20	80	110	55	11,00	**PHS 08B-2B96**
114	460,90	B	20	80	110	55	12,45	**PHS 08B-2B114**

Максимальные значения диаметра отверстия предусматривают запас для стандартного шпоночного паза. В тех случаях, когда необходимость в применении шпоночного паза отсутствует или допускается использование неглубокого шпоночного паза, можно растачивать более широкое отверстие.

Звездочки ISO/BS

Двухрядные
с “черновым” отверстием

ISO 10B-2 Шаг 15,88 мм

Тип B

Количество зубьев	Диаметр делительной окружности	Тип	Диаметр отверстия		Ступица		Масса	Обозначение
			мин	макс	H	L		
	мм		мм	мм	мм	мм	кг	
11	56,34	B	14	24	39	40	0,45	**PHS 10B-2B11**
12	61,34	B	14	25	44	40	0,57	**PHS 10B-2B12**
13	66,32	B	14	29	49	40	0,70	**PHS 10B-2B13**
14	71,34	B	14	35	54	40	0,84	**PHS 10B-2B14**
15	76,36	B	14	35	59	40	0,99	**PHS 10B-2B15**
16	81,37	B	16	40	64	45	1,23	**PHS 10B-2B16**
17	86,39	B	16	40	69	45	1,47	**PHS 10B-2B17**
18	91,42	B	16	48	74	45	1,68	**PHS 10B-2B18**
19	96,45	B	16	46	79	45	1,90	**PHS 10B-2B19**
20	101,49	B	16	56	84	45	2,10	**PHS 10B-2B20**
21	106,52	B	16	55	85	45	2,31	**PHS 10B-2B21**
22	111,55	B	16	60	90	45	2,58	**PHS 10B-2B22**
23	116,58	B	16	55	95	45	2,85	**PHS 10B-2B23**
24	121,62	B	16	64	100	45	3,14	**PHS 10B-2B24**
25	126,66	B	16	55	105	45	3,44	**PHS 10B-2B25**
26	131,70	B	20	73	110	45	3,69	**PHS 10B-2B26**
27	136,75	B	20	55	110	45	3,95	**PHS 10B-2B27**
28	141,78	B	20	76	115	45	4,25	**PHS 10B-2B28**
29	146,83	B	20	76	115	45	4,55	**PHS 10B-2B29**
30	151,87	B	20	58	120	45	4,87	**PHS 10B-2B30**
32	161,95	B	20	80	120	45	4,95	**PHS 10B-2B32**
35	177,10	B	20	80	120	45	5,08	**PHS 10B-2B35**
36	182,15	B	20	80	120	45	5,11	**PHS 10B-2B36**
38	192,24	B	20	58	120	45	5,20	**PHS 10B-2B38**
40	202,34	B	20	80	120	45	5,41	**PHS 10B-2B40**
45	227,58	B	20	60	120	50	5,94	**PHS 10B-2B45**
48	242,73	B	20	80	120	50	7,27	**PHS 10B-2B48**
57	288,18	B	20	60	120	50	8,61	**PHS 10B-2B57**
60	303,32	B	20	85	120	57	9,30	**PHS 10B-2B60**
70	353,84	B	20	85	120	57	9,99	**PHS 10B-2B70**
76	384,16	B	20	85	120	57	10,68	**PHS 10B-2B76**
80	404,35	B	20	85	130	58	11,00	**PHS 10B-2B80**
95	480,14	B	20	85	130	58	12,00	**PHS 10B-2B95**
114	576,13	B	20	85	130	58	13,00	**PHS 10B-2B114**

Максимальные значения диаметра отверстия предусматривают запас для стандартного шпоночного паза. В тех случаях, когда необходимость в применении шпоночного паза отсутствует или допускается использование неглубокого шпоночного паза, можно растачивать более широкое отверстие.

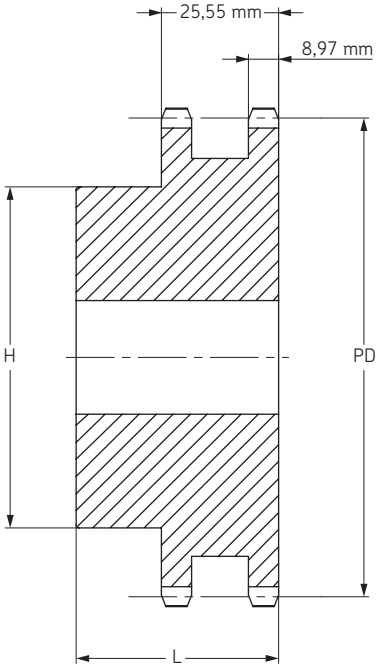

Тип B

Звездочки ISO/BS

Двухрядные
с “черновым” отверстием

ISO 12B-2 Шаг 19,05 мм

Тип B/C

Количество зубьев	Диаметр делительной окружности	Тип	Диаметр отверстия		Ступица		Масса	Обозначение
			мин	макс	H	L		
	мм		мм	мм	мм	мм	кг	
10	61,65	B	12	32	42	45	0,57	**PHS 12B-2B10**
11	67,61	B	16	32	47	50	0,80	**PHS 12B-2B11**
12	73,61	B	16	32	53	50	1,03	**PHS 12B-2B12**
13	79,59	B	16	36	59	50	1,26	**PHS 12B-2B13**
14	85,61	B	16	42	65	50	1,52	**PHS 12B-2B14**
15	91,63	B	16	44	71	50	1,78	**PHS 12B-2B15**
16	97,65	B	20	51	77	50	2,08	**PHS 12B-2B16**
17	103,67	B	20	55	83	50	2,37	**PHS 12B-2B17**
18	109,71	B	20	60	89	50	2,72	**PHS 12B-2B18**
19	115,75	B	20	55	95	50	3,07	**PHS 12B-2B19**
20	121,78	B	20	64	100	50	3,39	**PHS 12B-2B20**
21	127,82	B	20	60	100	50	3,70	**PHS 12B-2B21**
22	133,86	B	20	64	100	50	4,11	**PHS 12B-2B22**
23	139,90	B	20	60	110	50	4,52	**PHS 12B-2B23**
24	145,94	B	20	73	110	50	4,96	**PHS 12B-2B24**
25	152,00	B	20	60	120	50	5,39	**PHS 12B-2B25**
26	158,04	B	20	80	120	50	5,74	**PHS 12B-2B26**
27	164,09	B	20	60	120	50	6,09	**PHS 12B-2B27**
28	170,13	B	20	80	120	50	6,45	**PHS 12B-2B28**
30	182,25	B	20	60	120	50	7,17	**PHS 12B-2B30**
32	194,36	B	20	85	120	50	8,41	**PHS 12B-2B32**
35	212,52	B	20	85	120	50	9,70	**PHS 12B-2B35**
36	218,58	B	25	85	120	50	10,12	**PHS 12B-2B36**
38	230,69	B	25	65	120	50	10,98	**PHS 12B-2B38**
40	242,81	B	25	85	120	50	11,84	**PHS 12B-2B40**
45	273,10	B	25	65	136	62	10,58	**PHS 12B-2B45**
48	291,27	B	25	85	136	62	15,26	**PHS 12B-2B48**
57	345,81	B	25	70	136	62	11,72	**PHS 12B-2B57**
60	363,99	B	25	85	136	62	20,40	**PHS 12B-2B60**
68	412,49	C	25	85	140	63	23,83	**PHS 12B-2C68**
76	460,99	C	25	80	140	63	18,50	**PHS 12B-2C76**
80	485,22	C	25	85	140	63	28,97	**PHS 12B-2C80**
95	576,17	C	25	93	140	63	35,39	**PHS 12B-2C95**
96	582,23	C	25	93	140	63	35,82	**PHS 12B-2C96**
114	691,36	C	25	93	140	63	43,53	**PHS 12B-2C114**

Максимальные значения диаметра отверстия предусматривают запас для стандартного шпоночного паза. В тех случаях, когда необходимость в применении шпоночного паза отсутствует или допускается использование неглубокого шпоночного паза, можно растачивать более широкое отверстие.

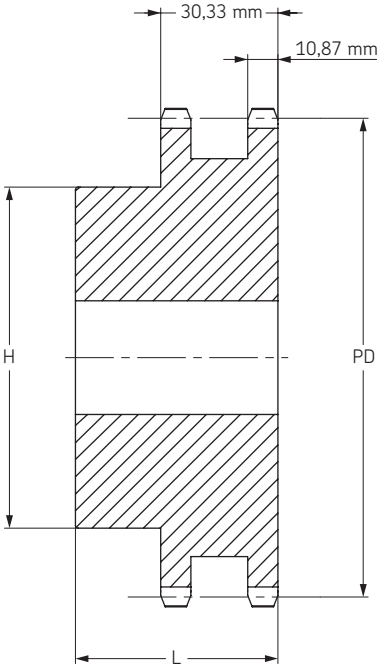

Тип B

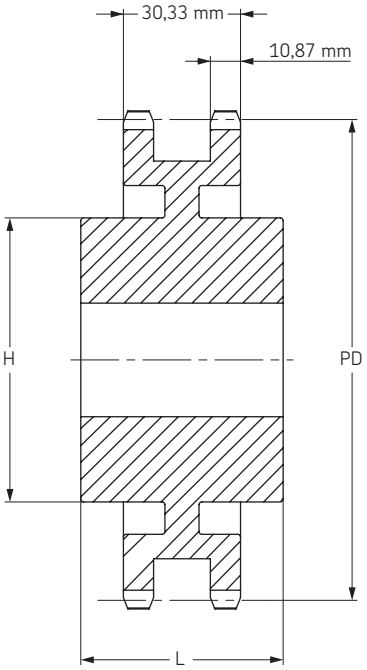

Тип C

Звездочки ISO/BS

Двухрядные
с “черновым” отверстием

ISO 16B-2 Шаг 25,40 мм

Тип B/C

Количество зубьев	Диаметр делительной окружности	Тип	Диаметр отверстия		Ступица		Масса	Обозначение
			мин	макс	H	L		
	мм		мм	мм	мм	мм	кг	
11	90,14	B	20	42	64	70	1,86	**PHS 16B-2B11**
12	98,14	B	20	45	72	70	2,54	**PHS 16B-2B12**
13	106,12	B	20	48	80	70	3,22	**PHS 16B-2B13**
14	114,15	B	20	53	88	70	3,90	**PHS 16B-2B14**
15	122,17	B	20	58	96	70	4,58	**PHS 16B-2B15**
16	130,20	B	20	66	104	70	5,35	**PHS 16B-2B16**
17	138,22	B	20	70	112	70	6,12	**PHS 16B-2B17**
18	146,28	B	20	80	120	70	7,02	**PHS 16B-2B18**
19	154,33	B	20	70	128	70	7,91	**PHS 16B-2B19**
20	162,38	B	20	85	130	70	8,59	**PHS 16B-2B20**
21	170,43	B	25	75	130	70	9,26	**PHS 16B-2B21**
22	178,48	B	25	85	130	70	10,05	**PHS 16B-2B22**
23	186,53	B	25	75	130	70	10,84	**PHS 16B-2B23**
24	194,59	B	25	85	130	70	11,70	**PHS 16B-2B24**
25	202,66	B	25	75	130	70	12,56	**PHS 16B-2B25**
26	210,72	B	25	85	130	70	13,52	**PHS 16B-2B26**
27	218,79	B	25	75	130	70	14,48	**PHS 16B-2B27**
28	226,85	B	25	85	130	70	15,49	**PHS 16B-2B28**
29	234,92	B	25	85	130	70	16,51	**PHS 16B-2B29**
30	243,00	B	25	75	130	70	17,52	**PHS 16B-2B30**
32	259,13	B	25	95	140	70	20,13	**PHS 16B-2B32**
35	283,36	B	25	95	140	70	24,04	**PHS 16B-2B35**
36	291,44	B	25	95	140	70	25,34	**PHS 16B-2B36**
38	307,59	B	25	75	140	70	27,95	**PHS 16B-2B38**
42	339,90	B	25	95	140	70	32,35	**PHS 16B-2B42**
45	364,13	C	25	85	140	70	22,00	**PHS 16B-2C45**
57	461,07	C	25	85	150	85	34,50	**PHS 16B-2C57**
60	485,32	C	25	95	150	85	52,14	**PHS 16B-2C60**
68	549,98	C	25	96	160	90	60,93	**PHS 16B-2C68**
76	614,65	C	25	100	160	90	51,50	**PHS 16B-2C76**
80	646,96	C	25	102	160	90	74,13	**PHS 16B-2C80**
95	768,22	C	25	100	160	90	90,62	**PHS 16B-2C95**
114	921,81	C	25	102	160	90	111,51	**PHS 16B-2C114**

Максимальные значения диаметра отверстия предусматривают запас для стандартного шпоночного паза. В тех случаях, когда необходимость в применении шпоночного паза отсутствует или допускается использование неглубокого шпоночного паза, можно растачивать более широкое отверстие.

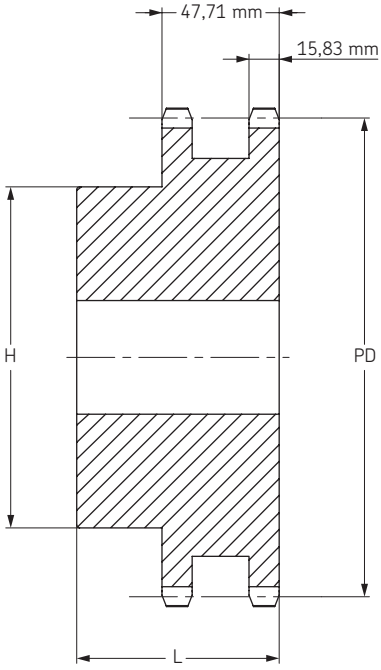

Тип B

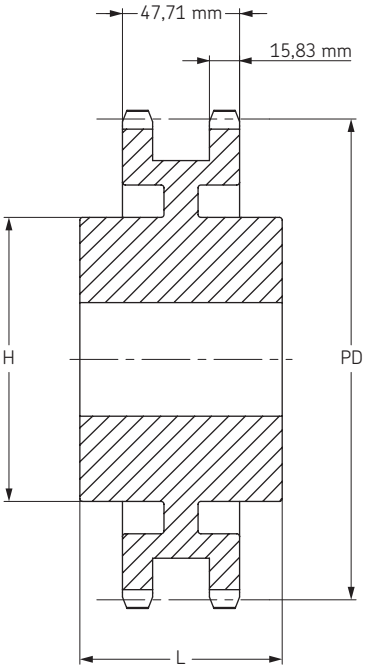

Тип C

Звездочки ISO/BS

Двухрядные
с “черновым” отверстием

ISO 20B-2 Шаг 31,75 мм

Тип B/C

Количество зубьев	Диаметр делительной окружности	Тип	Диаметр отверстия		Ступица		Масса	Обозначение
			мин	макс	H	L		
	мм		мм	мм	мм	мм	кг	
10	102,75	B	20	45	70	75	2,90	**PHS 20B-2B10**
11	112,70	B	20	52	80	80	3,67	**PHS 20B-2B11**
12	122,67	B	20	60	90	80	4,31	**PHS 20B-2B12**
13	132,67	B	20	64	100	80	5,53	**PHS 20B-2B13**
14	142,68	B	20	73	110	80	6,62	**PHS 20B-2B14**
15	152,71	B	20	80	120	80	7,76	**PHS 20B-2B15**
16	162,75	B	25	80	120	80	9,12	**PHS 20B-2B16**
17	172,79	B	25	80	120	80	10,44	**PHS 20B-2B17**
18	182,84	B	25	80	120	80	11,71	**PHS 20B-2B18**
19	192,90	B	25	80	120	80	12,92	**PHS 20B-2B19**
20	202,96	B	25	80	120	80	15,43	**PHS 20B-2B20**
21	213,03	B	25	92	140	80	16,55	**PHS 20B-2B21**
22	223,10	B	25	92	140	80	17,70	**PHS 20B-2B22**
23	233,17	B	25	92	140	80	19,05	**PHS 20B-2B23**
24	243,25	B	25	96	140	80	20,43	**PHS 20B-2B24**
25	253,32	B	25	96	140	80	21,77	**PHS 20B-2B25**
26	263,41	B	25	96	150	80	23,15	**PHS 20B-2B26**
27	273,49	B	25	96	150	80	24,97	**PHS 20B-2B27**
28	283,57	B	25	96	150	80	26,78	**PHS 20B-2B28**
30	303,75	B	25	96	150	80	30,41	**PHS 20B-2B30**
32	323,92	B	25	96	150	80	32,22	**PHS 20B-2B32**
35	354,20	C	25	100	150	80	34,02	**PHS 20B-2C35**
36	364,29	C	30	100	150	80	34,70	**PHS 20B-2C36**
38	384,48	C	30	100	150	80	43,72	**PHS 20B-2C38**
42	424,86	C	30	100	160	90	43,55	**PHS 20B-2C42**
45	455,15	C	30	100	160	90	46,72	**PHS 20B-2C45**
57	576,35	C	30	100	160	100	64,10	**PHS 20B-2C57**
60	606,66	C	30	125	160	100	79,38	**PHS 20B-2C60**
68	687,48	C	30	125	180	100	87,74	**PHS 20B-2C68**
76	768,30	C	30	125	180	100	96,11	**PHS 20B-2C76**
80	808,71	C	30	125	180	100	100,30	**PHS 20B-2C80**
95	960,28	C	30	125	180	100	115,98	**PHS 20B-2C95**
114	1152,26	C	30	125	180	100	135,85	**PHS 20B-2C114**

Максимальные значения диаметра отверстия предусматривают запас для стандартного шпоночного паза. В тех случаях, когда необходимость в применении шпоночного паза отсутствует или допускается использование неглубокого шпоночного паза, можно растачивать более широкое отверстие.

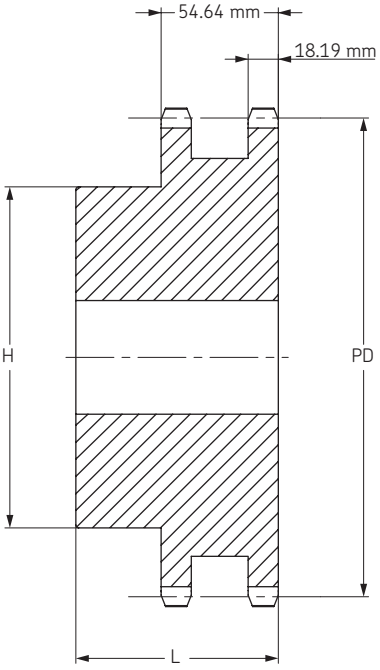

Тип B

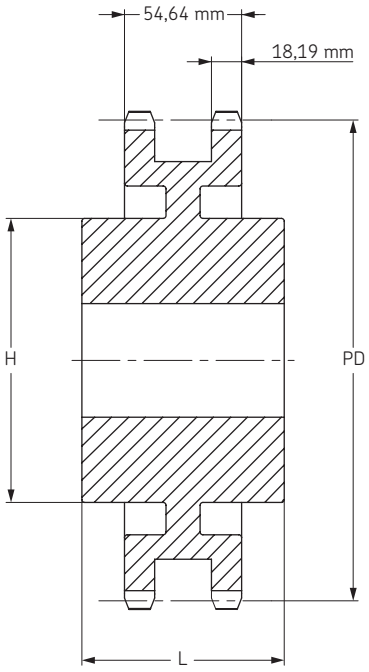

Тип C

Звездочки ISO/BS

Двухрядные
с “черновым” отверстием

ISO 24B-2 Шаг 38,10 мм

Тип B/C

Количество зубьев	Диаметр делительной окружности	Тип	Диаметр отверстия		Ступица		Масса	Обозначение
			мин	макс	H	L		
	мм		мм	мм	мм	мм	кг	
11	135,23	B	25	60	90	100	6,50	**PHS 24B-2B11**
12	147,21	B	25	67	102	100	8,13	**PHS 24B-2B12**
13	159,20	B	25	76	114	100	9,92	**PHS 24B-2B13**
14	171,22	B	25	84	128	100	11,98	**PHS 24B-2B14**
15	183,25	B	25	93	132	100	14,13	**PHS 24B-2B15**
16	195,29	B	25	100	136	100	16,35	**PHS 24B-2B16**
17	207,35	B	25	100	136	100	17,85	**PHS 24B-2B17**
18	219,41	B	25	108	150	100	20,35	**PHS 24B-2B18**
19	231,48	B	25	108	160	100	22,56	**PHS 24B-2B19**
20	243,55	B	25	108	160	100	24,78	**PHS 24B-2B20**
21	255,63	B	25	108	160	100	26,99	**PHS 24B-2B21**
22	267,72	B	25	108	160	100	29,74	**PHS 24B-2B22**
23	279,80	B	25	108	160	100	32,87	**PHS 24B-2B23**
24	291,90	B	25	108	160	100	36,00	**PHS 24B-2B24**
25	303,99	B	25	108	160	100	39,13	**PHS 24B-2B25**
26	316,09	B	30	108	160	100	42,26	**PHS 24B-2B26**
27	328,19	B	30	108	160	100	45,40	**PHS 24B-2B27**
28	340,29	B	30	108	160	100	48,53	**PHS 24B-2B28**
29	352,39	B	30	108	160	100	51,66	**PHS 24B-2B29**
30	364,49	B	30	108	160	100	54,79	**PHS 24B-2B30**
32	388,71	B	30	108	160	100	61,05	**PHS 24B-2B32**
38	461,37	B	30	137	160	100	72,01	**PHS 24B-2B38**
40	485,60	C	30	137	160	100	75,80	**PHS 24B-2C40**
42	509,83	C	30	137	180	100	79,59	**PHS 24B-2C42**
45	546,19	C	30	137	180	100	85,28	**PHS 24B-2C45**
48	582,54	C	30	137	180	100	90,97	**PHS 24B-2C48**
50	606,78	C	30	137	180	100	94,76	**PHS 24B-2C50**
54	655,26	C	30	161	180	110	127,46	**PHS 24B-2C54**
57	691,62	C	30	161	180	110	140,74	**PHS 24B-2C57**
60	727,99	C	30	161	180	120	154,02	**PHS 24B-2C60**
68	824,97	C	30	161	200	120	189,45	**PHS 24B-2C68**
72	873,46	C	30	161	200	120	207,16	**PHS 24B-2C72**
76	921,96	C	30	161	200	120	224,87	**PHS 24B-2C76**
95	1152,33	C	30	161	200	120	309,00	**PHS 24B-2C95**
96	1164,46	C	30	161	200	120	313,43	**PHS 24B-2C96**
114	1382,72	C	30	161	200	120	393,13	**PHS 24B-2C114**

Максимальные значения диаметра отверстия предусматривают запас для стандартного шпоночного паза. В тех случаях, когда необходимость в применении шпоночного паза отсутствует или допускается использование неглубокого шпоночного паза, можно растачивать более широкое отверстие.

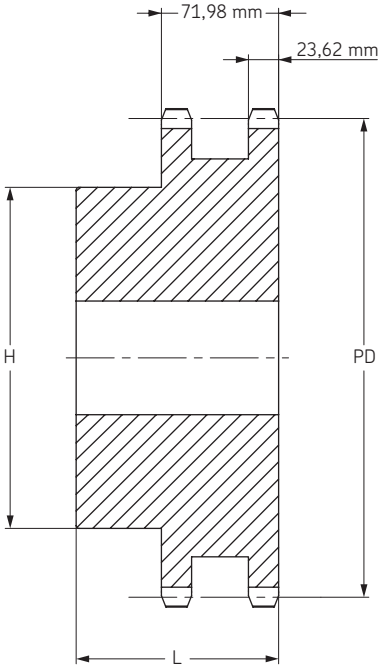

Тип B

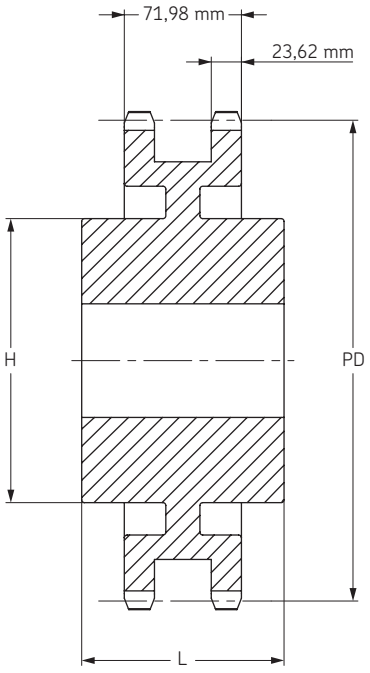

Тип C

Звездочки ISO/BS

Двухрядные
с “черновым” отверстием

ISO 28B-2 Шаг 44,45 мм

Тип B/C

Количество зубьев	Диаметр делительной окружности	Тип	Диаметр отверстия		Ступица		Масса	Обозначение
			мин	макс	H	L		
	мм		мм	мм	мм	мм	кг	
11	157,77	B	25	73	112	120	10,21	**PHS 28B-2B11**
12	171,74	B	25	84	125	120	13,02	**PHS 28B-2B12**
13	185,75	B	25	84	125	120	16,00	**PHS 28B-2B13**
14	199,76	B	25	87	125	120	19,28	**PHS 28B-2B14**
15	213,79	B	25	96	145	120	22,91	**PHS 28B-2B15**
16	227,84	B	30	108	160	120	26,92	**PHS 28B-2B16**
17	241,91	B	30	114	160	120	30,83	**PHS 28B-2B17**
18	255,98	B	30	114	160	120	34,74	**PHS 28B-2B18**
19	270,06	B	30	133	180	120	38,93	**PHS 28B-2B19**
20	284,15	B	30	133	180	120	44,27	**PHS 28B-2B20**
21	298,24	B	30	133	180	120	45,08	**PHS 28B-2B21**
22	312,34	B	30	133	180	120	48,15	**PHS 28B-2B22**
23	326,44	B	30	133	180	120	51,59	**PHS 28B-2B23**
24	340,55	B	30	133	180	120	55,03	**PHS 28B-2B24**
25	354,66	B	30	133	180	120	58,47	**PHS 28B-2B25**
26	368,77	B	30	133	180	120	64,06	**PHS 28B-2B26**
28	397,00	B	30	133	180	120	76,05	**PHS 28B-2B28**
30	425,24	B	30	133	180	120	89,16	**PHS 28B-2B30**
32	453,49	B	30	133	180	120	103,38	**PHS 28B-2B32**
38	538,27	B	30	133	200	120	97,53	**PHS 28B-2B38**
40	566,54	C	30	137	200	120	109,47	**PHS 28B-2C40**
45	637,22	C	30	137	200	120	137,32	**PHS 28B-2C45**
48	679,63	C	30	137	200	120	153,61	**PHS 28B-2C48**
54	764,46	C	30	162	200	120	204,44	**PHS 28B-2C54**
57	806,90	C	30	162	200	120	210,02	**PHS 28B-2C57**
60	849,32	C	30	162	200	130	230,82	**PHS 28B-2C60**
68	962,46	C	30	162	200	130	273,98	**PHS 28B-2C68**
72	1019,05	C	30	162	200	130	305,70	**PHS 28B-2C72**
76	1075,62	C	30	162	200	130	323,56	**PHS 28B-2C76**

Максимальные значения диаметра отверстия предусматривают запас для стандартного шпоночного паза. В тех случаях, когда необходимость в применении шпоночного паза отсутствует или допускается использование неглубокого шпоночного паза, можно растачивать более широкое отверстие.

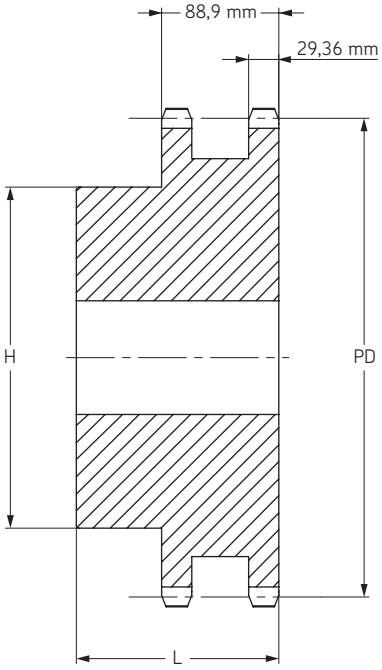

Тип B

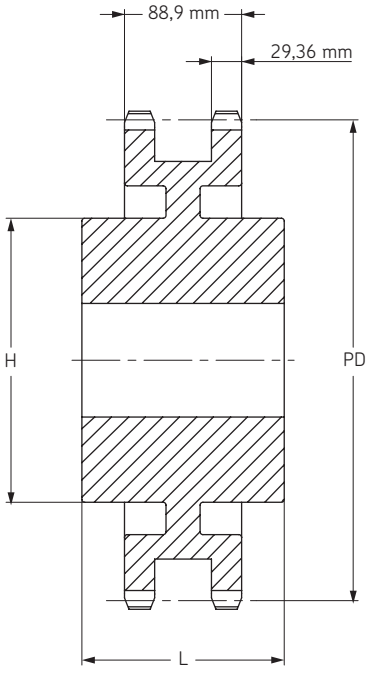

Тип C

Звездочки ISO/BS

Двухрядные
с “черновым” отверстием

ISO 32B-2 Шаг 50,80 мм

Тип B/C

Количество зубьев	Диаметр делительной окружности	Тип	Диаметр отверстия		Ступица		Масса	Обозначение
			мин	макс	H	L		
	мм		мм	мм	мм	мм	кг	
11	180,34	B	30	80	120	120	10,42	**PHS 32B-2B11**
12	196,29	B	30	89	133	120	16,32	**PHS 32B-2B12**
13	212,29	B	30	96	145	120	21,77	**PHS 32B-2B13**
14	228,29	B	30	103	145	120	26,31	**PHS 32B-2B14**
15	244,30	B	30	106	160	120	30,84	**PHS 32B-2B15**
16	260,40	B	30	120	160	120	34,02	**PHS 32B-2B16**
17	276,40	B	30	120	180	120	41,28	**PHS 32B-2B17**
18	292,55	B	30	120	180	120	43,55	**PHS 32B-2B18**
19	308,66	B	30	120	200	120	48,53	**PHS 32B-2B19**
20	324,71	B	30	130	200	120	53,98	**PHS 32B-2B20**
21	340,82	B	30	130	200	120	58,97	**PHS 32B-2B21**
22	356,98	B	30	130	200	120	63,96	**PHS 32B-2B22**
23	373,08	B	30	130	200	120	71,21	**PHS 32B-2B23**
24	389,18	B	30	130	200	120	77,57	**PHS 32B-2B24**
25	405,33	B	30	130	200	120	84,82	**PHS 32B-2B25**
26	421,44	B	30	130	200	120	91,17	**PHS 32B-2B26**
28	453,69	B	30	130	200	120	101,13	**PHS 32B-2B28**
30	486,00	B	30	130	200	120	116,57	**PHS 32B-2B30**
38	615,14	B	30	178	200	120	170,25	**PHS 32B-2B38**
40	647,49	C	30	178	200	120	177,46	**PHS 32B-2C40**
45	728,26	C	30	178	200	120	195,50	**PHS 32B-2C45**
48	776,72	C	30	178	200	120	204,51	**PHS 32B-2C48**
54	873,68	C	30	178	220	120	222,53	**PHS 32B-2C54**
57	922,16	C	30	178	220	120	231,54	**PHS 32B-2C57**
68	1099,96	C	30	178	220	130	255,83	**PHS 32B-2C68**
76	1229,28	C	30	178	220	130	292,83	**PHS 32B-2C76**

Максимальные значения диаметра отверстия предусматривают запас для стандартного шпоночного паза. В тех случаях, когда необходимость в применении шпоночного паза отсутствует или допускается использование неглубокого шпоночного паза, можно растачивать более широкое отверстие.

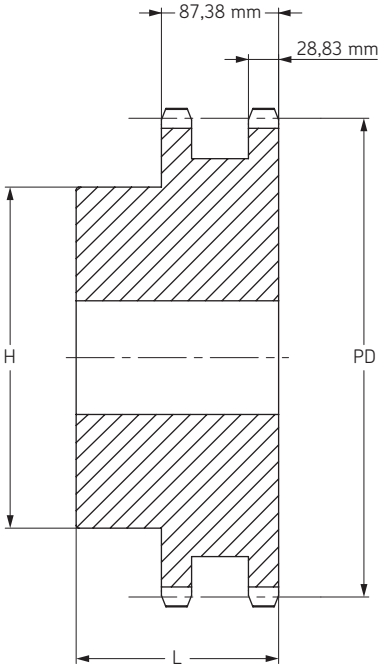

Тип B

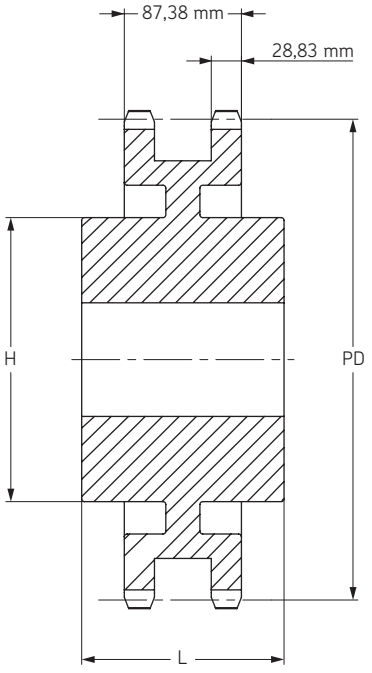

Тип C

Звездочки BS/ISO

Двухрядные
с конической втулкой

ISO 06B-2 Шаг 9,525 мм

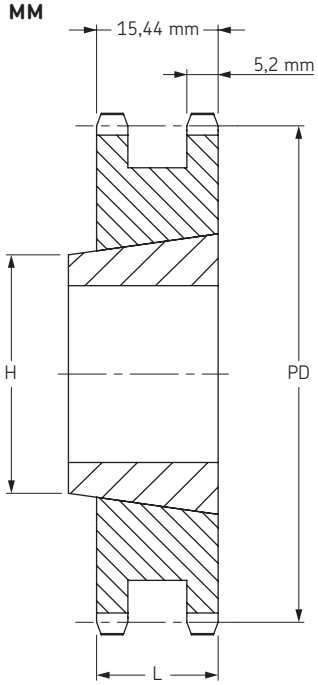

Тип A

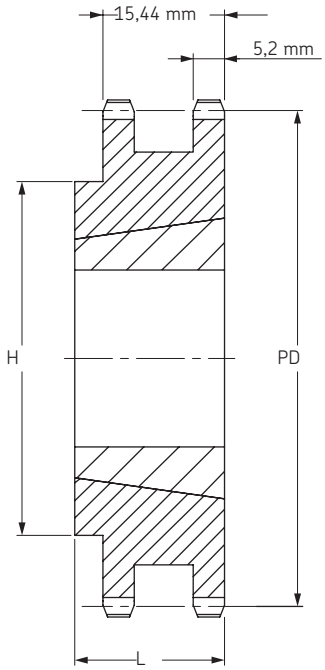

Тип B

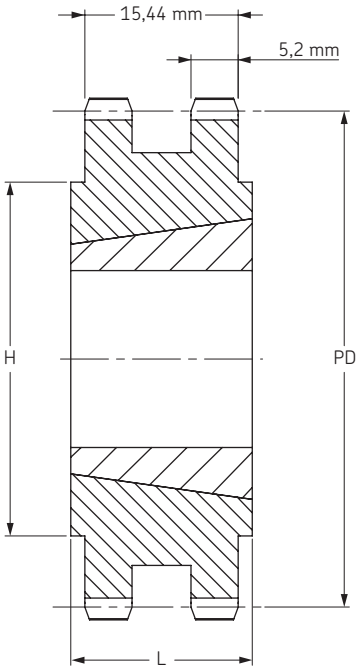

Тип C

Тип A/B/C

Количество зубьев	Диаметр делительной окружности	Тип	Номер втулки	Диаметр отверстия		Размеры		Масса		Обозначение
				мин	макс	L	H	Звездочка	Втулка	
	мм			мм	мм	мм	мм	кг	кг	
16	48,82	B	1108	9	25,4	22	41	0,06	0,12	**PHS 06B-2TB16**
17	51,83	B	1008	9	25,4	22	41	0,12	0,09	**PHS 06B-2TB17**
18	54,85	B	1008	9	25,4	22	45,0	0,18	0,09	**PHS 06B-2TB18**
19	57,87	B	1008	9	25,4	22	46,0	0,20	0,09	**PHS 06B-2TB19**
20	60,89	B	1008	9	25,4	22	48,0	0,24	0,09	**PHS 06B-2TB20**
21	63,91	B	1008	9	25,4	22	49,0	0,29	0,09	**PHS 06B-2TB21**
22	66,93	B	1108	9	25,4	22	52,0	0,30	0,12	**PHS 06B-2TB22**
23	69,95	B	1210	11	31,8	25	59,0	0,26	0,21	**PHS 06B-2TB23**
24	72,97	B	1210	11	31,8	25	63,0	0,34	0,21	**PHS 06B-2TB24**
25	76,00	B	1210	11	31,8	25	64,0	0,41	0,21	**PHS 06B-2TB25**
26	79,02	B	1210	11	31,8	25	65,0	0,45	0,21	**PHS 06B-2TB26**
27	82,05	B	1210	11	31,8	25	70,0	0,50	0,21	**PHS 06B-2TB27**
28	85,07	B	1210	11	31,8	25	70,0	0,54	0,21	**PHS 06B-2TB28**
29	88,09	B	1210	11	31,8	25	70,0	0,51	0,21	**PHS 06B-2TB29**
30	91,12	B	1210	11	31,8	25	75,0	0,61	0,21	**PHS 06B-2TB30**
32	97,17	B	1610	14	41,3	25	80,0	0,75	0,31	**PHS 06B-2TB32**
35	106,26	B	1610	14	41,3	25	80,0	0,95	0,31	**PHS 06B-2TB35**
38	115,35	B	1610	14	41,3	25	80,0	1,16	0,31	**PHS 06B-2TB38**
40	121,40	B	1610	14	41,3	25	80,0	1,30	0,31	**PHS 06B-2TB40**
45	136,55	B	1610	14	41,3	25	80,0	1,64	0,31	**PHS 06B-2TB45**
48	145,64	B	1610	14	41,3	25	80,0	1,85	0,31	**PHS 06B-2TB48**
54	163,82	B	1610	14	41,3	25	80,0	2,26	0,31	**PHS 06B-2TB54**
57	172,91	B	1610	14	41,3	25	80,0	1,75	0,31	**PHS 06B-2TB57**
60	182,00	B	1610	14	41,3	25	80,0	2,67	0,31	**PHS 06B-2TB60**
70	212,30	B	1610	14	41,3	25	80,0	3,36	0,31	**PHS 06B-2TB70**
76	230,49	B	1610	14	41,3	25	80,0	3,19	0,31	**PHS 06B-2TB76**
95	288,08	B	1610	14	41,3	25	90,0	5,08	0,31	**PHS 06B-2TB95**
114	345,68	B	1615	14	50,8	38	95,0	6,39	0,59	**PHS 06B-2TB114**

Звездочки BS/ISO

Двухрядные
с конической втулкой

ISO 08B-2 Шаг 12,70 мм

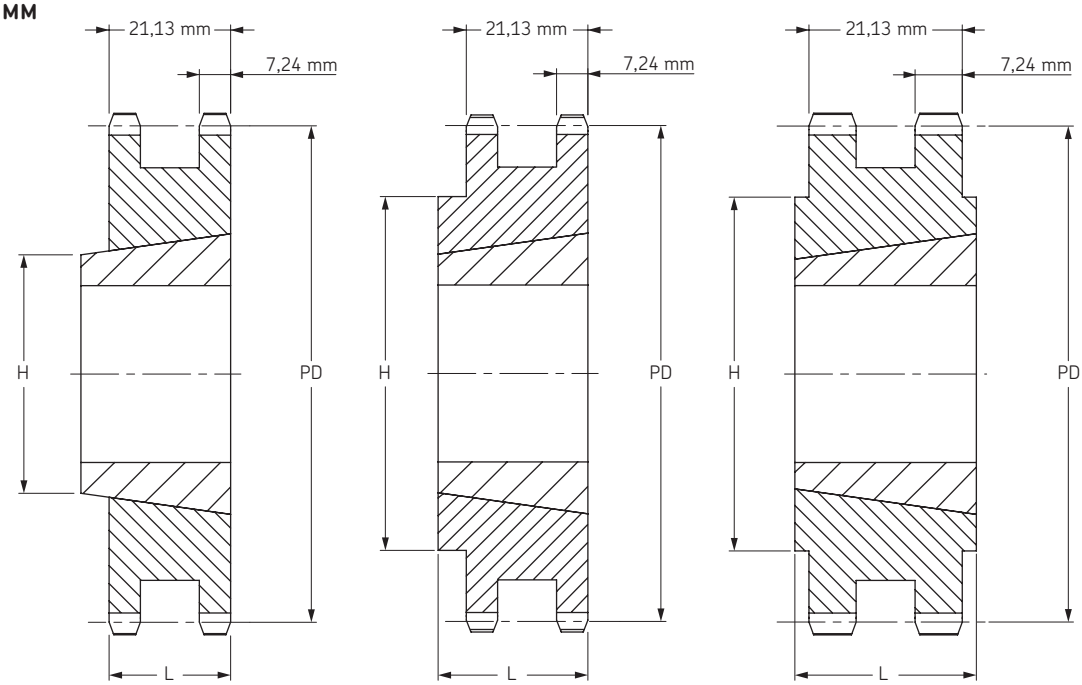

Тип A **Тип B** **Тип C**

Тип A/B/C

Количество зубьев	Диаметр делительной окружности	Тип	Номер втулки	Диаметр отверстия		Размеры		Масса		Обозначение
				мин	макс	L	H	Звездочка	Втулка	
	мм			мм	мм	мм	мм	кг	кг	
15	61,09	A	1008	9	25,4	22	46	0,23	0,09	**PHS 08B-2TB15**
16	65,10	A	1108	9	28,0	22	50	0,25	0,12	**PHS 08B-2TB16**
17	69,11	A	1210	11	31,8	25	56	0,26	0,21	**PHS 08B-2TB17**
18	73,14	B	1210	11	31,8	25	60	0,31	0,21	**PHS 08B-2TB18**
19	77,16	B	1210	11	31,8	25	62	0,43	0,21	**PHS 08B-2TB19**
20	81,19	B	1610	14	41,3	25	68	0,45	0,31	**PHS 08B-2TB20**
21	85,22	B	1610	14	41,3	25	70	0,48	0,31	**PHS 08B-2TB21**
22	89,24	B	1610	14	41,3	25	76	0,54	0,31	**PHS 08B-2TB22**
23	93,27	B	1610	14	41,3	25	79	0,66	0,31	**PHS 08B-2TB23**
24	97,29	B	1610	14	50,8	32	84	0,60	0,59	**PHS 08B-2TB24**
25	101,33	B	2012	14	50,8	32	87	0,74	0,59	**PHS 08B-2TB25**
26	105,36	B	2012	14	50,8	32	87	0,81	0,59	**PHS 08B-2TB26**
27	109,40	B	2012	14	50,8	32	87	0,92	0,59	**PHS 08B-2TB27**
28	113,42	B	2012	14	50,8	32	87	1,03	0,59	**PHS 08B-2TB28**
29	117,46	B	2012	14	50,8	32	87	1,16	0,59	**PHS 08B-2TB29**
30	121,50	B	2012	14	50,8	32	87	1,25	0,59	**PHS 08B-2TB30**
35	141,68	B	2012	14	50,8	32	100	1,65	0,59	**PHS 08B-2TB35**
36	145,72	B	2012	14	50,8	32	100	2,05	0,59	**PHS 08B-2TB36**
38	153,80	B	2012	14	50,8	32	100	2,53	0,59	**PHS 08B-2TB38**
42	169,94	C	2517	16	63,5	32	100	3,13	1,30	**PHS 08B-2TB42**
45	182,07	C	2012	14	50,8	32	100	3,73	0,59	**PHS 08B-2TB45**
48	194,18	C	2517	16	63,5	32	100	3,84	1,30	**PHS 08B-2TB48**
54	218,42	C	2517	16	63,5	32	100	3,95	1,30	**PHS 08B-2TB54**
57	230,53	C	2012	14	50,8	32	100	4,07	0,59	**PHS 08B-2TB57**
60	242,66	C	2517	16	63,5	32	100	4,20	1,30	**PHS 08B-2TB60**
68	274,99	C	2517	16	63,5	32	100	4,33	1,30	**PHS 08B-2TB68**
70	283,07	C	2517	16	63,5	32	100	4,46	1,30	**PHS 08B-2TB70**
72	291,15	C	2517	16	63,5	32	100	4,59	1,30	**PHS 08B-2TB72**
76	307,31	C	2012	14	50,8	32	100	4,72	0,59	**PHS 08B-2TB76**
84	339,65	C	2517	16	63,5	32	100	6,45	1,30	**PHS 08B-2TB84**
95	384,10	C	2012	14	50,8	32	100	8,18	0,59	**PHS 08B-2TB95**
96	388,15	C	2517	16	63,5	32	110	9,00	1,30	**PHS 08B-2TB96**
114	460,90	C	2517	16	63,5	45	110	10,50	1,30	**PHS 08B-2TB114**

Звездочки BS/ISO

Двухрядные
с конической втулкой

ISO 10B-2 Шаг 15,88 мм

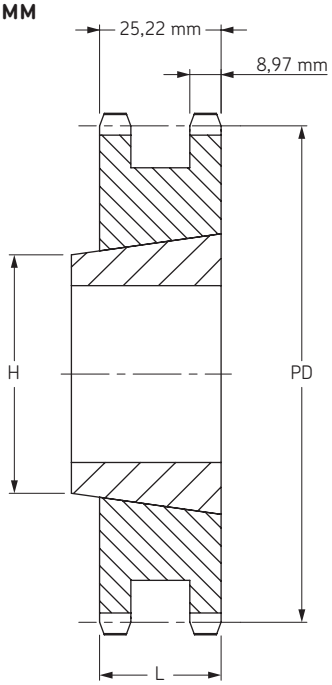

Тип A

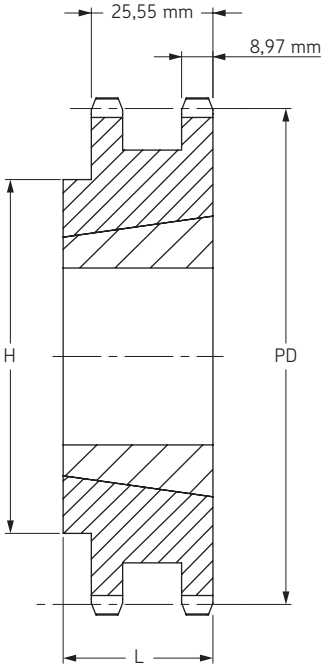

Тип B

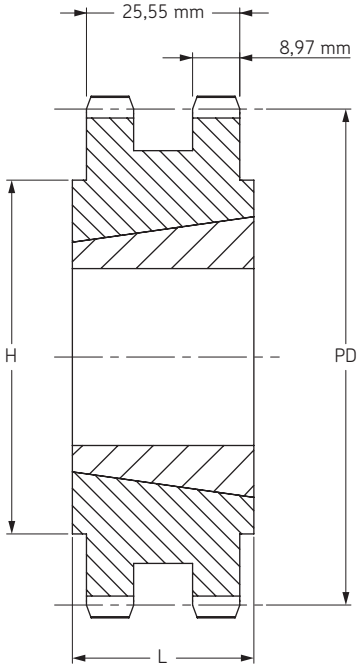

Тип C

Тип A/B/C

Количество зубьев	Диаметр делительной окружности	Тип	Номер втулки	Диаметр отверстия		Размеры		Масса		Обозначение
				мин	макс	L	H	Звездочка	Втулка	
	мм			мм	мм	мм	мм	кг	кг	
14	71,34	A	1008	9	25,4	25,5	-	0,43	0,09	**PHS 10B-2TB14**
15	76,36	A	1210	11	31,8	25,5	-	0,39	0,21	**PHS 10B-2TB15**
16	81,37	A	1610	14	41,3	25,5	-	0,35	0,31	**PHS 10B-2TB16**
17	86,39	A	1610	14	41,3	25,5	-	0,46	0,31	**PHS 10B-2TB17**
18	91,42	A	1610	14	41,3	25,5	-	0,62	0,31	**PHS 10B-2TB18**
19	96,45	A	1610	14	41,3	25,5	-	0,75	0,31	**PHS 10B-2TB19**
20	101,49	B	1610	14	41,3	25,5	-	0,87	0,31	**PHS 10B-2TB20**
21	106,52	B	1610	14	41,3	25,5	-	1,05	0,31	**PHS 10B-2TB21**
22	111,55	B	1610	14	41,3	25,5	-	1,20	0,31	**PHS 10B-2TB22**
23	116,58	B	1610	14	41,3	25,5	-	1,38	0,31	**PHS 10B-2TB23**
24	121,62	B	2012	14	50,8	32	90	1,43	0,59	**PHS 10B-2TB24**
25	126,66	B	2012	14	50,8	32	90	1,62	0,59	**PHS 10B-2TB25**
26	131,70	B	2012	14	50,8	32	90	1,79	0,59	**PHS 10B-2TB26**
27	136,75	B	2012	14	50,8	32	90	2,00	0,59	**PHS 10B-2TB27**
28	141,78	B	2012	14	50,8	32	90	2,20	0,59	**PHS 10B-2TB28**
29	146,83	B	2012	14	50,8	32	90	2,43	0,59	**PHS 10B-2TB29**
30	151,87	B	2012	14	50,8	32	90	2,66	0,59	**PHS 10B-2TB30**
36	182,15	C	2517	16	63,5	45	110	4,33	1,30	**PHS 10B-2TB36**
38	192,24	C	2517	14	50,8	45	110	4,88	0,59	**PHS 10B-2TB38**
42	212,44	C	2517	16	63,5	45	110	5,99	1,30	**PHS 10B-2TB42**
45	227,58	C	2517	16	63,5	45	110	6,83	1,30	**PHS 10B-2TB45**
48	242,73	C	2517	16	63,5	45	110	7,66	1,30	**PHS 10B-2TB48**
57	288,18	C	2517	16	63,5	45	110	10,15	1,30	**PHS 10B-2TB57**
60	303,32	C	2517	16	63,5	45	110	10,99	1,30	**PHS 10B-2TB60**
68	343,74	C	2517	16	63,5	45	110	13,21	1,30	**PHS 10B-2TB68**
76	384,16	C	2517	16	63,5	45	110	15,43	1,30	**PHS 10B-2TB76**
84	424,57	C	2517	16	63,5	45	110	17,65	1,30	**PHS 10B-2TB84**
95	480,14	C	2517	16	63,5	45	110	20,70	1,30	**PHS 10B-2TB95**
114	576,13	C	2517	16	63,5	45	110	25,97	1,30	**PHS 10B-2TB114**

Звездочки BS/ISO

Двухрядные
с конической втулкой

ISO 12B-2 Шаг 19,05 мм

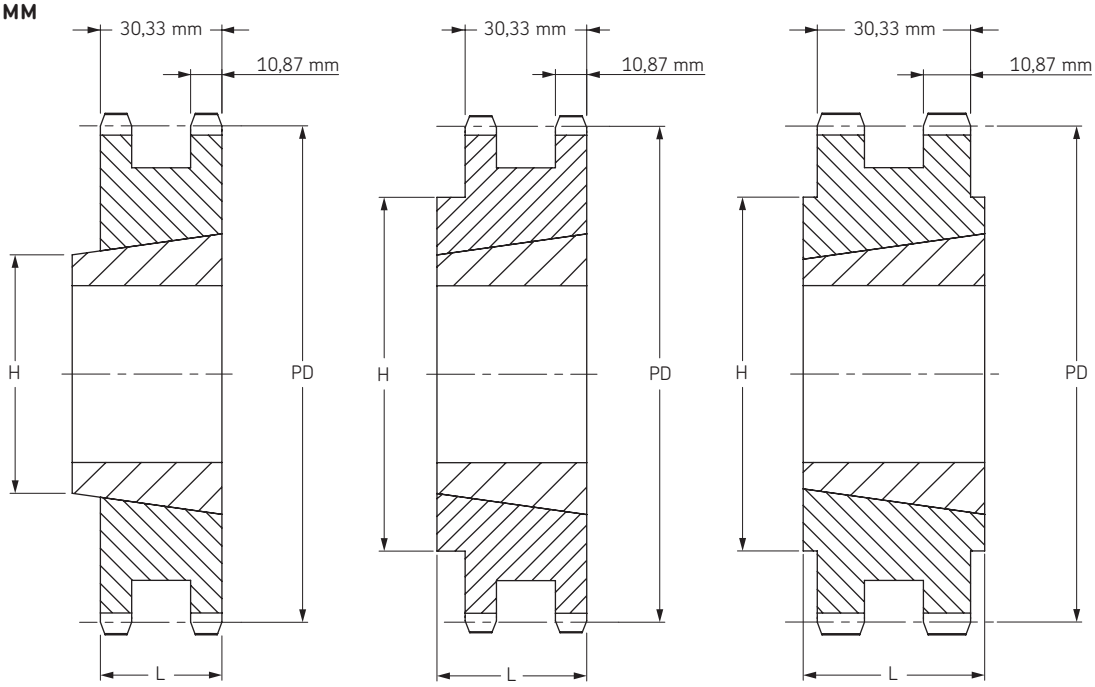

Тип A Тип B Тип C

Тип A/B/C

Количество зубьев	Диаметр делительной окружности	Тип	Номер втулки	Диаметр отверстия		Размеры		Масса		Обозначение
				мин	макс	L	H	Звездочка	Втулка	
	мм			мм	мм	мм	мм	кг	кг	
12	73,61	A	1215	11	31,8	30,3	-	0,19	0,30	**PHS 12B-2TB12**
13	79,59	A	1610	14	41,3	30,3	-	0,36	0,30	**PHS 12B-2TB13**
14	85,61	A	1610	14	41,3	30,3	-	0,53	0,30	**PHS 12B-2TB14**
15	91,63	A	1610	14	41,3	30,3	-	0,70	0,31	**PHS 12B-2TB15**
16	97,65	A	1610	14	41,3	30,3	-	0,87	0,31	**PHS 12B-2TB16**
17	103,67	A	1610	14	41,3	30,3	-	1,10	0,31	**PHS 12B-2TB17**
18	109,71	B	2012	14	50,8	31,8	90	1,05	0,59	**PHS 12B-2TB18**
19	115,75	B	2012	14	50,8	32,0	90	1,29	0,59	**PHS 12B-2TB19**
20	121,78	B	2517	16	63,5	45,0	102	1,34	1,30	**PHS 12B-2TB20**
21	127,82	B	2517	16	63,5	45,0	108	1,71	1,30	**PHS 12B-2TB21**
22	133,86	B	2517	16	63,5	45,0	108	2,03	1,30	**PHS 12B-2TB22**
23	139,90	B	2517	16	63,5	45,0	108	2,51	1,30	**PHS 12B-2TB23**
24	145,94	B	2517	16	63,5	45,0	108	2,58	1,30	**PHS 12B-2TB24**
25	152,00	B	2517	16	63,5	45,0	108	3,38	1,30	**PHS 12B-2TB25**
26	158,04	B	2517	16	63,5	45,0	108	3,24	1,30	**PHS 12B-2TB26**
27	164,09	B	2517	16	63,5	45,0	108	4,00	1,30	**PHS 12B-2TB27**
28	170,13	B	2517	16	63,5	45,0	108	3,92	1,30	**PHS 12B-2TB28**
30	182,25	B	2517	16	63,5	45,0	108	5,14	1,30	**PHS 12B-2TB30**
32	194,36	B	2517	16	63,5	44,5	130	5,92	1,30	**PHS 12B-2TB32**
35	212,52	B	2517	16	63,5	44,5	130	7,08	1,30	**PHS 12B-2TB35**
38	230,69	B	3020	25	76,2	51,0	140	6,95	2,24	**PHS 12B-2TB38**
40	242,81	C	3020	25	76,2	51,0	140	9,03	2,24	**PHS 12B-2TB40**
42	254,93	C	3020	25	76,2	51,0	140	9,81	2,24	**PHS 12B-2TB42**
45	273,10	C	3020	25	76,2	51,0	140	9,33	2,24	**PHS 12B-2TB45**
54	327,64	C	3020	25	76,2	51,0	140	14,47	2,24	**PHS 12B-2TB54**
57	345,81	C	3020	25	76,2	51,0	140	10,50	2,24	**PHS 12B-2TB57**
60	363,99	C	3020	25	76,2	51,0	140	16,80	2,24	**PHS 12B-2TB60**
65	394,29	C	3020	25	76,2	51,0	140	18,75	2,24	**PHS 12B-2TB65**
70	424,60	C	3020	25	76,2	51,0	140	20,69	2,24	**PHS 12B-2TB70**
76	460,99	C	3020	25	76,2	51,0	140	17,06	2,24	**PHS 12B-2TB76**
84	509,48	C	3020	25	76,2	51,0	140	26,13	2,24	**PHS 12B-2TB84**
95	576,17	C	3020	25	76,2	51,0	140	28,50	2,24	**PHS 12B-2TB95**
114	691,36	C	3020	25	76,2	76,0	140	37,80	2,24	**PHS 12B-2TB114**

Звездочки BS/ISO

Двухрядные
с конической втулкой

ISO 16B-2 Шаг 25,40 мм

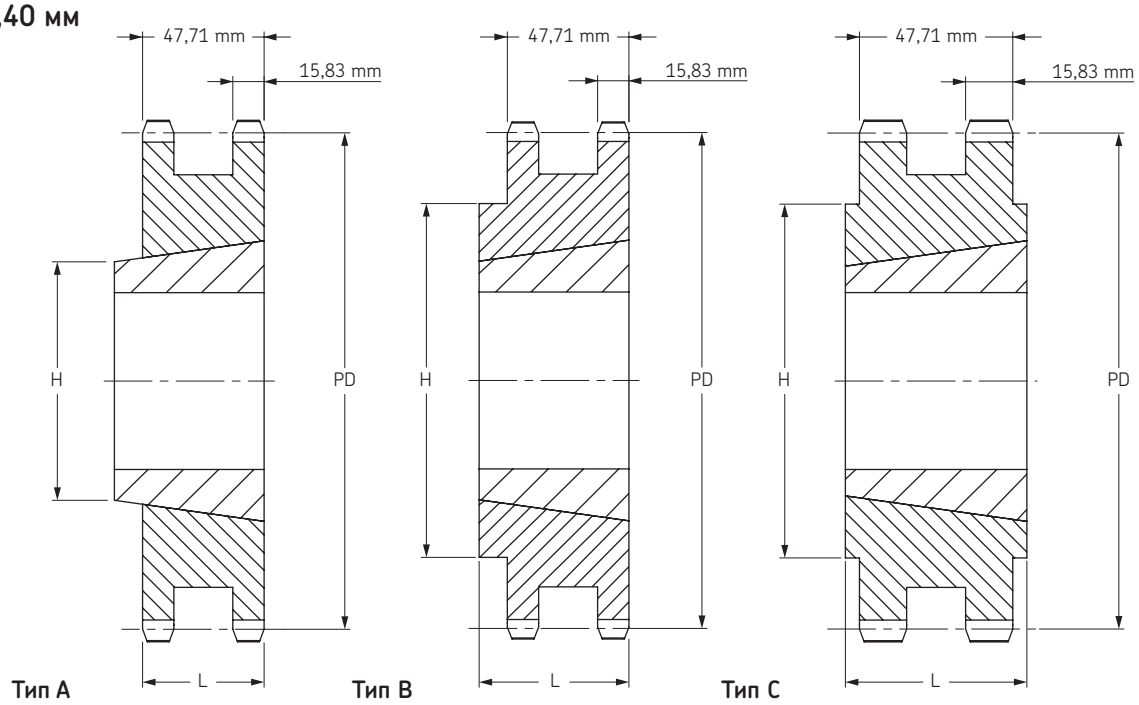

Тип A/B/C

Количество зубьев	Диаметр делительной окружности	Тип	Номер втулки	Диаметр отверстия		Размеры		Масса		Обозначение
				мин	макс	L	H	Звездочка	Втулка	
	мм			мм	мм	мм	мм	кг	кг	
13	106,12	A	2012	14	50,8	47,7	-	0,51	0,59	**PHS 16B-2TB13**
14	114,15	A	2012	14	50,8	47,7	-	1,01	0,59	**PHS 16B-2TB14**
15	122,17	A	2517	16	63,5	47,7	-	2,12	0,59	**PHS 16B-2TB15**
16	130,20	A	2517	16	63,5	47,7	-	2,01	1,30	**PHS 16B-2TB16**
17	138,22	A	2517	16	63,5	47,7	-	2,51	1,30	**PHS 16B-2TB17**
18	146,28	A	2517	16	63,5	47,7	-	3,13	1,30	**PHS 16B-2TB18**
19	154,33	A	3020	25	76,2	47,7	-	3,76	1,30	**PHS 16B-2TB19**
20	162,38	B	3020	25	76,2	47,7	140	4,43	1,30	**PHS 16B-2TB20**
21	170,43	B	3020	25	76,2	51,0	140	4,13	2,24	**PHS 16B-2TB21**
22	178,48	B	3020	25	76,2	51,0	140	4,95	2,24	**PHS 16B-2TB22**
23	186,53	B	3020	25	76,2	51,0	140	5,80	2,24	**PHS 16B-2TB23**
24	194,59	B	3020	25	76,2	51,0	140	6,68	2,24	**PHS 16B-2TB24**
25	202,66	B	3020	25	76,2	51,0	140	7,65	2,24	**PHS 16B-2TB25**
26	210,72	B	3020	25	76,2	51,0	140	8,50	2,24	**PHS 16B-2TB26**
27	218,79	B	3020	35	76,2	51,0	140	9,47	2,24	**PHS 16B-2TB27**
28	226,85	B	3020	35	76,2	51,0	140	10,46	2,24	**PHS 16B-2TB28**
29	234,92	B	3020	35	76,2	51,0	140	11,48	2,24	**PHS 16B-2TB29**
30	243,00	B	3020	35	76,2	51,0	140	12,50	3,04	**PHS 16B-2TB30**
35	283,36	C	3020	35	76,2	76,0	140	16,36	3,04	**PHS 16B-2TB35**
38	307,59	C	3020	35	76,2	76,0	140	13,48	3,04	**PHS 16B-2TB38**
42	339,90	C	3020	35	76,2	76,0	140	22,52	2,24	**PHS 16B-2TB42**
45	364,13	C	3525	35	76,2	76,0	140	18,30	3,04	**PHS 16B-2TB45**
57	461,07	C	3525	35	88,9	89,0	175	27,00	3,56	**PHS 16B-2TB57**
76	614,65	C	3525	35	88,9	89,0	175	43,50	3,56	**PHS 16B-2TB76**
95	768,22	C	3525	40	101,6	102,0	215	67,00	5,54	**PHS 16B-2TB95**
114	921,81	C	4040	40	101,6	102,0	215	85,88	5,54	**PHS 16B-2TB114**

Звездочки BS/ISO

Трехрядные
с “черновым” отверстием

ISO 06B-3 Шаг 9,525 мм

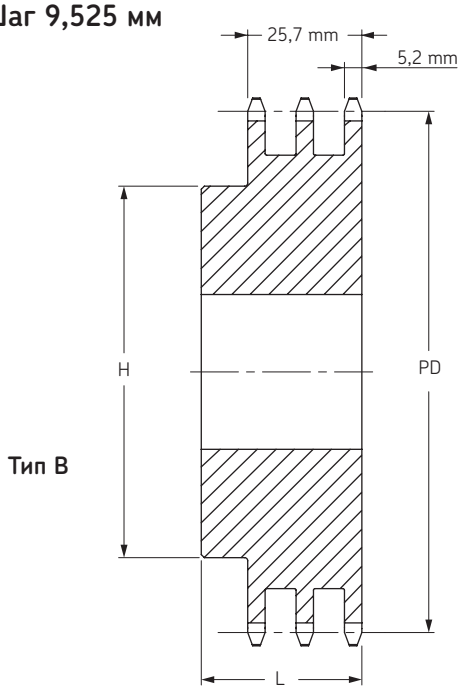

Тип B

Тип B

Количество зубьев	Диаметр делительной окружности	Тип	Диаметр отверстия		Ступица		Масса	Обозначение
			мин	макс	H	L		
	мм		мм	мм	мм	мм	кг	
12	36,80	B	10	16	25	35	0,23	**PHS 06B-3B12**
13	39,79	B	10	18	28	35	0,27	**PHS 06B-3B13**
14	42,80	B	12	18	31	35	0,32	**PHS 06B-3B14**
15	45,81	B	12	20	34	35	0,36	**PHS 06B-3B15**
16	48,82	B	12	20	37	35	0,45	**PHS 06B-3B16**
17	51,83	B	12	24	40	35	0,54	**PHS 06B-3B17**
18	54,85	B	12	25	43	35	0,64	**PHS 06B-3B18**
19	57,87	B	12	28	46	35	0,72	**PHS 06B-3B19**
20	60,89	B	12	30	49	35	0,77	**PHS 06B-3B20**
21	63,91	B	14	30	52	40	0,86	**PHS 06B-3B21**
22	66,93	B	14	35	55	40	0,95	**PHS 06B-3B22**
23	69,95	B	14	38	58	40	1,04	**PHS 06B-3B23**
24	72,97	B	14	39	61	40	1,18	**PHS 06B-3B24**
25	76,02	B	14	40	64	40	1,27	**PHS 06B-3B25**
26	79,02	B	14	42	67	40	1,31	**PHS 06B-3B26**
27	82,02	B	14	45	70	40	1,36	**PHS 06B-3B27**
28	85,07	B	14	48	73	40	1,50	**PHS 06B-3B28**
29	88,09	B	14	50	76	40	1,68	**PHS 06B-3B29**
30	91,12	B	14	52	79	40	1,72	**PHS 06B-3B30**
32	97,17	B	16	52	80	40	2,00	**PHS 06B-3B32**
35	106,26	B	16	52	85	40	2,25	**PHS 06B-3B35**
36	109,29	B	16	60	90	40	2,33	**PHS 06B-3B36**
38	115,35	B	16	60	90	40	2,49	**PHS 06B-3B38**
40	121,40	B	16	60	90	40	2,65	**PHS 06B-3B40**
42	127,46	B	16	60	90	56	2,81	**PHS 06B-3B42**
45	136,55	B	16	60	90	56	3,00	**PHS 06B-3B45**
48	145,64	B	16	60	90	56	3,20	**PHS 06B-3B48**
52	157,75	B	16	60	90	56	3,46	**PHS 06B-3B52**
57	172,91	B	16	60	90	56	4,77	**PHS 06B-3B57**
60	181,99	B	16	60	90	56	5,02	**PHS 06B-3B60**
68	206,24	B	16	60	90	56	5,69	**PHS 06B-3B68**
70	212,30	B	16	60	90	56	5,86	**PHS 06B-3B70**
72	218,37	B	16	60	90	56	6,02	**PHS 06B-3B72**
76	230,49	B	16	64	90	56	8,48	**PHS 06B-3B76**
84	254,74	B	16	64	90	56	9,37	**PHS 06B-3B84**
95	288,08	B	16	64	90	56	13,61	**PHS 06B-3B95**
96	291,11	B	16	64	90	56	13,75	**PHS 06B-3B96**
114	345,69	B	16	64	90	56	17,48	**PHS 06B-3B114**

Максимальные значения диаметра отверстия предусматривают запас для стандартного шпоночного паза. В тех случаях, когда необходимость в применении шпоночного паза отсутствует или допускается использование неглубокого шпоночного паза, можно растачивать более широкое отверстие.

ISO 08B-3 Шаг 12,70 мм

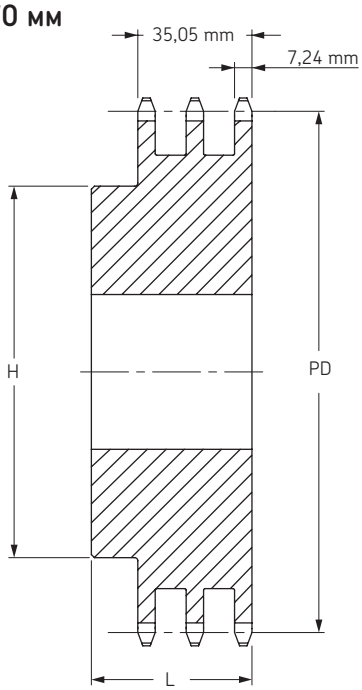

Тип B

Тип B

Количество зубьев	Диаметр делительной окружности	Тип	Диаметр отверстия		Ступица		Масса	Обозначение
			мин	макс	H	L		
	мм		мм	мм	мм	мм	кг	
11	45,07	B	14	22	32	50	0,32	**PHS 08B-3B11**
12	49,07	B	14	24	35	50	0,45	**PHS 08B-3B12**
13	53,06	B	14	25	38	50	0,59	**PHS 08B-3B13**
14	57,07	B	14	28	42	50	0,72	**PHS 08B-3B14**
15	61,09	B	14	31	46	50	0,81	**PHS 08B-3B15**
16	65,10	B	16	35	50	50	0,90	**PHS 08B-3B16**
17	69,11	B	16	36	54	50	1,04	**PHS 08B-3B17**
18	73,14	B	16	38	58	50	1,22	**PHS 08B-3B18**
19	77,16	B	16	40	62	50	1,41	**PHS 08B-3B19**
20	81,19	B	16	40	66	50	1,58	**PHS 08B-3B20**
21	85,22	B	16	45	70	55	1,81	**PHS 08B-3B21**
22	89,24	B	16	45	70	55	2,03	**PHS 08B-3B22**
23	93,27	B	16	45	70	55	2,27	**PHS 08B-3B23**
24	97,29	B	16	50	75	55	2,44	**PHS 08B-3B24**
25	101,33	B	16	52	80	55	2,54	**PHS 08B-3B25**
26	105,36	B	20	56	85	55	2,85	**PHS 08B-3B26**
27	109,40	B	20	56	85	55	2,85	**PHS 08B-3B27**
28	113,42	B	20	60	90	55	3,16	**PHS 08B-3B28**
29	117,46	B	20	62	95	55	3,34	**PHS 08B-3B29**
30	121,50	B	20	64	100	55	3,48	**PHS 08B-3B30**
35	141,68	B	20	73	110	55	4,79	**PHS 08B-3B35**
36	145,72	B	25	80	120	55	5,43	**PHS 08B-3B36**
38	153,80	B	25	80	120	55	6,49	**PHS 08B-3B38**
42	169,95	B	25	80	120	60	7,17	**PHS 08B-3B42**
45	182,07	B	25	80	120	60	7,69	**PHS 08B-3B45**
48	194,18	B	25	80	120	60	8,20	**PHS 08B-3B48**
52	210,34	B	25	80	120	60	8,88	**PHS 08B-3B52**
54	218,43	B	25	80	120	60	9,22	**PHS 08B-3B54**
57	230,54	B	25	80	120	60	12,62	**PHS 08B-3B57**
60	242,66	B	25	85	120	60	13,84	**PHS 08B-3B60**
68	274,99	B	25	85	120	60	15,69	**PHS 08B-3B68**
72	291,16	B	25	85	120	60	16,61	**PHS 08B-3B72**
76	307,33	B	25	85	120	60	22,23	**PHS 08B-3B76**
84	339,65	B	25	85	120	60	24,57	**PHS 08B-3B84**
95	384,11	B	25	85	120	60	33,11	**PHS 08B-3B95**
114	460,90	B	25	85	120	60	41,90	**PHS 08B-3B114**

Максимальные значения диаметра отверстия предусматривают запас для стандартного шпоночного паза. В тех случаях, когда необходимость в применении шпоночного паза отсутствует или допускается использование неглубокого шпоночного паза, можно растачивать более широкое отверстие.

Звездочки BS/ISO

Трехрядные
с “черновым” отверстием

ISO 10B-3 Шаг 15,88 мм

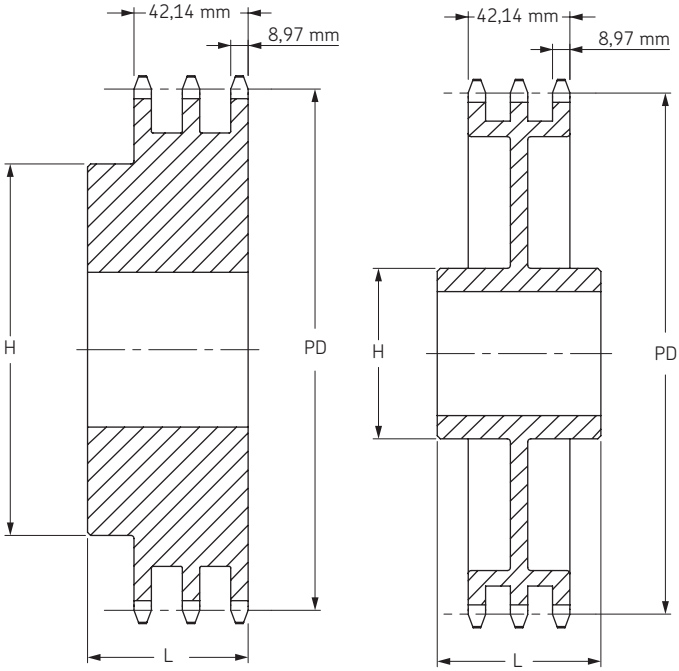

Тип B Тип C

ISO 12B-3 Шаг 19,05 мм

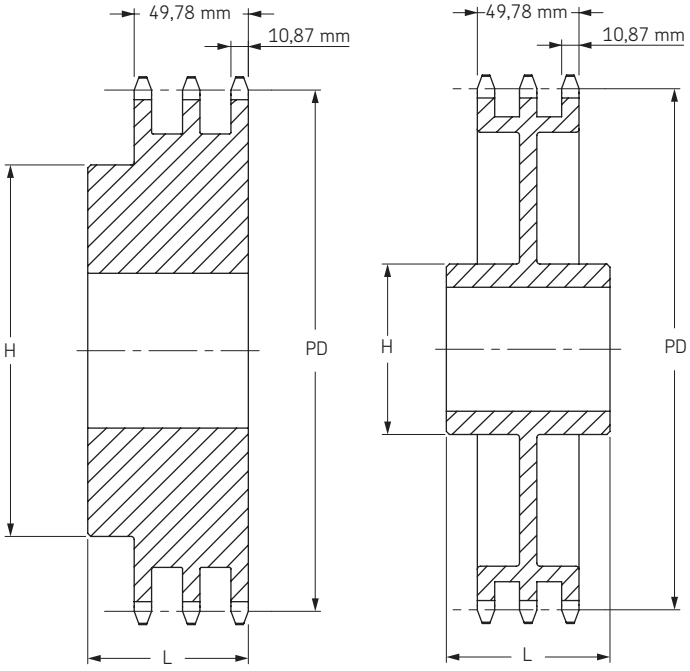

Тип B Тип C

Тип B/C

Количество зубьев	Диаметр делительной окружности	Тип	Диаметр отверстия		Ступица		Масса	Обозначение
			мин	макс	H	L		
	мм		мм	мм	мм	мм	кг	
11	56,34	B	16	24	39	55	0,68	**PHS 10B-3B11**
12	61,34	B	16	29	44	55	0,82	**PHS 10B-3B12**
13	66,32	B	16	34	49	55	1,05	**PHS 10B-3B13**
14	71,34	B	16	35	54	55	1,23	**PHS 10B-3B14**
15	76,36	B	16	38	59	55	1,36	**PHS 10B-3B15**
16	81,37	B	16	42	64	60	1,55	**PHS 10B-3B16**
17	86,38	B	16	45	69	60	1,81	**PHS 10B-3B17**
18	91,42	B	16	48	74	60	2,09	**PHS 10B-3B18**
19	96,45	B	16	52	79	60	2,40	**PHS 10B-3B19**
20	101,49	B	16	56	84	60	2,72	**PHS 10B-3B20**
21	106,52	B	20	56	85	60	3,04	**PHS 10B-3B21**
22	111,55	B	20	60	90	60	3,36	**PHS 10B-3B22**
23	116,58	B	20	62	95	60	3,67	**PHS 10B-3B23**
24	121,62	B	20	64	100	60	4,00	**PHS 10B-3B24**
25	126,66	B	20	68	105	60	4,31	**PHS 10B-3B25**
26	131,70	B	20	73	110	60	5,18	**PHS 10B-3B26**
27	136,75	B	20	73	110	60	5,63	**PHS 10B-3B27**
28	141,78	B	20	76	115	60	6,04	**PHS 10B-3B28**
29	146,83	B	20	76	115	60	6,22	**PHS 10B-3B29**
30	151,87	B	20	80	120	60	6,36	**PHS 10B-3B30**
32	161,95	B	20	80	120	60	7,26	**PHS 10B-3B32**
35	177,10	B	20	80	120	60	8,60	**PHS 10B-3B35**
36	182,15	B	25	80	120	60	9,34	**PHS 10B-3B36**
38	192,24	B	25	80	120	60	11,03	**PHS 10B-3B38**
45	227,58	B	25	80	130	60	14,94	**PHS 10B-3B45**
48	242,73	B	25	80	130	60	16,62	**PHS 10B-3B48**
57	288,18	B	25	80	130	60	21,77	**PHS 10B-3B57**
60	303,32	B	25	80	130	64	22,22	**PHS 10B-3B60**
76	384,16	C	25	80	130	67	23,13	**PHS 10B-3C76**
80	404,35	C	25	80	130	67	25,14	**PHS 10B-3C80**
95	480,14	C	25	80	130	67	32,66	**PHS 10B-3C95**
114	576,13	C	25	80	130	67	44,76	**PHS 10B-3C114**

Максимальные значения диаметра отверстия предусматривают запас для стандартного шпоночного паза. В тех случаях, когда необходимость в применении шпоночного паза отсутствует или допускается использование неглубокого шпоночного паза, можно растачивать более широкое отверстие.

Тип B/C

Количество зубьев	Диаметр делительной окружности	Тип	Диаметр отверстия		Ступица		Масса	Обозначение
			мин	макс	H	L		
	мм		мм	мм	мм	мм	кг	
11	67,61	B	20	32	47	70	1,13	**PHS 12B-3B11**
12	73,61	B	20	36	53	70	1,50	**PHS 12B-3B12**
13	79,59	B	20	38	59	70	1,77	**PHS 12B-3B13**
14	85,61	B	20	42	65	70	2,04	**PHS 12B-3B14**
15	91,63	B	20	45	71	70	2,45	**PHS 12B-3B15**
16	97,65	B	20	51	77	70	2,95	**PHS 12B-3B16**
17	103,67	B	20	54	83	70	3,49	**PHS 12B-3B17**
18	109,71	B	20	60	89	70	3,86	**PHS 12B-3B18**
19	115,75	B	20	62	95	70	4,54	**PHS 12B-3B19**
20	121,78	B	20	64	100	70	5,08	**PHS 12B-3B20**
21	127,82	B	20	64	100	70	5,67	**PHS 12B-3B21**
22	133,86	B	20	64	100	70	5,99	**PHS 12B-3B22**
23	139,90	B	20	73	110	70	6,62	**PHS 12B-3B23**
24	145,94	B	20	73	110	70	7,17	**PHS 12B-3B24**
25	152,00	B	20	80	120	70	7,71	**PHS 12B-3B25**
26	158,04	B	20	80	120	70	8,44	**PHS 12B-3B26**
27	164,09	B	20	80	120	70	8,99	**PHS 12B-3B27**
28	170,13	B	20	80	120	70	9,49	**PHS 12B-3B28**
29	176,19	B	20	80	120	70	9,99	**PHS 12B-3B29**
30	182,25	B	20	80	120	70	10,53	**PHS 12B-3B30**
35	212,52	B	25	85	130	70	18,95	**PHS 12B-3B35**
36	218,58	B	25	85	130	70	19,49	**PHS 12B-3B36**
38	230,69	B	25	85	130	70	20,57	**PHS 12B-3B38**
45	273,10	B	25	85	140	70	24,36	**PHS 12B-3B45**
48	291,27	B	25	85	140	70	25,98	**PHS 12B-3B48**
57	345,81	B	25	82	140	70	33,73	**PHS 12B-3B57**
60	363,99	C	25	82	140	70	35,51	**PHS 12B-3C60**
68	412,49	C	25	82	140	70	40,24	**PHS 12B-3C68**
76	460,99	C	25	95	140	70	37,19	**PHS 12B-3C76**
80	485,22	C	25	95	140	70	39,15	**PHS 12B-3C80**
95	576,17	C	25	95	140	70	47,63	**PHS 12B-3C95**

Максимальные значения диаметра отверстия предусматривают запас для стандартного шпоночного паза. В тех случаях, когда необходимость в применении шпоночного паза отсутствует или допускается использование неглубокого шпоночного паза, можно растачивать более широкое отверстие.

Звездочки BS/ISO

Трехрядные
с “черновым” отверстием

ISO 16B-3 Шаг 25,40 мм

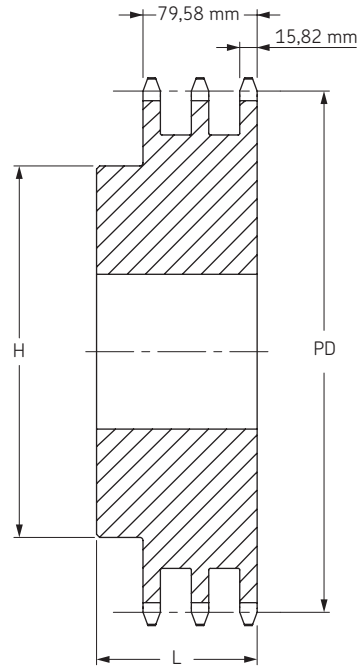

Тип B

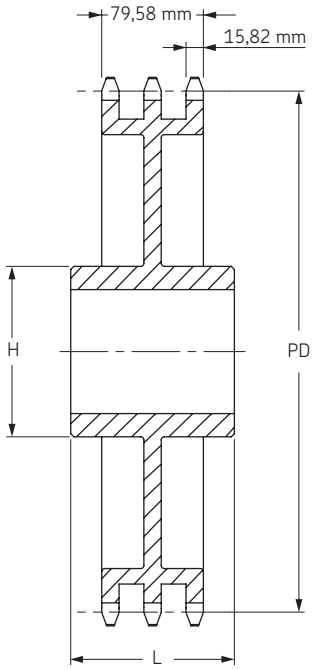

Тип C

ISO 20B-3 Шаг 31,75 мм

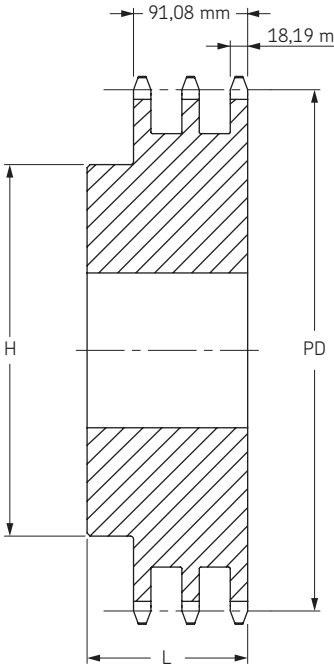

Тип B

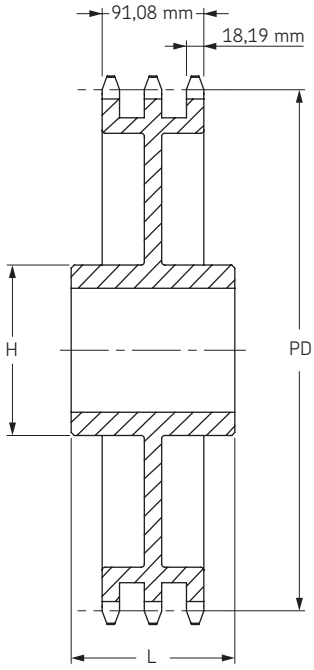

Тип C

Тип B/C

Количество зубьев	Диаметр делительной окружности	Тип	Диаметр отверстия		Ступица		Масса	Обозначение
			мин	макс	H	L		
	мм		мм	мм	мм	мм	кг	
10	90,14	B	20	42	56	95	1,85	**PHS 16B-3B10**
11	90,14	B	25	42	64	100	3,59	**PHS 16B-3B11**
12	98,14	B	25	45	72	100	3,59	**PHS 16B-3B12**
13	106,12	B	25	52	80	100	4,13	**PHS 16B-3B13**
14	114,15	B	25	58	88	100	4,68	**PHS 16B-3B14**
15	122,17	B	25	62	96	100	5,54	**PHS 16B-3B15**
16	130,20	B	25	66	104	100	6,81	**PHS 16B-3B16**
17	138,22	B	25	74	112	100	8,07	**PHS 16B-3B17**
18	146,28	B	25	80	120	100	9,99	**PHS 16B-3B18**
19	154,33	B	25	84	128	100	10,89	**PHS 16B-3B19**
20	162,38	B	25	85	130	100	11,80	**PHS 16B-3B20**
21	170,43	B	25	85	130	100	13,61	**PHS 16B-3B21**
22	178,48	B	25	85	130	100	14,07	**PHS 16B-3B22**
23	186,53	B	25	85	130	100	14,97	**PHS 16B-3B23**
24	194,59	B	25	85	130	100	16,34	**PHS 16B-3B24**
25	202,66	B	25	85	130	100	17,70	**PHS 16B-3B25**
26	210,72	B	30	85	130	100	19,98	**PHS 16B-3B26**
27	218,79	B	30	85	130	100	21,57	**PHS 16B-3B27**
28	226,85	B	30	85	130	100	23,15	**PHS 16B-3B28**
29	234,92	B	30	85	130	100	24,74	**PHS 16B-3B29**
30	243,00	B	30	95	136	100	26,33	**PHS 16B-3B30**
35	283,36	B	30	95	140	100	36,06	**PHS 16B-3B35**
36	291,44	B	30	95	140	100	38,06	**PHS 16B-3B36**
38	307,59	C	30	97	140	100	38,22	**PHS 16B-3C38**
42	339,89	C	30	97	160	100	38,51	**PHS 16B-3C42**
45	364,13	C	30	97	160	100	41,77	**PHS 16B-3C45**
57	461,07	C	30	107	180	110	54,80	**PHS 16B-3C57**
60	485,32	C	30	107	180	110	58,06	**PHS 16B-3C60**
68	549,98	C	30	107	180	110	63,50	**PHS 16B-3C68**
76	614,65	C	30	107	180	110	74,52	**PHS 16B-3C76**
95	768,22	C	30	114	180	110	100,70	**PHS 16B-3C95**
114	921,81	C	30	114	180	110	120,84	**PHS 16B-3C114**

Максимальные значения диаметра отверстия предусматривают запас для стандартного шпоночного паза. В тех случаях, когда необходимость в применении шпоночного паза отсутствует или допускается использование неглубокого шпоночного паза, можно растачивать более широкое отверстие.

Тип B/C

Количество зубьев	Диаметр делительной окружности	Тип	Диаметр отверстия		Ступица		Масса	Обозначение
			мин	макс	H	L		
	мм		мм	мм	мм	мм	кг	
10	102,75	B	20	47	70	110	3,95	**PHS 20B-3B10**
11	112,70	B	20	52	80	115	5,26	**PHS 20B-3B11**
12	122,67	B	20	60	90	115	6,21	**PHS 20B-3B12**
13	132,67	B	20	64	100	115	9,26	**PHS 20B-3B13**
14	142,68	B	20	73	110	115	9,76	**PHS 20B-3B14**
15	152,71	B	20	80	120	115	10,81	**PHS 20B-3B15**
16	162,75	B	25	80	120	115	12,76	**PHS 20B-3B16**
17	172,79	B	25	80	120	115	14,76	**PHS 20B-3B17**
18	182,84	B	25	80	120	115	16,71	**PHS 20B-3B18**
19	192,90	B	25	80	120	115	19,13	**PHS 20B-3B19**
20	202,96	B	25	80	120	115	21,57	**PHS 20B-3B20**
21	213,03	B	25	92	140	115	23,36	**PHS 20B-3B21**
22	223,10	B	25	92	140	115	25,65	**PHS 20B-3B22**
23	233,17	B	25	92	140	115	27,90	**PHS 20B-3B23**
24	243,25	B	25	95	140	115	27,19	**PHS 20B-3B24**
25	253,32	B	25	95	140	115	27,90	**PHS 20B-3B25**
26	263,41	B	25	95	150	115	31,90	**PHS 20B-3B26**
27	273,49	B	25	95	150	115	35,90	**PHS 20B-3B27**
28	283,57	B	25	95	150	115	39,90	**PHS 20B-3B28**
30	303,75	B	25	95	150	115	47,90	**PHS 20B-3B30**
32	323,92	B	30	95	150	115	51,57	**PHS 20B-3B32**
35	354,20	C	30	97	150	115	57,29	**PHS 20B-3C35**
36	364,29	C	30	97	150	115	59,35	**PHS 20B-3C36**
38	384,48	C	30	97	150	115	62,56	**PHS 20B-3C38**
42	424,86	C	30	97	160	110	70,12	**PHS 20B-3C42**
45	455,15	C	30	97	160	110	75,84	**PHS 20B-3C45**
57	576,35	C	30	102	180	123	100,11	**PHS 20B-3C57**
60	606,66	C	30	102	180	123	104,86	**PHS 20B-3C60**
68	687,48	C	30	102	200	123	117,54	**PHS 20B-3C68**
76	768,30	C	30	102	200	123	130,21	**PHS 20B-3C76**
80	808,71	C	30	102	200	123	136,55	**PHS 20B-3C80**
95	960,28	C	30	102	200	123	160,31	**PHS 20B-3C95**
114	1152,27	C	30	102	200	126	190,41	**PHS 20B-3C114**

Максимальные значения диаметра отверстия предусматривают запас для стандартного шпоночного паза. В тех случаях, когда необходимость в применении шпоночного паза отсутствует или допускается использование неглубокого шпоночного паза, можно растачивать более широкое отверстие.

Звездочки BS/ISO

Трехрядные
с конической втулкой

ISO 12B-3 Шаг 19,05 мм

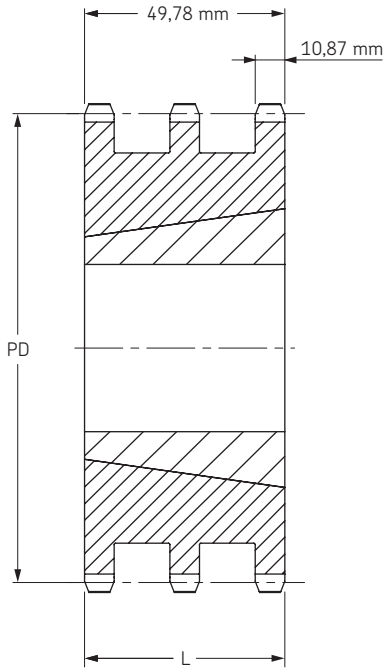

Тип A

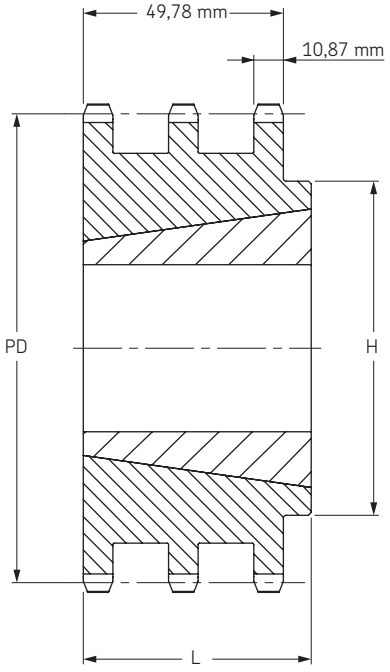

Тип B

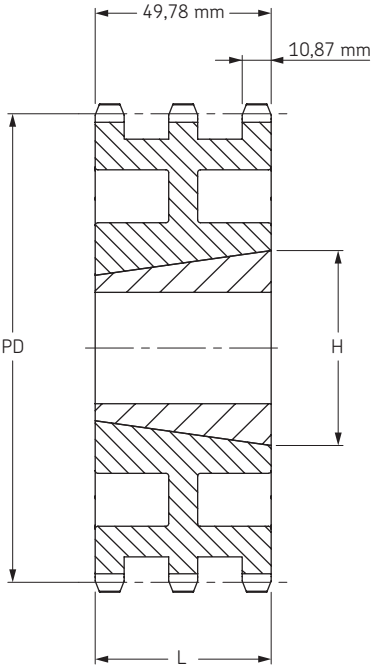

Тип C

Тип A/B/C

Количество зубьев	Диаметр делительной окружности	Тип	Номер втулки	Диаметр отверстия		Ступица		Масса без втулки	Обозначение
				min	max	L	H		
	мм			мм	мм	мм	мм	кг	
17	103,67	A	2012	14	50	-	-	1,28	**PHS 12B-3TB17**
19	115,75	A	2517	16	65	-	-	2,02	**PHS 12B-3TB19**
21	127,82	A	2517	16	65	-	-	2,09	**PHS 12B-3TB21**
23	139,90	A	2517	16	65	-	-	3,00	**PHS 12B-3TB23**
25	152,00	A	3020	25	75	-	-	3,97	**PHS 12B-3TB25**
27	164,09	B	3020	25	75	140	51,0	3,83	**PHS 12B-3TB27**
30	182,25	B	3020	25	75	140	51,0	5,72	**PHS 12B-3TB30**
38	230,69	B	3020	25	75	140	51,0	7,76	**PHS 12B-3TB38**
45	273,10	C	3020	25	75	140	51,0	10,04	**PHS 12B-3TB45**
57	345,81	C	3020	25	75	140	51,0	14,42	**PHS 12B-3TB57**
76	460,99	C	3020	25	75	140	51,0	25,50	**PHS 12B-3TB76**
95	576,17	C	3030	25	75	140	76,0	36,58	**PHS 12B-3TB95**
114	691,36	C	3030	25	75	140	76,0	47,66	**PHS 12B-3TB114**

Максимальные значения диаметра отверстия предусматривают запас для стандартного шпоночного паза. В тех случаях, когда необходимость в применении шпоночного паза отсутствует или допускается использование неглубокого шпоночного паза, можно растачивать более широкое отверстие.

Звездочки BS/ISO

Трехрядные
с конической втулкой

ISO 16B-3 Шаг 25,40 мм

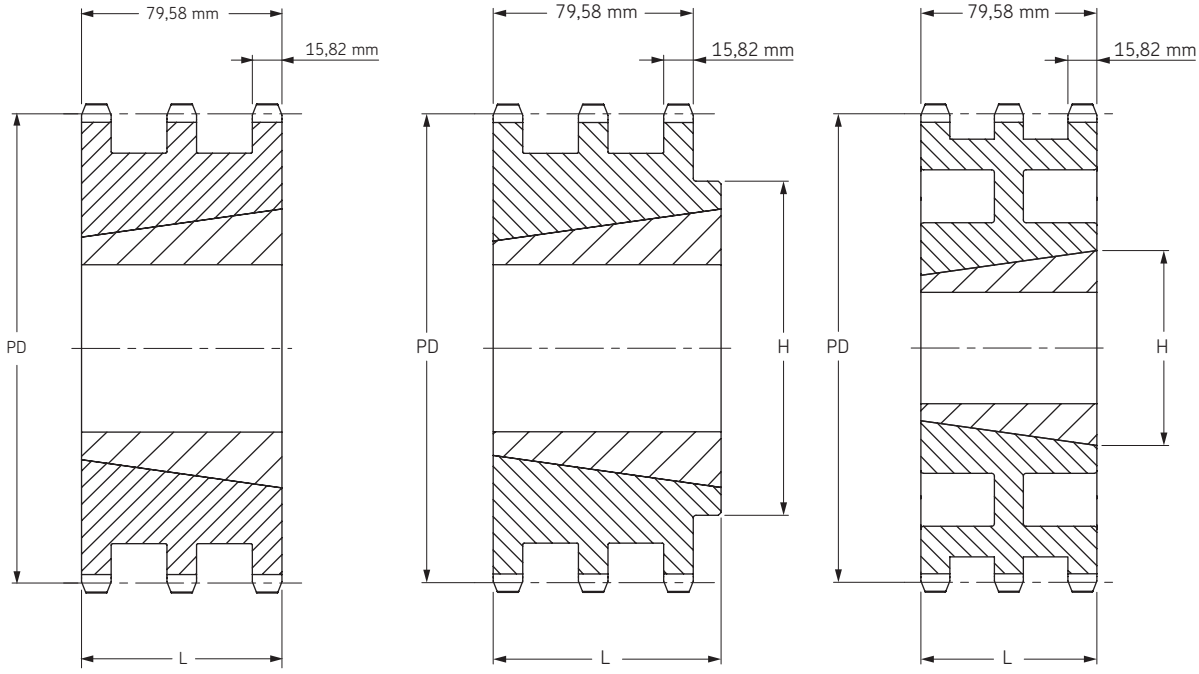

Тип A **Тип B** **Тип C**

Тип A/B/C

Количество зубьев	Диаметр делительной окружности	Тип	Номер втулки	Диаметр отверстия		Ступица		Масса без втулки	Обозначение
				min	max	L	H		
	мм			мм	мм	мм	мм	кг	
17	138,22	A	2517	16	65	-	-	4,2	**PHS 16B-3TB17**
19	154,33	B	3020	35	75	-	76,2	4,3	**PHS 16B-3TB19**
21	170,43	B	3020	35	75	-	76,2	6,6	**PHS 16B-3TB21**
23	186,53	B	3525	35	100	-	65,0	7,0	**PHS 16B-3TB23**
25	202,66	B	3525	35	100	-	65,0	9,8	**PHS 16B-3TB25**
27	218,79	B	3525	35	100	-	65,0	12,8	**PHS 16B-3TB27**
30	243,00	B	3525	35	100	-	65,0	18,0	**PHS 16B-3TB30**
38	307,59	B	3535	35	100	178	89,0	21,5	**PHS 16B-3TB38**
45	364,13	C	4040	40	115	216	102,0	33,5	**PHS 16B-3TB45**
57	461,07	C	4040	40	115	216	102,0	39,5	**PHS 16B-3TB57**
76	614,65	C	4040	40	115	216	102,0	59,5	**PHS 16B-3TB76**

Максимальные значения диаметра отверстия предусматривают запас для стандартного шпоночного паза. В тех случаях, когда необходимость в применении шпоночного паза отсутствует или допускается использование неглубокого шпоночного паза, можно растачивать более широкое отверстие.

Звездочки ANSI

Однорядные
с “черновым” отверстием

ANSI 25-1 Шаг 1/4”

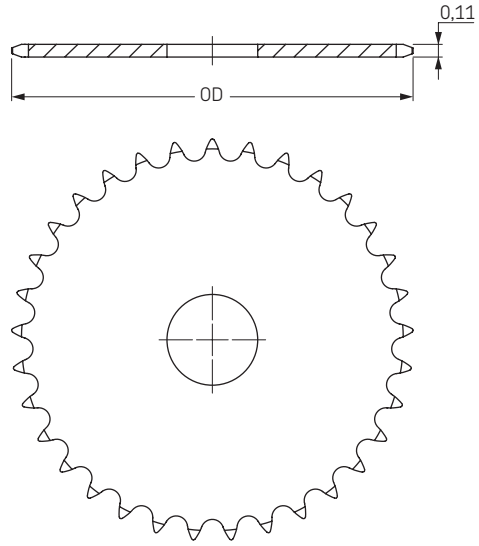

Тип A

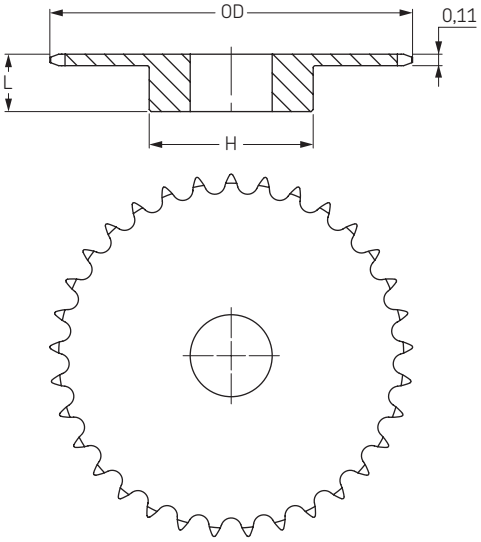

Тип B

Тип B

Количество зубьев	Наружный диаметр	Тип	Диаметр отверстия		Ступица		Масса, фунты	Обозначение
			мин	макс	H	L		
	дюймы		дюймы	дюймы	дюймы	дюймы		
9	0,837	B	1/4	1/4	7/16	1/2	0,03	PHS 25-1B9
10	0,919	B	1/4	1/4	1/2	1/2	0,03	PHS 25-1B10
11	1,002	B	1/4	5/16	9/16	1/2	0,04	PHS 25-1B11
12	1,083	B	1/4	3/8	5/8	1/2	0,06	PHS 25-1B12
13	1,167	B	1/4	7/16	23/32	1/2	0,07	PHS 25-1B13
14	1,246	B	1/4	9/16	13/16	1/2	0,08	PHS 25-1B14
15	1,326	B	1/4	9/16	57/64	1/2	0,10	PHS 25-1B15
16	1,407	B	1/4	9/16	31/32	1/2	0,12	PHS 25-1B16
17	1,487	B	1/4	5/8	1 1/32	1/2	0,14	PHS 25-1B17
18	1,568	B	1/4	3/4	1 1/8	1/2	0,16	PHS 25-1B18
19	1,648	B	1/4	13/16	1 7/32	1/2	0,19	PHS 25-1B19
20	1,729	B	1/4	7/8	1 9/32	5/8	0,25	PHS 25-1B20
21	1,809	B	1/4	7/8	1 3/8	5/8	0,28	PHS 25-1B21
22	1,889	B	1/4	15/16	1 7/16	5/8	0,31	PHS 25-1B22
23	1,969	B	1/4	1	1 1/2	5/8	0,32	PHS 25-1B23
24	2,049	B	3/8	1	1 1/2	5/8	0,33	PHS 25-1B24
25	2,129	B	3/8	1	1 1/2	5/8	0,34	PHS 25-1B25
26	2,209	B	3/8	1	1 1/2	5/8	0,35	PHS 25-1B26
28	2,369	B	3/8	1	1 1/2	5/8	0,36	PHS 25-1B28
30	2,529	B	3/8	1	1 1/2	5/8	0,38	PHS 25-1B30
32	2,688	B	3/8	1	1 1/2	5/8	0,40	PHS 25-1B32
35	2,928	-	-	-	-	-	-	-
36	3,008	B	3/8	1	1 1/2	3/4	0,50	PHS 25-1B36
40	3,327	B	1/2	1 3/8	2	3/4	0,53	PHS 25-1B40
42	3,486	-	-	-	-	-	-	-
45	3,725	B	1/2	1 3/8	2	3/4	0,56	PHS 25-1B45
48	3,964	B	1/2	1 3/8	2	3/4	0,56	PHS 25-1B48
54	4,442	B	1/2	1 3/8	2	3/4	1,00	PHS 25-1B54
60	4,920	B	1/2	1 3/8	2	3/4	1,10	PHS 25-1B60
70	5,717	B	1/2	1 3/8	2	3/4	1,25	PHS 25-1B70
72	5,876	B	1/2	1 3/8	2	3/4	1,30	PHS 25-1B72

Тип A

Количество зубьев	Наружный диаметр	Тип	Диаметр отверстия	Масса, фунты	Обозначение
	дюймы		дюймы		
9	0,837	-	-	-	-
10	0,919	-	-	-	-
11	1,002	-	-	-	-
12	1,083	-	-	-	-
13	1,167	-	-	-	-
14	1,246	-	-	-	-
15	1,326	-	-	-	-
16	1,407	-	-	-	-
17	1,487	-	-	-	-
18	1,568	A	1/4	0,04	PHS 25-1A18
19	1,648	A	1/4	0,04	PHS 25-1A19
20	1,729	A	1/4	0,04	PHS 25-1A20
21	1,809	A	3/8	0,04	PHS 25-1A21
22	1,889	A	3/8	0,06	PHS 25-1A22
23	1,969	A	3/8	0,06	PHS 25-1A23
24	2,049	A	3/8	0,08	PHS 25-1A24
25	2,129	A	3/8	0,08	PHS 25-1A25
26	2,209	A	3/8	0,09	PHS 25-1A26
28	2,369	A	3/8	0,10	PHS 25-1A28
30	2,529	A	3/8	0,12	PHS 25-1A30
32	2,688	A	3/8	0,14	PHS 25-1A32
35	2,928	A	3/8	0,16	PHS 25-1A35
36	3,008	A	3/8	0,18	PHS 25-1A36
40	3,327	A	1/2	0,20	PHS 25-1A40
42	3,486	A	1/2	0,24	PHS 25-1A42
45	3,725	A	1/2	0,25	PHS 25-1A45
48	3,964	A	1/2	0,32	PHS 25-1A48
54	4,442	A	1/2	0,38	PHS 25-1A54
60	4,920	A	1/2	0,54	PHS 25-1A60
70	5,717	-	-	-	-
72	5,876	A	1/2	0,74	PHS 25-1A72

Максимальные значения диаметра отверстия предусматривают запас для стандартного шпоночного паза. В тех случаях, когда необходимость в применении шпоночного паза отсутствует или допускается использование неглубокого шпоночного паза, можно растачивать более широкое отверстие.

Звездочки ANSI

Однорядные
с “черновым” отверстием

ANSI 35-1 Шаг 3/8”

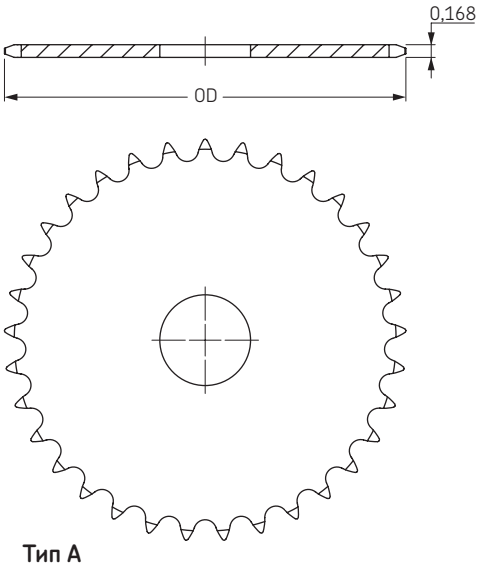

Тип A

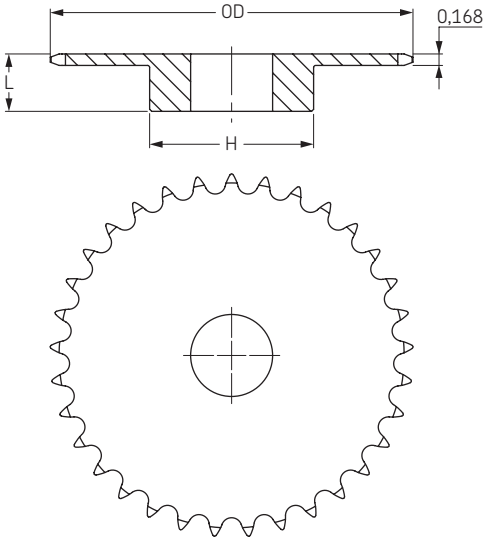

Тип B

Тип B

Количество зубьев	Наружный диаметр	Тип	Диаметр отверстия		Ступица		Масса, фунты	Обозначение
			мин	макс	H	L		
	дюймы		дюймы	дюймы	дюймы	дюймы		
8	1,13	B	3/8	3/8	3/4	3/4	0,07	PHS 35-1B8
9	1,26	B	3/8	3/8	27/32	3/4	0,09	PHS 35-1B9
10	1,38	B	3/8	9/16	31/32	3/4	0,14	PHS 35-1B10
11	1,50	B	3/8	9/16	1 1/16	3/4	0,17	PHS 35-1B11
12	1,63	B	1/2	9/16	1 7/32	3/4	0,20	PHS 35-1B12
13	1,75	B	1/2	11/16	1 1/4	3/4	0,23	PHS 35-1B13
14	1,87	B	1/2	7/8	1 1/4	3/4	0,25	PHS 35-1B14
15	1,99	B	1/2	7/8	1 11/32	3/4	0,29	PHS 35-1B15
16	2,11	B	1/2	15/16	1 15/32	3/4	0,35	PHS 35-1B16
17	2,23	B	1/2	1 1/16	1 19/32	3/4	0,42	PHS 35-1B17
18	2,35	B	1/2	1 3/16	1 23/32	3/4	0,48	PHS 35-1B18
19	2,47	B	1/2	1 1/4	1 27/32	3/4	0,54	PHS 35-1B19
20	2,59	B	1/2	1 5/16	1 15/16	3/4	0,59	PHS 35-1B20
21	2,71	B	1/2	1 3/8	2	7/8	0,80	PHS 35-1B21
22	2,83	B	1/2	1 3/8	2	7/8	0,80	PHS 35-1B22
23	2,95	B	1/2	1 3/8	2	7/8	0,82	PHS 35-1B23
24	3,07	B	1/2	1 3/8	2	7/8	0,88	PHS 35-1B24
25	3,19	B	1/2	1 3/8	2	7/8	0,88	PHS 35-1B25
26	3,31	B	1/2	1 3/8	2	7/8	0,90	PHS 35-1B26
27	3,43	B	1/2	1 3/8	2	7/8	0,94	PHS 35-1B27
28	3,55	B	1/2	1 3/8	2	7/8	0,94	PHS 35-1B28
30	3,79	B	1/2	1 3/8	2	7/8	1,02	PHS 35-1B30
32	4,03	B	1/2	1 3/8	2	7/8	1,24	PHS 35-1B32
35	4,39	B	5/8	1 1/2	2 1/4	7/8	1,50	PHS 35-1B35
36	4,51	B	5/8	1 1/2	2 1/4	7/8	1,56	PHS 35-1B36
40	4,99	B	5/8	1 1/2	2 1/4	1	1,62	PHS 35-1B40
42	5,23	B	5/8	1 1/2	2 1/4	1	1,68	PHS 35-1B42
45	5,59	B	5/8	1 1/2	2 1/4	1	1,78	PHS 35-1B45
48	5,95	B	5/8	1 1/2	2 1/4	1	1,88	PHS 35-1B48
54	6,66	B	5/8	1 1/2	2 1/4	1	2,20	PHS 35-1B54
60	7,38	B	3/4	1 1/2	2 1/4	1	2,48	PHS 35-1B60
70	8,58	B	3/4	1 1/2	2 1/4	1	3,12	PHS 35-1B70
72	8,81	B	3/4	1 1/2	2 1/4	1	3,42	PHS 35-1B72
80	9,77	B	3/4	1 1/2	2 1/4	1	3,82	PHS 35-1B80
84	10,25	B	3/4	1 1/2	2 1/4	1	4,24	PHS 35-1B84
96	11,68	B	3/4	1 1/2	2 1/4	1	5,16	PHS 35-1B96
112	13,59	B	3/4	1 1/2	2 1/4	1	6,70	PHS 35-1B112

Тип A

Количество зубьев	Наружный диаметр	Тип	Диаметр отверстия	Масса, фунты	Обозначение
	дюймы		дюймы		
8	1,13	-	-	-	-
9	1,26	-	-	-	-
10	1,38	-	-	-	-
11	1,50	-	-	-	-
12	1,63	-	-	-	-
13	1,75	-	-	-	-
14	1,87	-	-	-	-
15	1,99	A	1/2	0,10	PHS 35-1A15
16	2,11	A	1/2	0,12	PHS 35-1A16
17	2,23	A	1/2	0,12	PHS 35-1A17
18	2,35	A	1/2	0,14	PHS 35-1A18
19	2,47	A	1/2	0,16	PHS 35-1A19
20	2,59	A	1/2	0,20	PHS 35-1A20
21	2,71	A	1/2	0,20	PHS 35-1A21
22	2,83	A	1/2	0,22	PHS 35-1A22
23	2,95	A	1/2	0,24	PHS 35-1A23
24	3,07	A	1/2	0,26	PHS 35-1A24
25	3,19	A	1/2	0,28	PHS 35-1A25
26	3,31	A	1/2	0,28	PHS 35-1A26
27	3,43	A	1/2	0,34	PHS 35-1A27
28	3,55	A	1/2	0,34	PHS 35-1A28
30	3,79	A	1/2	0,46	PHS 35-1A30
32	4,03	A	5/8	0,46	PHS 35-1A32
35	4,39	A	5/8	0,60	PHS 35-1A35
36	4,51	A	5/8	0,62	PHS 35-1A36
40	4,99	A	19/32	0,70	PHS 35-1A40
42	5,23	A	19/32	0,78	PHS 35-1A42
45	5,59	A	19/32	0,88	PHS 35-1A45
48	5,95	A	19/32	1,21	PHS 35-1A48
54	6,66	A	19/32	1,32	PHS 35-1A54
60	7,38	A	23/32	1,66	PHS 35-1A60
70	8,58	A	23/32	2,30	PHS 35-1A70
72	8,81	A	23/32	2,56	PHS 35-1A72
80	9,77	A	23/32	3,16	PHS 35-1A80
84	10,25	A	23/32	3,26	PHS 35-1A84
96	11,68	A	23/32	4,64	PHS 35-1A96
112	13,59	A	23/32	5,05	PHS 35-1A112

Максимальные значения диаметра отверстия предусматривают запас для стандартного шпоночного паза. В тех случаях, когда необходимость в применении шпоночного паза отсутствует или допускается использование неглубокого шпоночного паза, можно растачивать более широкое отверстие.

Звездочки ANSI

Однорядные
с “черновым” отверстием

ANSI 41-1 Шаг 1/2”

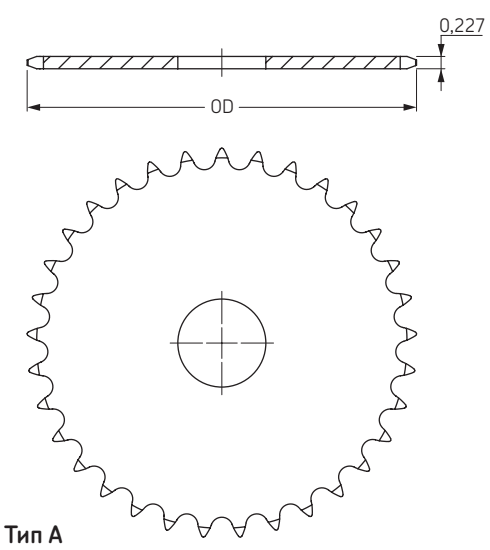

Тип A

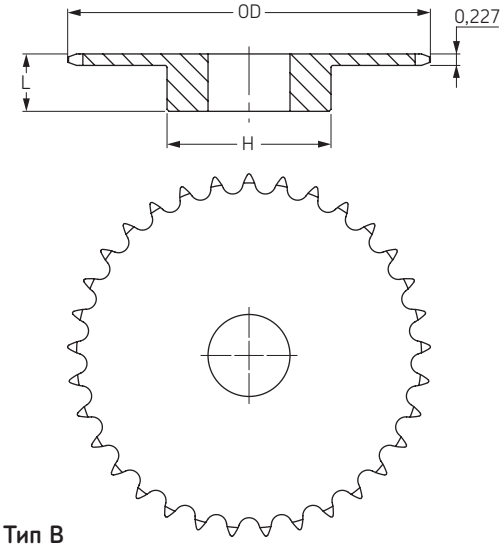

Тип B

Тип B

Тип A

Количество зубьев	Наружный диаметр	Тип	Диаметр отверстия		Ступица		Масса, фунты	Обозначение	Количество зубьев	Наружный диаметр	Тип	Диаметр отверстия	Масса, фунты	Обозначение
			мин	макс	H	L								
	дюймы		дюймы	дюймы	дюймы	дюймы				дюймы		дюймы		
6	1,17	B	3/8	3/8	21/32	7/8	0,07	**PHS 41-1B6**	**6**	1,17	-	-	-	**-**
7	1,34	B	3/8	3/8	3/4	7/8	0,10	**PHS 41-1B7**	**7**	1,34	-	-	-	**-**
8	1,51	B	1/2	1/2	63/64	7/8	0,19	**PHS 41-1B8**	**8**	1,51	-	-	-	**-**
9	1,67	B	1/2	5/8	1 1/8	7/8	0,20	**PHS 41-1B9**	**9**	1,67	-	-	-	**-**
10	1,84	B	1/2	3/4	1 1/4	7/8	0,27	**PHS 41-1B10**	**10**	1,84	-	-	-	**-**
11	2,00	B	1/2	7/8	1 7/16	7/8	0,35	**PHS 41-1B11**	**11**	2,00	-	-	-	**-**
12	2,17	B	1/2	15/16	1 9/16	7/8	0,44	**PHS 41-1B12**	**12**	2,17	-	-	-	**-**
13	2,33	B	1/2	1	1 9/16	7/8	0,50	**PHS 41-1B13**	**13**	2,33	-	-	-	**-**
14	2,49	B	1/2	1 1/4	1 3/4	7/8	0,57	**PHS 41-1B14**	**14**	2,49	-	-	-	**-**
15	2,65	B	1/2	1 5/16	1 29/32	7/8	0,72	**PHS 41-1B15**	**15**	2,65	A	5/8	0,28	**PHS 41-1A15**
16	2,81	B	5/8	1 3/8	2 1/16	7/8	0,91	**PHS 41-1B16**	**16**	2,81	A	5/8	0,34	**PHS 41-1A16**
17	2,97	B	5/8	1 1/2	2 15/64	1	1,09	**PHS 41-1B17**	**17**	2,97	A	5/8	0,36	**PHS 41-1A17**
18	3,14	B	5/8	1 5/8	2 3/8	1	1,25	**PHS 41-1B18**	**18**	3,14	A	5/8	0,44	**PHS 41-1A18**
19	3,30	B	5/8	1 3/4	2 15/32	1	1,49	**PHS 41-1B19**	**19**	3,30	A	5/8	0,46	**PHS 41-1A19**
20	3,46	B	5/8	1 7/8	2 3/4	1	1,64	**PHS 41-1B20**	**20**	3,46	A	5/8	0,52	**PHS 41-1A20**
21	3,62	B	5/8	1 7/8	2 7/8	1	1,81	**PHS 41-1B21**	**21**	3,62	A	5/8	0,60	**PHS 41-1A21**
22	3,78	B	5/8	2	3	1	1,93	**PHS 41-1B22**	**22**	3,78	A	5/8	0,66	**PHS 41-1A22**
23	3,94	B	5/8	2 1/4	3 3/16	1	2,25	**PHS 41-1B23**	**23**	3,94	A	5/8	0,72	**PHS 41-1A23**
24	4,10	B	5/8	2 1/4	3 1/4	1	2,33	**PHS 41-1B24**	**24**	4,10	A	5/8	0,82	**PHS 41-1A24**
25	4,26	B	5/8	2 1/4	3 1/4	1	2,46	**PHS 41-1B25**	**25**	4,26	A	5/8	0,88	**PHS 41-1A25**
26	4,42	B	5/8	2 1/4	3 1/4	1	2,50	**PHS 41-1B26**	**26**	4,42	A	5/8	0,94	**PHS 41-1A26**
27	4,58	B	5/8	2 1/4	3 1/4	1	2,56	**PHS 41-1B27**	**27**	4,58	A	5/8	1,00	**PHS 41-1A27**
28	4,74	B	5/8	2 1/4	3 1/4	1	2,64	**PHS 41-1B28**	**28**	4,74	A	5/8	1,08	**PHS 41-1A28**
30	5,06	B	5/8	2 1/4	3 1/4	1	2,80	**PHS 41-1B30**	**30**	5,06	A	19/32	1,20	**PHS 41-1A30**
32	5,38	B	5/8	2 1/4	3 1/4	1	2,96	**PHS 41-1B32**	**32**	5,38	A	19/32	1,44	**PHS 41-1A32**
35	5,86	B	5/8	2 3/8	3 1/4	1	3,12	**PHS 41-1B35**	**35**	5,86	A	19/32	1,70	**PHS 41-1A35**
36	6,02	B	5/8	2 3/8	3 1/4	1	3,32	**PHS 41-1B36**	**36**	6,02	A	19/32	1,84	**PHS 41-1A36**
40	6,65	B	3/4	2 3/8	3 1/4	1 1/16	4,06	**PHS 41-1B40**	**40**	6,65	A	23/32	2,22	**PHS 41-1A40**
42	6,97	B	3/4	2 3/8	3 1/2	1 1/16	4,10	**PHS 41-1B42**	**42**	6,97	A	23/32	2,50	**PHS 41-1A42**
45	7,45	B	3/4	2 3/8	3 1/2	1 1/16	4,18	**PHS 41-1B45**	**45**	7,45	A	23/32	2,52	**PHS 41-1A45**
48	7,93	B	3/4	2 3/8	3 1/2	1 1/16	4,92	**PHS 41-1B48**	**48**	7,93	A	23/32	2,92	**PHS 41-1A48**
54	8,88	B	3/4	2 3/8	3 1/2	1 1/16	5,68	**PHS 41-1B54**	**54**	8,88	A	23/32	3,54	**PHS 41-1A54**
60	9,84	B	3/4	2 3/8	3 1/2	1 1/16	6,78	**PHS 41-1B60**	**60**	9,84	A	23/32	4,60	**PHS 41-1A60**
70	11,43	B	3/4	2 3/4	4	1 3/16	9,54	**PHS 41-1B70**	**70**	11,43	A	23/32	6,22	**PHS 41-1A70**
72	11,75	B	3/4	2 3/4	4	1 3/16	9,64	**PHS 41-1B72**	**72**	11,75	A	23/32	6,32	**PHS 41-1A72**
80	13,03	B	3/4	2 3/4	4	1 3/16	11,54	**PHS 41-1B80**	**80**	13,03	A	23/32	8,46	**PHS 41-1A80**
84	13,66	B	3/4	2 3/4	4	1 3/16	12,20	**PHS 41-1B84**	**84**	13,66	A	23/32	9,12	**PHS 41-1A84**
96	15,57	B	1	2 3/4	4	1 3/16	14,86	**PHS 41-1B96**	**96**	15,57	A	15/16	11,84	**PHS 41-1A96**
112	18,12	B	1	2 3/4	4	1 3/16	19,16	**PHS 41-1B112**	**112**	18,12	A	15/16	15,84	**PHS 41-1A112**

Максимальные значения диаметра отверстия предусматривают запас для стандартного шпоночного паза. В тех случаях, когда необходимость в применении шпоночного паза отсутствует или допускается использование неглубокого шпоночного паза, можно растачивать более широкое отверстие.

Звездочки ANSI

Однорядные
с “черновым” отверстием

ANSI 40-1 Шаг 1/2”

Тип B

Количество зубьев	Наружный диаметр	Тип	Диаметр отверстия		Ступица		Масса, фунты	Обозначение
			мин	макс	H	L		
	дюймы		дюймы	дюймы	дюймы	дюймы		
8	1,50	B	1/2	1/2	31/32	7/8	0,18	PHS 40-1B8
9	1,67	B	1/2	9/16	1 1/16	7/8	0,20	PHS 40-1B9
10	1,84	B	1/2	3/4	1 1/4	7/8	0,27	PHS 40-1B10
11	2,00	B	1/2	7/8	1 3/8	7/8	0,35	PHS 40-1B11
12	2,17	B	1/2	1	1 9/16	7/8	0,45	PHS 40-1B12
13	2,33	B	1/2	1 1/16	1 9/16	7/8	0,50	PHS 40-1B13
14	2,49	B	1/2	1 1/8	1 11/16	7/8	0,59	PHS 40-1B14
15	2,65	B	1/2	1 1/4	1 13/16	7/8	0,70	PHS 40-1B15
16	2,81	B	5/8	1 3/8	2	7/8	0,79	PHS 40-1B16
17	2,98	B	5/8	1 7/16	2 1/8	1	1,04	PHS 40-1B17
18	3,14	B	5/8	1 1/2	2 5/16	1	1,22	PHS 40-1B18
19	3,30	B	5/8	1 3/4	2 1/2	1	1,43	PHS 40-1B19
20	3,46	B	5/8	1 7/8	2 5/8	1	1,56	PHS 40-1B20
21	3,62	B	5/8	1 7/8	2 3/4	1	1,73	PHS 40-1B21
22	3,78	B	5/8	1 7/8	2 7/8	1	1,96	PHS 40-1B22
23	3,94	B	5/8	2	3	1	2,13	PHS 40-1B23
24	4,10	B	5/8	2 1/4	3 1/4	1	2,41	PHS 40-1B24
25	4,26	B	5/8	2 1/4	3 1/4	1	2,54	PHS 40-1B25
26	4,42	B	5/8	2 1/4	3 1/4	1	2,58	PHS 40-1B26
27	4,58	B	5/8	2 1/4	3 1/4	1	2,66	PHS 40-1B27
28	4,74	B	5/8	2 1/4	3 1/4	1	2,73	PHS 40-1B28
29	4,90	B	5/8	2 1/4	3 1/4	1	2,80	PHS 40-1B29
30	5,06	B	5/8	2 1/4	3 1/4	1	2,98	PHS 40-1B30
31	5,22	B	5/8	2 1/4	3 1/4	1	3,10	PHS 40-1B31
32	5,38	B	5/8	2 1/4	3 1/4	1	3,16	PHS 40-1B32
33	5,54	B	5/8	2 1/4	3 1/4	1	3,22	PHS 40-1B33
34	5,70	B	5/8	2 1/4	3 1/4	1	3,30	PHS 40-1B34
35	5,86	B	5/8	2 1/4	3 1/4	1	3,46	PHS 40-1B35
36	6,02	B	5/8	2 1/4	3 1/4	1	3,58	PHS 40-1B36
37	6,18	B	5/8	2 1/4	3 1/4	1	3,62	PHS 40-1B37
38	6,33	B	5/8	2 1/4	3 1/4	1	3,70	PHS 40-1B38
39	6,49	B	5/8	2 1/4	3 1/4	1	3,76	PHS 40-1B39
40	6,65	B	3/4	2 3/8	3 1/2	1 1/8	4,69	PHS 40-1B40
41	6,81	B	3/4	2 3/8	3 1/2	1 1/8	4,76	PHS 40-1B41
42	6,97	B	3/4	2 3/8	3 1/2	1 1/8	4,82	PHS 40-1B42
43	7,13	B	3/4	2 3/8	3 1/2	1 1/8	5,12	PHS 40-1B43
44	7,29	B	3/4	2 3/8	3 1/2	1 1/8	5,15	PHS 40-1B44
45	7,45	B	3/4	2 3/8	3 1/2	1 1/8	5,30	PHS 40-1B45
46	7,61	B	3/4	2 3/8	3 1/2	1 1/8	5,57	PHS 40-1B46
47	7,77	B	3/4	2 3/8	3 1/2	1 1/8	5,44	PHS 40-1B47
48	7,93	B	3/4	2 3/8	3 1/2	1 1/8	5,84	PHS 40-1B48
49	8,09	B	3/4	2 3/8	3 1/2	1 1/8	5,90	PHS 40-1B49
50	8,25	B	3/4	2 3/8	3 1/2	1 1/8	5,96	PHS 40-1B50
51	8,41	B	3/4	2 3/8	3 1/2	1 1/8	6,08	PHS 40-1B51
52	8,57	B	3/4	2 3/8	3 1/2	1 1/8	6,28	PHS 40-1B52
53	8,73	B	3/4	2 3/8	3 1/2	1 1/8	6,33	PHS 40-1B53
54	8,89	B	3/4	2 3/8	3 1/2	1 1/8	6,42	PHS 40-1B54
55	9,04	B	3/4	2 3/8	3 1/2	1 1/8	6,46	PHS 40-1B55
56	9,20	B	3/4	2 3/8	3 1/2	1 1/8	6,89	PHS 40-1B56
57	9,36	B	3/4	2 3/8	3 1/2	1 1/8	7,02	PHS 40-1B57
58	9,52	B	3/4	2 3/8	3 1/2	1 1/8	7,36	PHS 40-1B58
59	9,68	B	3/4	2 3/8	3 1/2	1 1/8	7,45	PHS 40-1B59
60	9,84	B	3/4	2 3/8	3 1/2	1 1/8	7,86	PHS 40-1B60
70	11,43	B	3/4	2 3/4	4	1 1/4	11,00	PHS 40-1B70
72	11,75	B	3/4	2 3/4	4	1 1/4	11,50	PHS 40-1B72
80	13,03	B	3/4	2 3/4	4	1 1/4	13,40	PHS 40-1B80
84	13,66	B	3/4	2 3/4	4	1 1/4	14,04	PHS 40-1B84
96	15,57	B	1	2 3/4	4	1 1/4	17,56	PHS 40-1B96
112	18,12	B	1	2 3/4	4	1 1/4	22,56	PHS 40-1B112

Тип A

Количество зубьев	Наружный диаметр	Тип	Диаметр отверстия	Масса, фунты	Обозначение
	дюймы		дюймы		
8	1,50	-	-	-	-
9	1,67	-	-	-	-
10	1,84	-	-	-	-
11	2,00	-	-	-	-
12	2,17	A	1/2	0,18	PHS 40-1A12
13	2,33	A	1/2	0,22	PHS 40-1A13
14	2,49	A	1/2	0,26	PHS 40-1A14
15	2,65	A	5/8	0,30	PHS 40-1A15
16	2,81	A	5/8	0,34	PHS 40-1A16
17	2,98	A	5/8	0,36	PHS 40-1A17
18	3,14	A	5/8	0,44	PHS 40-1A18
19	3,30	A	5/8	0,46	PHS 40-1A19
20	3,46	A	5/8	0,56	PHS 40-1A20
21	3,62	A	5/8	0,58	PHS 40-1A21
22	3,78	A	5/8	0,66	PHS 40-1A22
23	3,94	A	5/8	0,72	PHS 40-1A23
24	4,10	A	5/8	0,82	PHS 40-1A24
25	4,26	A	5/8	0,88	PHS 40-1A25
26	4,42	A	5/8	0,94	PHS 40-1A26
27	4,58	A	5/8	0,98	PHS 40-1A27
28	4,74	A	5/8	1,10	PHS 40-1A28
29	4,90	A	19/32	1,22	PHS 40-1A29
30	5,06	A	19/32	1,26	PHS 40-1A30
31	5,22	A	19/32	1,40	PHS 40-1A31
32	5,38	A	19/32	1,48	PHS 40-1A32
33	5,54	A	19/32	1,56	PHS 40-1A33
34	5,70	A	19/32	1,64	PHS 40-1A34
35	5,86	A	19/32	1,70	PHS 40-1A35
36	6,02	A	19/32	1,84	PHS 40-1A36
37	6,18	A	19/32	1,92	PHS 40-1A37
38	6,33	A	19/32	2,00	PHS 40-1A38
39	6,49	A	19/32	2,02	PHS 40-1A39
40	6,65	A	23/32	2,22	PHS 40-1A40
41	6,81	A	23/32	2,42	PHS 40-1A41
42	6,97	A	23/32	2,50	PHS 40-1A42
43	7,13	A	23/32	2,80	PHS 40-1A43
44	7,29	A	23/32	2,85	PHS 40-1A44
45	7,45	A	23/32	3,15	PHS 40-1A45
46	7,61	A	23/32	3,26	PHS 40-1A46
47	7,77	A	23/32	3,32	PHS 40-1A47
48	7,93	A	23/32	3,22	PHS 40-1A48
49	8,09	A	23/32	3,44	PHS 40-1A49
50	8,25	A	23/32	3,62	PHS 40-1A50
51	8,41	A	23/32	3,94	PHS 40-1A51
52	8,57	A	23/32	4,08	PHS 40-1A52
53	8,73	A	23/32	4,04	PHS 40-1A53
54	8,89	A	23/32	4,44	PHS 40-1A54
55	9,04	A	23/32	4,54	PHS 40-1A55
56	9,20	A	23/32	4,84	PHS 40-1A56
57	9,36	A	23/32	5,00	PHS 40-1A57
58	9,52	A	23/32	5,12	PHS 40-1A58
59	9,68	A	23/32	5,30	PHS 40-1A59
60	9,84	A	23/32	5,48	PHS 40-1A60
70	11,43	A	23/32	7,24	PHS 40-1A70
72	11,75	A	23/32	7,74	PHS 40-1A72
80	13,03	A	23/32	10,20	PHS 40-1A80
84	13,66	A	23/32	10,07	PHS 40-1A84
96	15,57	A	15/16	12,15	PHS 40-1A96
112	18,12	A	15/16	20,00	PHS 40-1A112

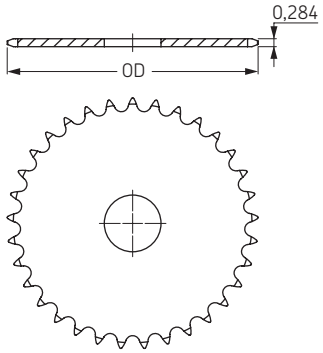

Тип A

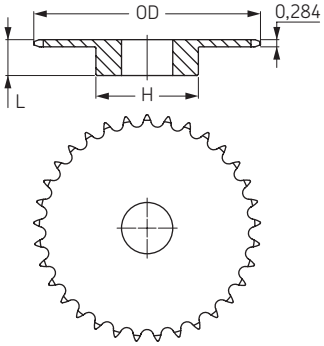

Тип B

Максимальные значения диаметра отверстия предусматривают запас для стандартного шпоночного паза. В тех случаях, когда необходимость в применении шпоночного паза отсутствует или допускается использование неглубокого шпоночного паза, можно растачивать более широкое отверстие.

Звездочки ANSI

Однорядные
с “черновым” отверстием

ANSI 50-1 Шаг 5/8”

Тип B

Количество зубьев	Наружный диаметр	Тип	Диаметр отверстия		Ступица		Масса, фунты	Обозначение
			мин	макс	H	L		
	дюймы		дюймы	дюймы	дюймы	дюймы		
8	1,88	B	5/8	5/8	1 1/8	1	0,25	PHS 50-1B8
9	2,09	B	5/8	3/4	1 3/8	1	0,36	PHS 50-1B9
10	2,30	B	5/8	7/8	1 9/16	1	0,48	PHS 50-1B10
11	2,50	B	5/8	1	1 3/4	1	0,64	PHS 50-1B11
12	2,71	B	5/8	1 1/4	1 63/64	1	0,83	PHS 50-1B12
13	2,91	B	5/8	1 5/16	1 7/8	1	0,88	PHS 50-1B13
14	3,11	B	5/8	1 7/16	2 1/8	1	1,13	PHS 50-1B14
15	3,32	B	5/8	1 1/2	2 3/8	1	1,34	PHS 50-1B15
16	3,52	B	5/8	1 3/4	2 1/2	1	1,51	PHS 50-1B16
17	3,72	B	5/8	1 7/8	2 11/16	1	1,74	PHS 50-1B17
18	3,92	B	5/8	1 7/8	2 7/8	1	2,00	PHS 50-1B18
19	4,12	B	5/8	2	3	1	2,22	PHS 50-1B19
20	4,32	B	3/4	2	3	1	2,28	PHS 50-1B20
21	4,52	B	3/4	2	3	1	2,40	PHS 50-1B21
22	4,72	B	3/4	2	3	1	2,56	PHS 50-1B22
23	4,92	B	3/4	2	3	1	2,66	PHS 50-1B23
24	5,12	B	3/4	2	3	1 1/4	3,30	PHS 50-1B24
25	5,32	B	3/4	2	3	1 1/4	3,40	PHS 50-1B25
26	5,52	B	3/4	2	3	1 1/4	3,44	PHS 50-1B26
27	5,72	B	3/4	2	3	1 1/4	3,74	PHS 50-1B27
28	5,92	B	3/4	2	3	1 1/4	3,80	PHS 50-1B28
29	6,12	B	3/4	2	3	1 1/4	4,06	PHS 50-1B29
30	6,32	B	3/4	2 1/4	3 1/4	1 1/4	4,56	PHS 50-1B30
31	6,52	B	3/4	2 1/4	3 1/4	1 1/4	4,74	PHS 50-1B31
32	6,72	B	3/4	2 1/4	3 1/4	1 1/4	4,96	PHS 50-1B32
33	6,92	B	3/4	2 1/4	3 1/4	1 1/4	5,20	PHS 50-1B33
34	7,12	B	3/4	2 1/4	3 1/4	1 1/4	5,14	PHS 50-1B34
35	7,32	B	3/4	2 1/4	3 1/4	1 1/4	5,44	PHS 50-1B35
36	7,52	B	3/4	2 1/4	3 1/4	1 1/4	5,64	PHS 50-1B36
37	7,72	B	3/4	2 1/4	3 1/4	1 1/4	5,90	PHS 50-1B37
38	7,92	B	3/4	2 1/4	3 1/4	1 1/4	6,08	PHS 50-1B38
39	8,12	B	3/4	2 1/4	3 1/4	1 1/4	6,30	PHS 50-1B39
40	8,32	B	3/4	2 1/4	3 1/4	1 1/4	6,50	PHS 50-1B40
41	8,52	B	3/4	2 1/4	3 1/4	1 1/4	6,64	PHS 50-1B41
42	8,72	B	3/4	2 1/4	3 1/4	1 1/4	6,96	PHS 50-1B42
43	8,91	B	3/4	2 1/4	3 1/4	1 1/4	7,06	PHS 50-1B43
44	9,11	B	3/4	2 1/4	3 1/4	1 1/4	7,58	PHS 50-1B44
45	9,31	B	3/4	2 1/2	3 3/4	1 1/4	8,58	PHS 50-1B45
46	9,51	B	1	2 1/2	3 3/4	1 1/4	8,22	PHS 50-1B46
47	9,71	B	1	2 1/2	3 3/4	1 1/4	8,48	PHS 50-1B47
48	9,91	B	1	2 1/2	3 3/4	1 1/4	9,28	PHS 50-1B48
49	10,11	B	1	2 1/2	3 3/4	1 1/4	9,22	PHS 50-1B49
50	10,31	B	1	2 1/2	3 3/4	1 1/4	9,88	PHS 50-1B50
51	10,51	B	1	2 1/2	3 3/4	1 1/4	9,70	PHS 50-1B51
52	10,71	B	1	2 1/2	3 3/4	1 1/4	10,24	PHS 50-1B52
53	10,91	B	1	2 1/2	3 3/4	1 1/4	10,48	PHS 50-1B53
54	11,11	B	1	2 1/2	3 3/4	1 1/4	11,00	PHS 50-1B54
55	11,31	B	1	2 1/2	3 3/4	1 1/4	10,93	PHS 50-1B55
56	11,50	B	1	2 1/2	3 3/4	1 1/4	11,50	PHS 50-1B56
57	11,70	B	1	2 1/2	3 3/4	1 1/4	12,00	PHS 50-1B57
58	11,90	B	1	2 1/2	3 3/4	1 1/4	11,82	PHS 50-1B58
59	12,10	B	1	2 1/2	3 3/4	1 1/4	12,32	PHS 50-1B59
60	12,30	B	1	2 1/2	3 3/4	1 1/4	13,00	PHS 50-1B60
70	14,29	B	1	2 1/2	3 3/4	1 3/4	18,16	PHS 50-1B70
72	14,69	B	1	2 1/2	3 3/4	1 3/4	19,48	PHS 50-1B72
76	15,49	B	1	2 1/2	3 3/4	1 3/4	21,00	PHS 50-1B76
80	16,28	B	1	2 3/4	4 1/4	1 3/4	24,74	PHS 50-1B80
84	17,08	B	1	2 3/4	4 1/4	1 3/4	25,50	PHS 50-1B84
95	19,27	B	1	2 3/4	4 1/4	1 3/4	32,00	PHS 50-1B95
96	19,47	B	1	2 3/4	4 1/4	1 3/4	32,92	PHS 50-1B96
112	22,65	B	1	2 3/4	4 1/4	1 3/4	42,00	PHS 50-1B112

Тип A

Количество зубьев	Наружный диаметр	Тип	Диаметр отверстия	Масса, фунты	Обозначение
	дюймы		дюймы		
8	1,88	-	-	-	-
9	2,09	-	-	-	-
10	2,30	-	-	-	-
11	2,50	-	-	-	-
12	2,71	A	5/8	0,34	PHS 50-1A12
13	2,91	A	5/8	0,42	PHS 50-1A13
14	3,11	A	5/8	0,50	PHS 50-1A14
15	3,32	A	5/8	0,54	PHS 50-1A15
16	3,52	A	5/8	0,68	PHS 50-1A16
17	3,72	A	5/8	0,76	PHS 50-1A17
18	3,92	A	5/8	0,86	PHS 50-1A18
19	4,12	A	5/8	0,94	PHS 50-1A19
20	4,32	A	3/4	1,06	PHS 50-1A20
21	4,52	A	3/4	1,12	PHS 50-1A21
22	4,72	A	3/4	1,30	PHS 50-1A22
23	4,92	A	3/4	1,44	PHS 50-1A23
24	5,12	A	23/32	1,50	PHS 50-1A24
25	5,32	A	23/32	1,62	PHS 50-1A25
26	5,52	A	23/32	1,72	PHS 50-1A26
27	5,72	A	23/32	1,96	PHS 50-1A27
28	5,92	A	23/32	2,04	PHS 50-1A28
29	6,12	A	23/32	2,36	PHS 50-1A29
30	6,32	A	23/32	2,54	PHS 50-1A30
31	6,52	A	23/32	2,80	PHS 50-1A31
32	6,72	A	23/32	2,72	PHS 50-1A32
33	6,92	A	23/32	3,14	PHS 50-1A33
34	7,12	A	23/32	3,20	PHS 50-1A34
35	7,32	A	23/32	3,34	PHS 50-1A35
36	7,52	A	23/32	3,82	PHS 50-1A36
37	7,72	A	23/32	3,98	PHS 50-1A37
38	7,92	A	23/32	4,14	PHS 50-1A38
39	8,12	A	23/32	4,42	PHS 50-1A39
40	8,32	A	23/32	4,46	PHS 50-1A40
41	8,52	A	23/32	4,86	PHS 50-1A41
42	8,72	A	23/32	4,98	PHS 50-1A42
43	8,91	A	23/32	5,24	PHS 50-1A43
44	9,11	A	23/32	5,42	PHS 50-1A44
45	9,31	A	23/32	5,92	PHS 50-1A45
46	9,51	A	15/16	6,42	PHS 50-1A46
47	9,71	A	15/16	6,50	PHS 50-1A47
48	9,91	A	15/16	6,58	PHS 50-1A48
49	10,11	A	15/16	7,06	PHS 50-1A49
50	10,31	A	15/16	7,10	PHS 50-1A50
51	10,51	A	15/16	7,32	PHS 50-1A51
52	10,71	A	15/16	7,98	PHS 50-1A52
53	10,91	A	15/16	8,08	PHS 50-1A53
54	11,11	A	15/16	8,30	PHS 50-1A54
55	11,31	A	15/16	8,56	PHS 50-1A55
56	11,50	A	15/16	8,90	PHS 50-1A56
57	11,70	A	15/16	9,38	PHS 50-1A57
58	11,90	A	15/16	10,30	PHS 50-1A58
59	12,10	A	15/16	10,50	PHS 50-1A59
60	12,30	A	15/16	10,80	PHS 50-1A60
70	14,29	A	15/16	14,00	PHS 50-1A70
72	14,69	A	15/16	15,24	PHS 50-1A72
76	15,49	A	15/16	20,08	PHS 50-1A76
80	16,28	A	15/16	21,00	PHS 50-1A80
84	17,08	A	15/16	22,08	PHS 50-1A84
95	19,27	A	15/16	27,00	PHS 50-1A95
96	19,47	A	15/16	27,40	PHS 50-1A96
112	22,65	A	15/16	37,70	PHS 50-1A112

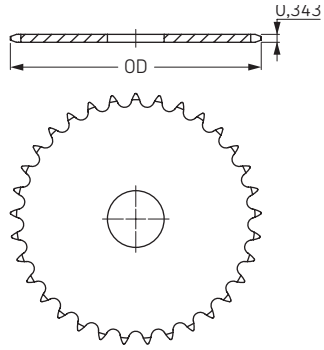

Тип A

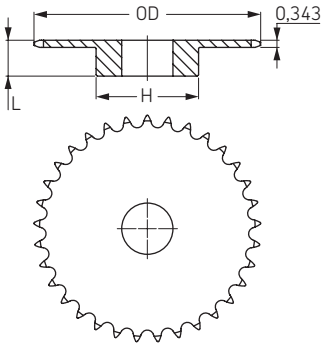

Тип B

Максимальные значения диаметра отверстия предусматривают запас для стандартного шпоночного паза. В тех случаях, когда необходимость в применении шпоночного паза отсутствует или допускается использование неглубокого шпоночного паза, можно растачивать более широкое отверстие.

Звездочки ANSI

Однорядные
с “черновым” отверстием

ANSI 60-1 Шаг 3/4”

Тип B

Количество зубьев	Наружный диаметр	Тип	Диаметр отверстия		Ступица		Масса, фунты	Обозначение
			мин	макс	H	L		
	дюймы		дюймы	дюймы	дюймы	дюймы		
8	2,26	B	5/8	5/8	1 15/32	1 1/4	0,54	PHS 60-1B8
9	2,51	B	3/4	7/8	1 9/16	1 1/4	0,64	PHS 60-1B9
10	2,76	B	3/4	1 1/8	1 15/16	1 1/4	0,99	PHS 60-1B10
11	3,00	B	3/4	1 5/16	2 1/16	1 1/4	1,16	PHS 60-1B11
12	3,25	B	3/4	1 3/8	2 3/8	1 1/4	1,47	PHS 60-1B12
13	3,49	B	3/4	1 1/2	2 11/32	1 1/4	1,66	PHS 60-1B13
14	3,74	B	3/4	1 3/4	2 9/16	1 1/4	2,00	PHS 60-1B14
15	3,98	B	3/4	1 7/8	2 7/8	1 1/4	2,51	PHS 60-1B15
16	4,22	B	3/4	2	3 1/16	1 1/4	2,81	PHS 60-1B16
17	4,46	B	3/4	2 1/4	3 1/4	1 1/4	3,22	PHS 60-1B17
18	4,70	B	3/4	2 3/8	3 1/2	1 1/4	3,72	PHS 60-1B18
19	4,95	B	3/4	2 3/8	3 1/2	1 1/4	3,92	PHS 60-1B19
20	5,19	B	3/4	2 5/8	3 7/8	1 1/4	4,63	PHS 60-1B20
21	5,43	B	3/4	2 3/4	4	1 1/4	5,00	PHS 60-1B21
22	5,67	B	3/4	2 3/4	4	1 1/4	5,25	PHS 60-1B22
23	5,91	B	3/4	2 3/4	4	1 1/4	5,48	PHS 60-1B23
24	6,15	B	3/4	2 3/4	4	1 1/4	5,78	PHS 60-1B24
25	6,39	B	3/4	2 3/4	4	1 1/4	6,13	PHS 60-1B25
26	6,63	B	3/4	2 3/4	4	1 1/4	6,38	PHS 60-1B26
27	6,87	B	3/4	2 3/4	4	1 1/4	6,72	PHS 60-1B27
28	7,11	B	3/4	2 3/4	4	1 1/4	6,88	PHS 60-1B28
29	7,35	B	3/4	2 3/4	4	1 1/4	7,28	PHS 60-1B29
30	7,59	B	3/4	2 3/4	4	1 1/4	7,58	PHS 60-1B30
31	7,83	B	3/4	2 3/4	4	1 1/4	7,72	PHS 60-1B31
32	8,07	B	3/4	2 3/4	4	1 1/4	8,26	PHS 60-1B32
33	8,30	B	1	2 3/4	4	1 1/4	8,42	PHS 60-1B33
34	8,54	B	1	2 3/4	4	1 1/4	8,80	PHS 60-1B34
35	8,78	B	1	2 3/4	4	1 1/4	9,04	PHS 60-1B35
36	9,02	B	1	2 3/4	4	1 1/4	9,60	PHS 60-1B36
37	9,26	B	1	2 3/4	4	1 1/4	10,24	PHS 60-1B37
38	9,50	B	1	2 3/4	4 1/4	1 1/4	10,84	PHS 60-1B38
39	9,74	B	1	2 3/4	4 1/4	1 1/4	11,36	PHS 60-1B39
40	9,98	B	1	2 3/4	4 1/4	1 1/4	11,50	PHS 60-1B40
41	10,22	B	1	2 3/4	4 1/4	1 1/4	12,14	PHS 60-1B41
42	10,46	B	1	2 3/4	4 1/4	1 1/4	12,74	PHS 60-1B42
43	10,70	B	1	2 3/4	4 1/4	1 1/4	13,00	PHS 60-1B43
44	10,94	B	15/16	2 3/4	4 1/4	1 1/4	13,88	PHS 60-1B44
45	11,18	B	15/16	2 3/4	4 1/4	1 1/4	13,98	PHS 60-1B45
46	11,42	B	15/16	2 3/4	4 1/4	1 1/4	14,60	PHS 60-1B46
47	11,65	B	15/16	2 3/4	4 1/4	1 1/4	15,00	PHS 60-1B47
48	11,89	B	15/16	2 3/4	4 1/4	1 1/4	15,82	PHS 60-1B48
49	12,13	B	15/16	2 3/4	4 1/4	1 1/4	15,90	PHS 60-1B49
50	12,37	B	15/16	2 3/4	4 1/4	1 1/4	17,66	PHS 60-1B50
51	12,61	B	15/16	2 3/4	4 1/4	1 1/4	16,98	PHS 60-1B51
52	12,85	B	15/16	2 3/4	4 1/4	1 1/4	17,93	PHS 60-1B52
53	13,09	B	15/16	2 3/4	4 1/4	1 1/4	17,99	PHS 60-1B53
54	13,33	B	15/16	2 3/4	4 1/4	1 3/4	21,60	PHS 60-1B54
55	13,57	B	1 1/4	2 3/4	4 1/4	1 3/4	21,14	PHS 60-1B55
56	13,81	B	1 1/4	2 3/4	4 1/4	1 3/4	21,88	PHS 60-1B56
57	14,04	B	1 1/4	2 3/4	4 1/4	1 3/4	22,26	PHS 60-1B57
58	14,28	B	1 1/4	2 3/4	4 1/4	1 3/4	22,80	PHS 60-1B58
59	14,52	B	1 1/4	2 3/4	4 1/4	1 3/4	23,86	PHS 60-1B59
60	14,76	B	1 1/4	2 3/4	4 1/4	1 3/4	25,22	PHS 60-1B60
64	15,72	B	1 1/4	2 3/4	4 1/4	1 3/4	27,40	PHS 60-1B64
65	15,96	B	1 1/4	2 3/4	4 1/4	1 3/4	28,92	PHS 60-1B65
66	-	-	-	-	-	-	-	-
68	16,67	B	1 1/4	2 3/4	4 1/4	1 3/4	30,38	PHS 60-1B68
70	17,15	B	1 1/4	2 3/4	4 1/4	1 3/4	31,98	PHS 60-1B70
72	17,63	B	1 1/4	2 3/4	4 1/4	2	34,18	PHS 60-1B72
76	18,58	B	1 1/4	2 3/4	4 1/4	2	38,06	PHS 60-1B76
80	19,54	B	1 1/4	2 3/4	4 1/4	2	41,88	PHS 60-1B80
84	20,49	B	1 1/4	3 1/4	4 3/4	2	46,46	PHS 60-1B84
90	21,93	B	1 1/4	3 5/16	5	2 1/4	63,20	PHS 60-1B90
96	23,36	B	1 1/4	3 3/4	5 1/2	2 1/4	63,08	PHS 60-1B96
112	27,18	B	1 1/4	3 3/4	5 1/2	2 1/4	81,78	PHS 60-1B112

Тип A

Количество зубьев	Наружный диаметр	Тип	Диаметр отверстия	Масса, фунты	Обозначение
	дюймы		дюймы		
8	2,26	-	-	-	-
9	2,51	-	-	-	-
10	2,76	A	3/4	0,44	PHS 60-1A10
11	3,00	A	3/4	0,54	PHS 60-1A11
12	3,25	A	3/4	0,68	PHS 60-1A12
13	3,49	A	3/4	0,80	PHS 60-1A13
14	3,74	A	3/4	0,94	PHS 60-1A14
15	3,98	A	3/4	1,08	PHS 60-1A15
16	4,22	A	3/4	1,24	PHS 60-1A16
17	4,46	A	3/4	1,44	PHS 60-1A17
18	4,70	A	3/4	1,62	PHS 60-1A18
19	4,95	A	3/4	1,84	PHS 60-1A19
20	5,19	A	3/4	2,12	PHS 60-1A20
21	5,43	A	3/4	2,28	PHS 60-1A21
22	5,67	A	3/4	2,48	PHS 60-1A22
23	5,91	A	3/4	2,68	PHS 60-1A23
24	6,15	A	23/32	3,00	PHS 60-1A24
25	6,39	A	23/32	3,34	PHS 60-1A25
26	6,63	A	23/32	3,54	PHS 60-1A26
27	6,87	A	23/32	3,96	PHS 60-1A27
28	7,11	A	23/32	4,14	PHS 60-1A28
29	7,35	A	23/32	4,40	PHS 60-1A29
30	7,59	A	23/32	4,78	PHS 60-1A30
31	7,83	A	23/32	5,24	PHS 60-1A31
32	8,07	A	23/32	5,52	PHS 60-1A32
33	8,30	A	15/16	5,86	PHS 60-1A33
34	8,54	A	15/16	6,16	PHS 60-1A34
35	8,78	A	15/16	6,78	PHS 60-1A35
36	9,02	A	15/16	6,82	PHS 60-1A36
37	9,26	A	15/16	7,52	PHS 60-1A37
38	9,50	A	15/16	7,84	PHS 60-1A38
39	9,74	A	15/16	8,28	PHS 60-1A39
40	9,98	A	15/16	8,56	PHS 60-1A40
41	10,22	A	15/16	9,10	PHS 60-1A41
42	10,46	A	15/16	9,84	PHS 60-1A42
43	10,70	A	15/16	9,74	PHS 60-1A43
44	10,94	A	15/16	10,76	PHS 60-1A44
45	11,18	A	15/16	11,08	PHS 60-1A45
46	11,42	A	15/16	11,50	PHS 60-1A46
47	11,65	A	15/16	12,32	PHS 60-1A47
48	11,89	A	15/16	12,42	PHS 60-1A48
49	12,13	A	15/16	12,92	PHS 60-1A49
50	12,37	A	15/16	13,98	PHS 60-1A50
51	12,61	A	15/16	14,58	PHS 60-1A51
52	12,85	A	15/16	14,60	PHS 60-1A52
53	13,09	A	15/16	15,84	PHS 60-1A53
54	13,33	A	15/16	15,92	PHS 60-1A54
55	13,57	A	1 1/4	16,96	PHS 60-1A55
56	13,81	A	1 1/4	17,60	PHS 60-1A56
57	14,04	A	1 1/4	17,62	PHS 60-1A57
58	14,28	A	1 1/4	19,00	PHS 60-1A58
59	14,52	A	1 1/4	19,20	PHS 60-1A59
60	14,76	A	1 1/4	20,02	PHS 60-1A60
64	15,72	A	1 1/4	23,00	PHS 60-1A64
65	15,96	A	1 1/4	23,24	PHS 60-1A65
66	-	A	1 1/4	24,42	PHS 60-1A66
68	16,67	A	1 1/4	25,54	PHS 60-1A68
70	17,15	A	1 1/4	27,20	PHS 60-1A70
72	17,63	A	1 1/4	28,90	PHS 60-1A72
76	18,58	A	1 1/4	32,34	PHS 60-1A76
80	19,54	A	1 1/4	45,50	PHS 60-1A80
84	20,49	A	1 1/4	40,18	PHS 60-1A84
90	21,93	A	1 1/4	43,44	PHS 60-1A90
96	23,36	A	1 1/4	52,02	PHS 60-1A96
112	27,18	A	1 1/4	70,80	PHS 60-1A112

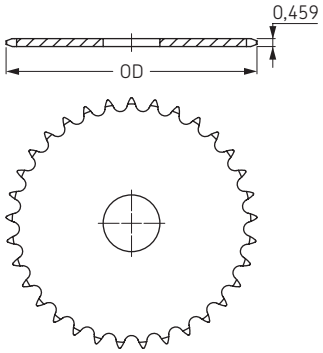

Тип A

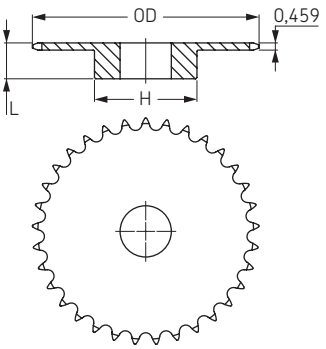

Тип B

Максимальные значения диаметра отверстия предусматривают запас для стандартного шпоночного паза. В тех случаях, когда необходимость в применении шпоночного паза отсутствует или допускается использование неглубокого шпоночного паза, можно растачивать более широкое отверстие.

Звездочки ANSI

Однорядные
с “черновым” отверстием

ANSI 80-1 Шаг 1”

Тип B/C

Количество зубьев	Наружный диаметр	Тип	Диаметр отверстия		Ступица		Масса, фунты	Обозначение
			мин	макс	H	L		
	дюймы		дюймы	дюймы	дюймы	дюймы		
8	3,01	B	1	1	1 15/16	1 5/8	1,4	PHS 80-1B8
9	3,35	B	1	1 5/16	2 1/4	1 5/8	1,6	PHS 80-1B9
10	3,68	B	1	1 1/2	2 9/16	1 5/8	2,2	PHS 80-1B10
11	4,01	B	1	1 5/8	2 13/16	1 5/8	3,2	PHS 80-1B11
12	4,33	B	1	1 7/8	3 1/8	1 5/8	3,4	PHS 80-1B12
13	4,66	B	1	2	3	1 1/2	3,5	PHS 80-1B13
14	4,98	B	1	2 1/4	3 1/4	1 1/2	4,1	PHS 80-1B14
15	5,30	B	1	2 1/2	3 13/16	1 1/2	5,3	PHS 80-1B15
16	5,63	B	1	2 3/4	4	1 1/2	5,9	PHS 80-1B16
17	5,95	B	1	2 3/4	4	1 1/2	6,6	PHS 80-1B17
18	6,27	B	1	2 3/4	4 1/4	1 1/2	7,3	PHS 80-1B18
19	6,59	B	1	2 3/4	4 1/4	1 1/2	7,8	PHS 80-1B19
20	6,91	B	1	2 3/4	4 1/4	1 1/2	8,4	PHS 80-1B20
21	7,24	B	1	2 3/4	4 1/4	1 3/4	9,4	PHS 80-1B21
22	7,56	B	1	2 3/4	4 1/4	1 3/4	10,0	PHS 80-1B22
23	7,88	B	1	2 3/4	4 1/4	1 3/4	10,7	PHS 80-1B23
24	8,20	B	1	2 3/4	4 1/4	1 3/4	11,3	PHS 80-1B24
25	8,52	B	1	2 3/4	4 1/4	1 3/4	11,9	PHS 80-1B25
26	8,84	B	1 1/4	3 1/4	4 3/4	2	14,3	PHS 80-1B26
27	9,16	B	1 1/4	3 1/4	4 3/4	2	15,4	PHS 80-1B27
28	9,48	B	1 1/4	3 1/4	4 3/4	2	16,0	PHS 80-1B28
29	9,80	B	1 3/16	3 1/4	4 3/4	2	17,1	PHS 80-1B29
30	10,11	B	1 3/16	3 1/4	4 3/4	2	17,4	PHS 80-1B30
31	10,43	B	1 3/16	3 1/4	4 3/4	2	18,7	PHS 80-1B31
32	10,75	B	1 3/16	3 1/4	4 3/4	2	19,5	PHS 80-1B32
33	11,07	B	1 3/16	3 1/4	4 3/4	2	19,6	PHS 80-1B33
34	11,39	B	1 3/16	3 1/4	4 3/4	2	21,3	PHS 80-1B34
35	11,71	B	1 3/16	3 1/4	4 3/4	2	22,1	PHS 80-1B35
36	12,03	B	1 3/16	3 1/4	4 3/4	2	23,1	PHS 80-1B36
37	12,35	B	1 3/16	3 1/4	4 3/4	2	23,8	PHS 80-1B37
38	12,67	B	1 3/16	3 1/4	4 3/4	2	24,7	PHS 80-1B38
39	12,99	B	1 3/16	3 1/4	4 3/4	2	25,6	PHS 80-1B39
40	13,31	B	1 3/16	3 1/4	4 3/4	2	26,7	PHS 80-1B40
41	13,63	B	1 1/4	3 1/4	4 3/4	2	27,8	PHS 80-1B41
42	13,94	B	1 1/4	3 1/4	4 3/4	2	28,7	PHS 80-1B42
43	14,26	B	1 1/4	3 1/4	4 3/4	2	29,4	PHS 80-1B43
44	14,58	B	1 1/4	3 1/4	4 3/4	2	29,9	PHS 80-1B44
45	14,90	B	1 1/4	3 1/4	4 3/4	2	31,4	PHS 80-1B45
46	15,22	B	1 1/4	3 1/4	4 3/4	2	33,1	PHS 80-1B46
47	15,54	B	1 1/4	3 1/4	4 3/4	2	34,0	PHS 80-1B47
48	15,86	B	1 1/4	3 1/4	4 3/4	2	35,5	PHS 80-1B48
49	16,18	B	1 1/4	3 1/4	4 3/4	2	35,8	PHS 80-1B49
50	16,50	B	1 1/4	3 1/4	4 3/4	2	37,3	PHS 80-1B50
51	16,81	B	1 1/4	3 1/4	4 3/4	2	38,6	PHS 80-1B51
52	17,13	B	1 1/4	3 1/4	4 3/4	2	39,4	PHS 80-1B52
53	17,45	B	1 1/4	3 1/4	4 3/4	2	41,3	PHS 80-1B53
54	17,77	B	1 1/4	3 1/2	5 1/4	2	44,7	PHS 80-1B54
55	18,09	B	1 1/4	3 1/2	5 1/4	2	45,6	PHS 80-1B55
56	18,41	B	1 1/4	3 1/2	5 1/4	2	47,5	PHS 80-1B56
57	18,73	B	1 1/4	3 1/2	5 1/4	2	48,5	PHS 80-1B57
58	19,04	B	1 1/4	3 1/2	5 1/4	2	50,5	PHS 80-1B58
59	19,36	B	1 1/4	3 1/2	5 1/4	2	52,1	PHS 80-1B59
60	19,68	B	1 1/4	3 1/2	5 1/4	2	54,5	PHS 80-1B60
65	21,27	B	1 1/4	3 1/2	5 1/4	2	61,8	PHS 80-1B65
70	22,87	C	1 1/2	4 1/4	6 1/4	3 1/2	75,7	PHS 80-1C70
72	23,50	C	1 1/2	4 1/4	6 1/4	3 1/2	81,4	PHS 80-1C72
76	24,78	C	1 1/2	4 1/4	6 1/4	3 1/2	87,8	PHS 80-1C76
80	26,05	C	1 1/2	4 1/4	6 1/4	3 1/2	89,9	PHS 80-1C80
84	27,33	C	1 1/2	4 1/4	6 1/4	3 1/2	99,2	PHS 80-1C84
90	29,24	C	1 1/2	4 1/4	6 1/4	3 1/2	106,0	PHS 80-1C90
96	31,15	C	1 1/2	4 1/4	6 1/4	3 1/2	117,0	PHS 80-1C96
112	36,24	C	1 1/2	4 1/4	6 1/4	3 1/2	154,0	PHS 80-1C112

Тип A

Количество зубьев	Наружный диаметр	Тип	Диаметр отверстия	Масса, фунты	Обозначение
	дюймы		дюймы		
8	3,01	-	-	-	-
9	3,35	A	15/16	0,8	PHS 80-1A9
10	3,68	A	15/16	1,0	PHS 80-1A10
11	4,01	A	15/16	1,3	PHS 80-1A11
12	4,33	A	15/16	1,5	PHS 80-1A12
13	4,66	A	15/16	1,8	PHS 80-1A13
14	4,98	A	15/16	2,2	PHS 80-1A14
15	5,30	A	15/16	2,5	PHS 80-1A15
16	5,63	A	15/16	2,9	PHS 80-1A16
17	5,95	A	15/16	3,3	PHS 80-1A17
18	6,27	A	15/16	3,7	PHS 80-1A18
19	6,59	A	15/16	4,1	PHS 80-1A19
20	6,91	A	15/16	4,7	PHS 80-1A20
21	7,24	A	15/16	4,9	PHS 80-1A21
22	7,56	A	15/16	5,5	PHS 80-1A22
23	7,88	A	15/16	6,3	PHS 80-1A23
24	8,20	A	15/16	6,7	PHS 80-1A24
25	8,52	A	15/16	7,2	PHS 80-1A25
26	8,84	A	1 3/16	7,8	PHS 80-1A26
27	9,16	A	1 3/16	8,6	PHS 80-1A27
28	9,48	A	1 3/16	9,3	PHS 80-1A28
29	9,80	A	1 3/16	9,8	PHS 80-1A29
30	10,11	A	1 3/16	10,7	PHS 80-1A30
31	10,43	A	1 3/16	11,3	PHS 80-1A31
32	10,75	A	1 3/16	12,1	PHS 80-1A32
33	11,07	A	1 3/16	13,6	PHS 80-1A33
34	11,39	A	1 3/16	14,3	PHS 80-1A34
35	11,71	A	1 3/16	14,8	PHS 80-1A35
36	12,03	A	1 3/16	16,1	PHS 80-1A36
37	12,35	A	1 3/16	16,8	PHS 80-1A37
38	12,67	A	1 3/16	17,2	PHS 80-1A38
39	12,99	A	1 3/16	17,9	PHS 80-1A39
40	13,31	A	1 3/16	18,9	PHS 80-1A40
41	13,63	A	1 1/4	21,0	PHS 80-1A41
42	13,94	A	1 1/4	21,8	PHS 80-1A42
43	14,26	A	1 1/4	23,6	PHS 80-1A43
44	14,58	A	1 1/4	24,3	PHS 80-1A44
45	14,90	A	1 1/4	25,2	PHS 80-1A45
46	15,22	A	1 1/4	26,6	PHS 80-1A46
47	15,54	A	1 1/4	26,4	PHS 80-1A47
48	15,86	A	1 1/4	27,8	PHS 80-1A48
49	16,18	A	1 1/4	28,9	PHS 80-1A49
50	16,50	A	1 1/4	30,9	PHS 80-1A50
51	16,81	A	1 1/4	32,2	PHS 80-1A51
52	17,13	A	1 1/4	33,0	PHS 80-1A52
53	17,45	A	1 1/4	34,9	PHS 80-1A53
54	17,77	A	1 1/4	36,6	PHS 80-1A54
55	18,09	A	1 1/4	37,5	PHS 80-1A55
56	18,41	A	1 1/4	39,4	PHS 80-1A56
57	18,73	A	1 1/4	40,4	PHS 80-1A57
58	19,04	A	1 1/4	41,3	PHS 80-1A58
59	19,36	A	1 1/4	42,9	PHS 80-1A59
60	19,68	A	1 1/4	45,3	PHS 80-1A60
65	21,27	A	1 1/4	52,2	PHS 80-1A65
70	22,87	A	1 1/2	59,8	PHS 80-1A70
72	23,50	A	1 1/2	65,7	PHS 80-1A72
76	24,78	A	1 1/2	70,2	PHS 80-1A76
80	26,05	A	1 1/2	79,6	PHS 80-1A80
84	27,33	A	1 1/2	86,1	PHS 80-1A84
90	29,24	A	1 1/2	101,0	PHS 80-1A90
96	31,15	A	1 1/2	120,0	PHS 80-1A96
112	36,24	A	1 1/2	165,0	PHS 80-1A112

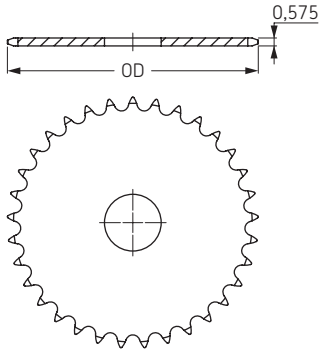

Тип A

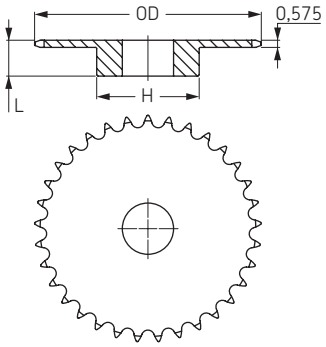

Тип B

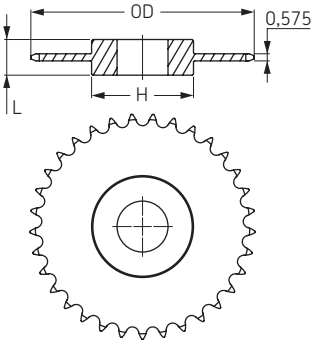

Тип C

Максимальные значения диаметра отверстия предусматривают запас для стандартного шпоночного паза. В тех случаях, когда необходимость в применении шпоночного паза отсутствует или допускается использование неглубокого шпоночного паза, можно растачивать более широкое отверстие.

Звездочки ANSI

Однорядные
с “черновым” отверстием

ANSI 100-1 Шаг 1 ¼”

Тип B/C

Количество зубьев	Наружный диаметр	Тип	Диаметр отверстия		Ступица		Масса, фунты	Обозначение
			мин	макс	H	L		
	дюймы		дюймы	дюймы	дюймы	дюймы		
7	3,35	-	-	-	-	-	-	-
8	3,77	B	1	1 1/4	2 7/16	1 7/8	2,3	PHS 100-1B8
9	4,18	B	1	1 5/8	2 13/16	1 7/8	3,2	PHS 100-1B9
10	4,6	B	1	1 7/8	3 1/4	1 7/8	4,1	PHS 100-1B10
11	5,01	B	1	2 1/4	3 9/16	1 7/8	5,3	PHS 100-1B11
12	5,42	B	1	2 1/4	4	1 7/8	6,4	PHS 100-1B12
13	5,82	B	1	2 3/8	3 7/8	1 5/8	6,6	PHS 100-1B13
14	6,23	B	1 1/4	2 3/4	4 3/16	1 5/8	7,4	PHS 100-1B14
15	6,63	B	1 1/4	3	4 1/2	1 3/4	9,2	PHS 100-1B15
16	7,03	B	1 5/16	3	4 1/2	1 3/4	9,9	PHS 100-1B16
17	7,44	B	1 5/16	3	4 1/2	1 3/4	10,8	PHS 100-1B17
18	7,84	B	1 5/16	3	4 1/2	1 3/4	11,5	PHS 100-1B18
19	8,24	B	1 5/16	3	4 1/2	2	13,1	PHS 100-1B19
20	8,64	B	1 5/16	3	4 1/2	2	14,2	PHS 100-1B20
21	9,04	B	1 5/16	3	4 1/2	2	15,3	PHS 100-1B21
22	9,44	B	1 5/16	3	4 1/2	2	16,1	PHS 100-1B22
23	9,84	B	1 1/4	3	4 1/2	2	17,2	PHS 100-1B23
24	10,25	B	1 1/4	3	4 1/2	2	19,2	PHS 100-1B24
25	10,65	B	1 1/4	3	4 1/2	2	19,5	PHS 100-1B25
26	11,05	B	1 1/4	3 5/16	5	2	21,7	PHS 100-1B26
27	11,44	B	1 1/4	3 5/16	5	2	23,0	PHS 100-1B27
28	11,84	B	1 1/4	3 5/16	5	2	24,4	PHS 100-1B28
29	12,24	B	1 1/4	3 5/16	5	2	25,0	PHS 100-1B29
30	12,64	B	1 1/4	3 5/16	5	2	26,9	PHS 100-1B30
31	13,04	-	-	-	-	-	-	-
32	13,44	B	1 1/4	3 5/16	5	2	29,8	PHS 100-1B32
33	13,84	-	-	-	-	-	-	-
34	14,24	-	-	-	-	-	-	-
35	14,64	B	1 1/4	3 5/16	5	2 1/2	36,9	PHS 100-1B35
36	15,04	B	1 1/4	3 5/16	5	2 1/2	38,6	PHS 100-1B36
37	15,44	-	-	-	-	-	-	-
38	15,84	B	1 1/4	3 5/16	5	2 1/2	41,5	PHS 100-1B38
39	16,23	B	1 1/4	3 5/16	5	2 1/2	43,6	PHS 100-1B39
40	16,63	B	1 1/4	3 5/16	5	2 1/2	46,9	PHS 100-1B40
41	17,03	-	-	-	-	-	-	-
42	17,43	B	1 1/4	3 5/16	5	2 1/2	50,4	PHS 100-1B42
43	17,83	-	-	-	-	-	-	-
44	18,23	-	-	-	-	-	-	-
45	18,63	B	1 1/2	3 5/16	5	2 1/2	54,0	PHS 100-1B45
46	19,02	-	-	-	-	-	-	-
47	19,42	-	-	-	-	-	-	-
48	19,82	B	1 1/2	4	6	2 1/2	66,0	PHS 100-1B48
49	20,22	-	-	-	-	-	-	-
50	20,62	-	-	-	-	-	-	-
51	21,02	-	-	-	-	-	-	-
52	21,42	-	-	-	-	-	-	-
53	21,81	-	-	-	-	-	-	-
54	22,21	C	1 1/2	4	6	3 1/4	78,0	PHS 100-1C54
55	22,61	-	-	-	-	-	-	-
56	23,01	-	-	-	-	-	-	-
57	23,41	-	-	-	-	-	-	-
58	23,81	-	-	-	-	-	-	-
59	24,2	-	-	-	-	-	-	-
60	24,6	C	1 1/2	4	6	3 1/4	89,0	PHS 100-1C60
70	28,58	C	1 1/2	5 1/4	7	3 3/4	125,0	PHS 100-1C70
72	29,38	C	1 1/2	5 1/4	7	3 3/4	134,0	PHS 100-1C72
76	30,973	C	1 1/2	5 1/4	7	3 3/4	143,0	PHS 100-1C76
80	32,57	C	1 1/2	5 1/4	7	3 3/4	151,0	PHS 100-1C80
84	34,16	C	1 1/2	5 1/4	7	3 3/4	170,0	PHS 100-1C84
90	36,55	C	1 1/2	5 1/4	7	3 3/4	184,0	PHS 100-1C90
96	38,93	C	1 1/2	5 1/4	7	4 1/2	203,0	PHS 100-1C96

Тип A

Количество зубьев	Наружный диаметр	Тип	Диаметр отверстия	Масса, фунты	Обозначение
	дюймы		дюймы		
7	3,35	A	1	1,2	PHS 100-1A7
8	3,77	A	1	1,4	PHS 100-1A8
9	4,18	A	1	1,6	PHS 100-1A9
10	4,60	A	1	2,0	PHS 100-1A10
11	5,01	A	1 1/4	2,5	PHS 100-1A11
12	5,42	A	1 1/4	3,0	PHS 100-1A12
13	5,82	A	1 1/4	3,5	PHS 100-1A13
14	6,23	A	1 1/4	4,1	PHS 100-1A14
15	6,63	A	1 1/4	4,7	PHS 100-1A15
16	7,03	A	1 1/4	5,4	PHS 100-1A16
17	7,44	A	1 1/4	6,1	PHS 100-1A17
18	7,84	A	1 1/4	7,0	PHS 100-1A18
19	8,24	A	1 1/4	7,8	PHS 100-1A19
20	8,64	A	1 1/4	8,8	PHS 100-1A20
21	9,04	A	1 1/4	9,8	PHS 100-1A21
22	9,44	A	1 1/4	10,5	PHS 100-1A22
23	9,84	A	1 1/4	11,8	PHS 100-1A23
24	10,25	A	1 1/4	12,8	PHS 100-1A24
25	10,65	A	1 1/4	13,9	PHS 100-1A25
26	11,05	A	1 1/4	15,0	PHS 100-1A26
27	11,44	A	1 1/4	16,0	PHS 100-1A27
28	11,84	A	1 1/4	17,4	PHS 100-1A28
29	12,24	A	1 1/4	19,6	PHS 100-1A29
30	12,64	A	1 1/4	20,1	PHS 100-1A30
31	13,04	A	1 1/4	21,5	PHS 100-1A31
32	13,44	A	1 1/4	22,6	PHS 100-1A32
33	13,84	A	1 1/4	24,1	PHS 100-1A33
34	14,24	A	1 1/4	26,0	PHS 100-1A34
35	14,64	A	1 1/4	27,2	PHS 100-1A35
36	15,04	A	1 1/4	30,0	PHS 100-1A36
37	15,44	A	1 1/4	31,0	PHS 100-1A37
38	15,84	A	1 1/4	33,0	PHS 100-1A38
39	16,23	A	1 1/4	35,0	PHS 100-1A39
40	16,63	A	1 1/4	36,0	PHS 100-1A40
41	17,03	A	1 1/4	39,0	PHS 100-1A41
42	17,43	A	1 1/4	40,0	PHS 100-1A42
43	17,83	A	1 1/2	43,0	PHS 100-1A43
44	18,23	A	1 1/2	45,0	PHS 100-1A44
45	18,63	A	1 1/2	47,0	PHS 100-1A45
46	19,02	A	1 1/2	48,0	PHS 100-1A46
47	19,42	A	1 1/2	52,0	PHS 100-1A47
48	19,82	A	1 1/2	54,0	PHS 100-1A48
49	20,22	A	1 1/2	56,0	PHS 100-1A49
50	20,62	A	1 1/2	57,0	PHS 100-1A50
51	21,02	A	1 1/2	63,0	PHS 100-1A51
52	21,42	A	1 1/2	64,0	PHS 100-1A52
53	21,81	A	1 1/2	64,2	PHS 100-1A53
54	22,21	A	1 1/2	68,0	PHS 100-1A54
55	22,61	A	1 1/2	70,0	PHS 100-1A55
56	23,01	A	1 1/2	72,0	PHS 100-1A56
57	23,41	A	1 1/2	75,8	PHS 100-1A57
58	23,81	A	1 1/2	76,0	PHS 100-1A58
59	24,20	A	1 1/2	77,0	PHS 100-1A59
60	24,60	A	1 1/2	80,0	PHS 100-1A60
70	28,58	A	1 1/2	113,0	PHS 100-1A70
72	29,38	A	1 1/2	119,0	PHS 100-1A72
76	30,97	A	1 1/2	133,0	PHS 100-1A76
80	32,57	A	1 1/2	146,0	PHS 100-1A80
84	34,16	A	1 1/2	162,0	PHS 100-1A84
90	36,55	A	1 1/2	193,0	PHS 100-1A90
96	38,93	A	1 1/2	215,0	PHS 100-1A96

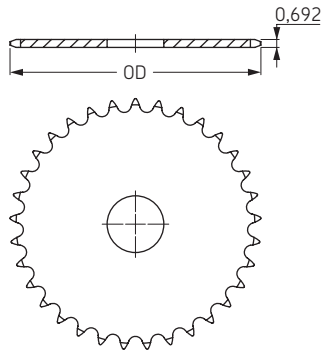

Тип A

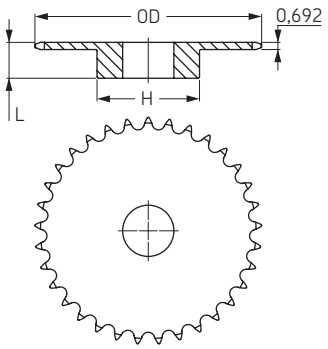

Тип B

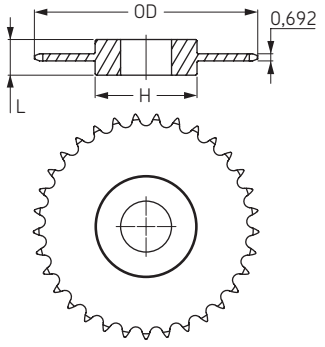

Тип C

Максимальные значения диаметра отверстия предусматривают запас для стандартного шпоночного паза. В тех случаях, когда необходимость в применении шпоночного паза отсутствует или допускается использование неглубокого шпоночного паза, можно растачивать более широкое отверстие.

Звездочки ANSI

Однорядные
с “черновым” отверстием

ANSI 120-1 Шаг 1 ½”

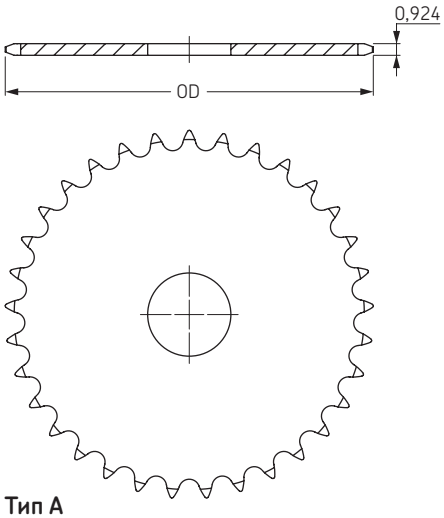

Тип A

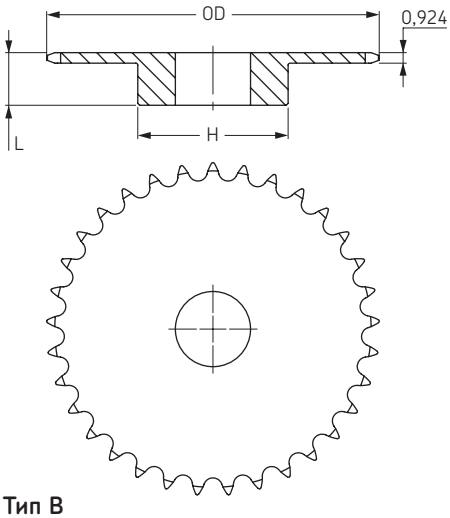

Тип B

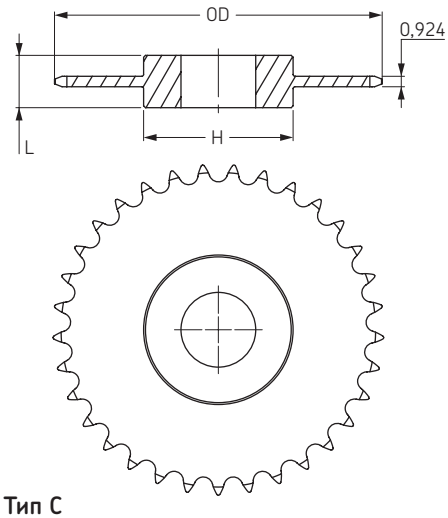

Тип C

Тип B/C

Количество зубьев	Наружный диаметр	Тип	Диаметр отверстия		Ступица		Масса, фунты	Обозначение
			мин	макс	H	L		
	дюймы		дюймы	дюймы	дюймы	дюймы		
8	4,52	-	-	-	-	-	-	-
9	5,02	B	1 3/8	1 13/16	3 3/8	2 1/4	5,3	PHS 120-1B9
10	5,52	B	1 3/8	2 1/4	3 3/4	2 1/4	7,1	PHS 120-1B10
11	6,01	B	1 3/8	2 3/8	3 9/16	2 1/8	7,6	PHS 120-1B11
12	6,50	B	1 3/8	2 3/4	4 1/8	2 1/8	9,9	PHS 120-1B12
13	6,99	B	1 3/8	3	4 9/16	2 1/4	12,4	PHS 120-1B13
14	7,47	B	1 3/8	3 1/4	4 3/4	2 1/4	14,4	PHS 120-1B14
15	7,96	B	1 1/4	3 1/4	4 3/4	2 3/8	16,7	PHS 120-1B15
16	8,44	B	1 1/4	3 1/2	5 1/4	2 3/8	19,9	PHS 120-1B16
17	8,92	B	1 1/4	3 1/2	5 1/4	2 3/8	20,8	PHS 120-1B17
18	9,41	B	1 1/4	3 1/2	5 1/4	2 3/8	22,2	PHS 120-1B18
19	9,89	B	1 1/4	3 1/2	5 1/4	2 3/8	24,8	PHS 120-1B19
20	10,37	B	1 1/4	3 1/2	5 1/4	2 3/8	25,8	PHS 120-1B20
21	10,85	B	1 1/4	3 1/2	5 1/4	2 3/8	26,7	PHS 120-1B21
22	11,33	B	1 1/4	3 1/2	5 1/4	2 3/8	28,2	PHS 120-1B22
23	11,81	B	1 1/4	3 1/2	5 1/4	2 3/8	30,3	PHS 120-1B23
24	12,29	B	1 1/4	3 1/2	5 1/4	2 3/8	32,1	PHS 120-1B24
25	12,77	B	1 1/4	3 1/2	5 1/4	2 3/8	34,6	PHS 120-1B25
26	13,25	B	1 1/2	4	6	2 1/2	40,0	PHS 120-1B26
27	13,73	-	-	-	-	-	-	-
28	14,21	B	1 1/2	4	6	2 1/2	44,9	PHS 120-1B28
30	15,17	B	1 1/2	4	6	2 1/2	50,2	PHS 120-1B30
32	16,13	B	1 1/2	4	6	2 1/2	56,0	PHS 120-1B32
33	16,61	-	-	-	-	-	-	-
34	17,09	-	-	-	-	-	-	-
35	17,57	B	1 1/2	4	6	2 1/2	62,4	PHS 120-1B35
36	18,05	B	1 1/2	4	6	2 1/2	66,4	PHS 120-1B36
40	19,96	C	1 1/2	4	6	3 3/4	92,0	PHS 120-1C40
42	20,92	C	1 1/2	4	6	3 3/4	98,0	PHS 120-1C42
45	22,35	C	1 1/2	4	6	3 3/4	99,2	PHS 120-1C45
48	23,79	C	1 1/2	4	6	4	113,0	PHS 120-1C48
54	26,65	C	1 1/2	4	6	4	133,0	PHS 120-1C54
60	29,52	C	1 1/2	5 1/4	7	4	160,0	PHS 120-1C60
70	34,30	C	1 1/2	5 3/8	7 1/2	4 1/2	206,0	PHS 120-1C70
80	39,08	C	1 1/2	5 3/8	7 1/2	4 1/2	254,0	PHS 120-1C80
90	43,85	-	-	-	-	-	-	-

Тип A

Количество зубьев	Наружный диаметр	Тип	Диаметр отверстия	Масса, фунты	Обозначение
	дюймы		дюймы		
8	4,52	A	1 1/4	2,4	PHS 120-1A8
9	5,02	A	1 1/4	3,0	PHS 120-1A9
10	5,52	A	1 1/4	3,8	PHS 120-1A10
11	6,01	A	1 1/4	4,8	PHS 120-1A11
12	6,50	A	1 1/4	5,8	PHS 120-1A12
13	6,99	A	1 1/4	6,7	PHS 120-1A13
14	7,47	A	1 1/4	8,0	PHS 120-1A14
15	7,96	A	1 1/4	9,1	PHS 120-1A15
16	8,44	A	1 1/4	10,6	PHS 120-1A16
17	8,92	A	1 1/4	12,6	PHS 120-1A17
18	9,41	A	1 1/4	13,6	PHS 120-1A18
19	9,89	A	1 1/4	15,1	PHS 120-1A19
20	10,37	A	1 1/4	16,9	PHS 120-1A20
21	10,85	A	1 1/4	18,7	PHS 120-1A21
22	11,33	A	1 1/4	20,0	PHS 120-1A22
23	11,81	A	1 1/4	22,1	PHS 120-1A23
24	12,29	A	1 1/4	24,8	PHS 120-1A24
25	12,77	A	1 1/4	26,8	PHS 120-1A25
26	13,25	A	1 1/2	28,3	PHS 120-1A26
27	13,73	A	1 1/2	30,9	PHS 120-1A27
28	14,21	A	1 1/2	33,6	PHS 120-1A28
30	15,17	A	1 1/2	39,0	PHS 120-1A30
32	16,13	A	1 1/2	43,9	PHS 120-1A32
33	16,61	A	1 1/2	48,2	PHS 120-1A33
34	17,09	A	1 1/2	50,0	PHS 120-1A34
35	17,57	A	1 1/2	52,0	PHS 120-1A35
36	18,05	A	1 1/2	56,0	PHS 120-1A36
40	19,96	A	1 1/2	71,0	PHS 120-1A40
42	20,92	A	1 1/2	75,0	PHS 120-1A42
45	22,35	A	1 1/2	88,0	PHS 120-1A45
48	23,79	A	1 1/2	103,0	PHS 120-1A48
54	26,65	A	1 1/2	140,0	PHS 120-1A54
60	29,52	A	1 1/2	160,0	PHS 120-1A60
70	34,30	A	1 1/2	216,0	PHS 120-1A70
80	39,08	A	1 1/2	284,0	PHS 120-1A80
90	43,85	A	1 1/2	358,0	PHS 120-1A90

Максимальные значения диаметра отверстия предусматривают запас для стандартного шпоночного паза. В тех случаях, когда необходимость в применении шпоночного паза отсутствует или допускается использование неглубокого шпоночного паза, можно растачивать более широкое отверстие.

Звездочки ANSI

Однорядные
с “черновым” отверстием

ANSI 140-1 Шаг 1 ¾”

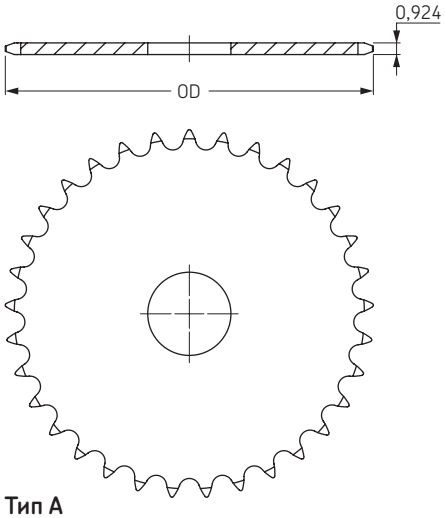

Тип A

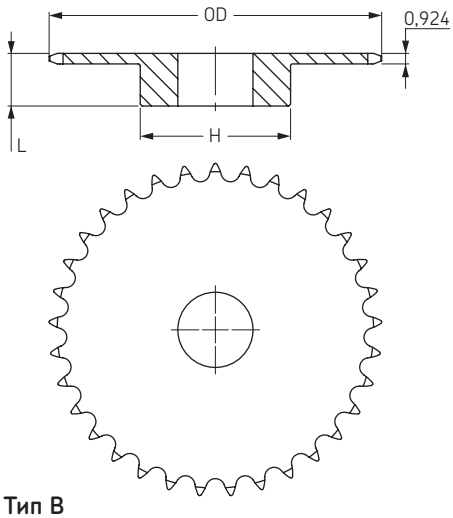

Тип B

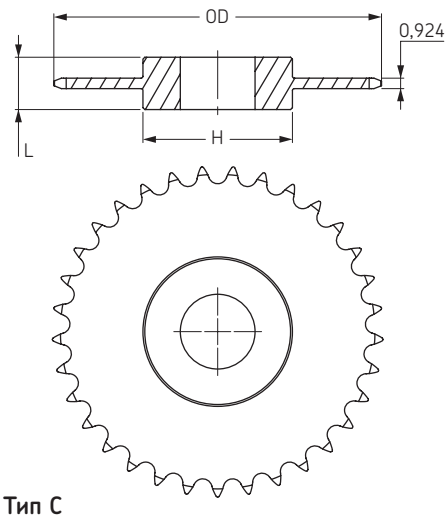

Тип C

Тип B/C

Количество зубьев	Наружный диаметр	Тип	Диаметр отверстия		Ступица		Масса, фунты	Обозначение
			мин	макс	H	L		
	дюймы		дюймы	дюймы	дюймы	дюймы		
11	7,01	B	1 1/2	2 3/4	4 1/4	2 1/4	11,3	PHS 140-1B11
12	7,58	B	1 1/2	3	4 1/2	2 1/4	13,2	PHS 140-1B12
13	8,15	B	1 1/2	3 3/4	5 1/2	2 3/8	18,9	PHS 140-1B13
14	8,72	B	1 1/2	3 3/4	5 1/2	2 3/8	20,4	PHS 140-1B14
15	9,28	B	1 1/2	4 1/4	6 1/4	2 3/8	25,1	PHS 140-1B15
16	9,85	B	1 1/2	4 1/4	6 1/4	2 1/2	27,9	PHS 140-1B16
17	10,41	B	1 1/2	4 1/4	6 1/4	2 1/2	29,8	PHS 140-1B17
18	10,98	B	1 1/2	4 1/4	6 1/4	2 1/2	32,0	PHS 140-1B18
19	11,54	B	1 1/2	4 1/4	6 1/4	2 1/2	34,1	PHS 140-1B19
20	12,10	B	1 1/2	4 1/4	6 1/4	2 1/2	36,0	PHS 140-1B20
21	12,66	B	1 1/2	4 1/4	6 1/4	2 1/2	38,7	PHS 140-1B21
22	13,22	B	1 1/2	4 1/4	6 1/4	2 1/2	40,6	PHS 140-1B22
23	13,78	B	1 1/2	4 1/4	6 1/4	2 1/2	42,1	PHS 140-1B23
24	14,34	B	1 1/2	4 1/4	6 1/4	2 1/2	46,2	PHS 140-1B24
25	14,90	B	1 1/2	4 1/4	6 1/4	2 1/2	47,8	PHS 140-1B25
26	15,46	B	1 1/2	4 1/4	6 1/4	3	57,2	PHS 140-1B26
27	16,02	B	1 1/2	4 1/4	6 1/4	3	58,5	PHS 140-1B27
28	16,58	B	1 1/2	4 1/4	6 1/4	3	62,2	PHS 140-1B28
30	17,70	B	1 1/2	4 1/4	6 1/4	3	69,8	PHS 140-1B30
31	18,26	-	-	-	-	-	-	-
32	18,82	B	1 1/2	4 1/4	6 1/4	3	76,3	PHS 140-1B32
35	20,49	C	1 1/2	5 1/4	7	4	108,0	PHS 140-1C35
36	21,05	-	-	-	-	-	A	-
40	23,29	C	1 1/2	5 1/4	7	4	121,0	PHS 140-1C40
45	26,08	C	1 1/2	5 1/4	7	4	142,0	PHS 140-1C45
48	27,75	C	1 1/2	5 1/4	7	4	150,0	PHS 140-1C48
54	31,10	C	1 1/2	5 1/4	7	4	177,0	PHS 140-1C54
60	34,44	C	1 1/2	5 1/4	7	5	220,0	PHS 140-1C60
70	40,02	C	1 1/2	5 3/8	7 1/2	5	282,0	PHS 140-1C70
80	45,59	C	1 1/2	5 3/8	7 1/2	5	331,0	PHS 140-1C80

Тип A

Количество зубьев	Наружный диаметр	Тип	Диаметр отверстия	Масса, фунты	Обозначение
	дюймы		дюймы		
11	7,01	A	1 1/2	5,0	PHS 140-1A11
12	7,58	A	1 1/2	7,8	PHS 140-1A12
13	8,15	A	1 1/2	8,2	PHS 140-1A13
14	8,72	A	1 1/2	10,0	PHS 140-1A14
15	9,28	A	1 1/2	11,0	PHS 140-1A15
16	9,85	A	1 1/2	14,0	PHS 140-1A16
17	10,41	A	1 1/2	16,0	PHS 140-1A17
18	10,98	A	1 1/2	18,0	PHS 140-1A18
19	11,54	A	1 1/2	21,0	PHS 140-1A19
20	12,10	A	1 1/2	23,0	PHS 140-1A20
21	12,66	A	1 1/2	25,0	PHS 140-1A21
22	13,22	A	1 1/2	28,0	PHS 140-1A22
23	13,78	A	1 1/2	30,0	PHS 140-1A23
24	14,34	A	1 1/2	33,0	PHS 140-1A24
25	14,90	A	1 1/2	34,0	PHS 140-1A25
26	15,46	A	1 1/2	39,0	PHS 140-1A26
27	16,02	A	1 1/2	41,0	PHS 140-1A27
28	16,58	A	1 1/2	45,0	PHS 140-1A28
30	17,70	A	1 1/2	52,0	PHS 140-1A30
31	18,26	-	1 1/2	56,0	PHS 140-1A31
32	18,82	A	1 1/2	60,0	PHS 140-1A32
35	20,49	A	1 1/2	73,0	PHS 140-1A35
36	21,05	-	1 1/2	77,0	PHS 140-1A36
40	23,29	A	1 1/2	93,0	PHS 140-1A40
45	26,08	A	1 1/2	131	PHS 140-1A45
48	27,75	A	1 1/2	134	PHS 140-1A48
54	31,10	A	1 1/2	173	PHS 140-1A54
60	34,44	A	1 1/2	219	PHS 140-1A60
70	40,02	A	1 1/2	292	PHS 140-1A70
80	45,59	A	1 1/2	402	PHS 140-1A80

Максимальные значения диаметра отверстия предусматривают запас для стандартного шпоночного паза. В тех случаях, когда необходимость в применении шпоночного паза отсутствует или допускается использование неглубокого шпоночного паза, можно растачивать более широкое отверстие.

Звездочки ANSI

Однорядные
с “черновым” отверстием

ANSI 160-1 Шаг 2”

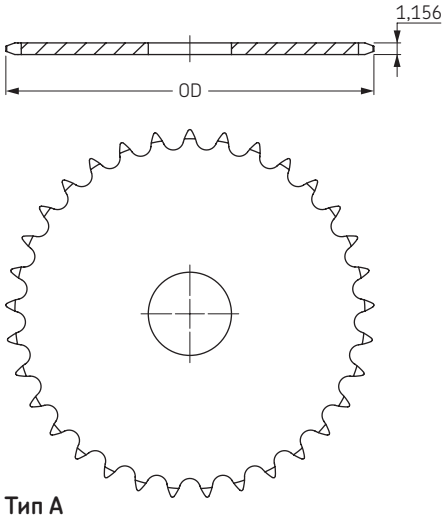

Тип A

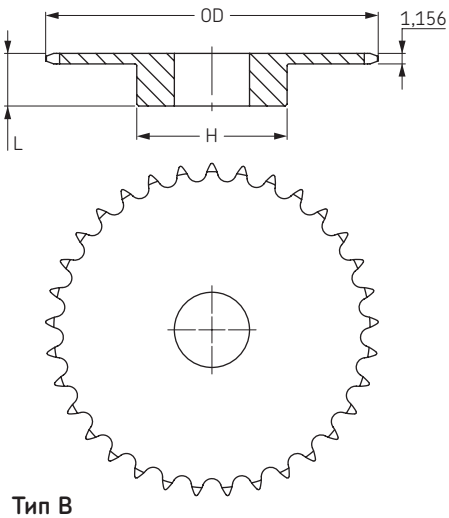

Тип B

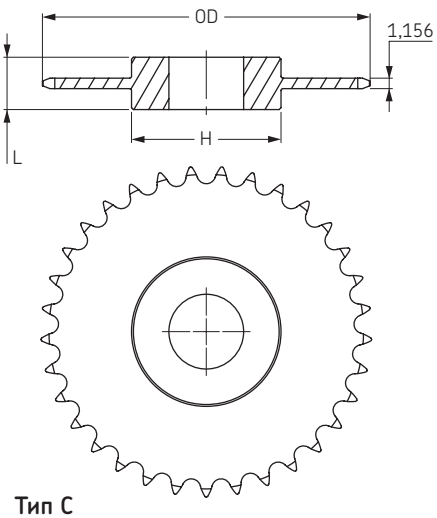

Тип C

Тип B/C

Количество зубьев	Наружный диаметр	Тип	Диаметр отверстия		Ступица		Масса, фунты	Обозначение
			мин	макс	H	L		
	дюймы		дюймы	дюймы	дюймы	дюймы		
8	6,03	B	1 1/2	1 7/8	3 1/4	2 1/4	8,0	PHS 160-1B8
9	6,70	B	1 1/2	2 1/8	3 5/8	2 1/4	10,0	PHS 160-1B9
10	7,36	B	1 1/2	2 3/4	4 1/8	2 1/4	12,0	PHS 160-1B10
11	8,01	B	1 1/2	3 1/4	4 3/4	2 1/2	17,0	PHS 160-1B11
12	8,66	B	1 1/2	3 3/4	5 1/2	2 1/2	21,0	PHS 160-1B12
13	9,31	B	1 1/2	4	6	2 3/4	28,0	PHS 160-1B13
14	9,96	B	1 1/2	4 1/2	6 1/2	2 3/4	32,0	PHS 160-1B14
15	10,61	B	1 1/2	5 1/4	7	2 3/4	37,0	PHS 160-1B15
16	11,26	B	1 1/2	5 1/4	7	2 3/4	41,0	PHS 160-1B16
17	11,90	B	1 1/2	5 1/4	7	2 3/4	45,0	PHS 160-1B17
18	12,54	B	1 1/2	5 1/4	7	2 3/4	48,0	PHS 160-1B18
19	13,19	B	1 1/2	5 1/4	7	2 3/4	52,0	PHS 160-1B19
20	13,83	B	1 1/2	5 1/4	7	2 3/4	56,0	PHS 160-1B20
21	14,47	B	1 1/2	5 1/4	7	2 3/4	59,0	PHS 160-1B21
22	15,11	B	1 1/2	5 1/4	7	2 3/4	65,0	PHS 160-1B22
23	15,75	B	1 1/2	5 1/4	7	2 3/4	68,0	PHS 160-1B23
24	16,39	B	1 1/2	5 1/4	7	3	77,0	PHS 160-1B24
25	17,03	B	1 1/2	5 1/4	7	3	81,0	PHS 160-1B25
26	17,67	B	1 1/2	5 1/4	7	3	86,0	PHS 160-1B26
27	18,31	B	1 1/2	5 1/4	7	3	91,0	PHS 160-1B27
28	18,95	B	1 1/2	5 1/4	7	3	98,0	PHS 160-1B28
30	20,23	B	1 1/2	5 1/4	7	3	108,0	PHS 160-1B30
35	23,42	C	1 1/2	5 1/2	8	4 1/2	154,0	PHS 160-1C35
40	26,61	C	1 1/2	5 1/2	8	4 1/2	196,0	PHS 160-1C40
45	29,80	C	1 1/2	5 1/2	8	5	234,0	PHS 160-1C45
54	35,54	C	1 1/2	5 1/2	8	5	276,0	PHS 160-1C54
60	39,36	C	1 1/2	5 1/2	8	5	329,0	PHS 160-1C60
70	45,73	C	1 1/2	5 1/2	8	5	446,0	PHS 160-1C70
80	52,10	C	1 1/2	5 1/2	8	6	612,0	PHS 160-1C80

Тип A

Количество зубьев	Наружный диаметр	Тип	Диаметр отверстия	Масса, фунты	Обозначение
	дюймы		дюймы		
8	6,03	A	1 1/2	5	PHS 160-1A8
9	6,70	A	1 1/2	7	PHS 160-1A9
10	7,36	A	1 1/2	8	PHS 160-1A10
11	8,01	A	1 1/2	10	PHS 160-1A11
12	8,66	A	1 1/2	12	PHS 160-1A12
13	9,31	A	1 1/2	16	PHS 160-1A13
14	9,96	A	1 1/2	17	PHS 160-1A14
15	10,61	A	1 1/2	21	PHS 160-1A15
16	11,26	A	1 1/2	24	PHS 160-1A16
17	11,90	A	1 1/2	27	PHS 160-1A17
18	12,54	A	1 1/2	30	PHS 160-1A18
19	13,19	A	1 1/2	34	PHS 160-1A19
20	13,83	A	1 1/2	38	PHS 160-1A20
21	14,47	A	1 1/2	42	PHS 160-1A21
22	15,11	A	1 1/2	46	PHS 160-1A22
23	15,75	A	1 1/2	50	PHS 160-1A23
24	16,39	A	1 1/2	56	PHS 160-1A24
25	17,03	A	1 1/2	61	PHS 160-1A25
26	17,67	A	1 1/2	65	PHS 160-1A26
27	18,31	A	1 1/2	71	PHS 160-1A27
28	18,95	A	1 1/2	77	PHS 160-1A28
30	20,23	A	1 1/2	90	PHS 160-1A30
35	23,42	A	1 1/2	121	PHS 160-1A35
40	26,61	A	1 1/2	138	PHS 160-1A40
45	29,80	A	1 1/2	204	PHS 160-1A45
54	35,54	A	1 1/2	294	PHS 160-1A54
60	39,36	A	1 1/2	366	PHS 160-1A60
70	45,73	A	1 1/2	507	PHS 160-1A70
80	52,10	A	1 1/2	656	PHS 160-1A80

Максимальные значения диаметра отверстия предусматривают запас для стандартного шпоночного паза. В тех случаях, когда необходимость в применении шпоночного паза отсутствует или допускается использование неглубокого шпоночного паза, можно растачивать более широкое отверстие.

Звездочки ANSI

Однорядные
с “черновым” отверстием

ANSI 180-1 Шаг 2 1/4”

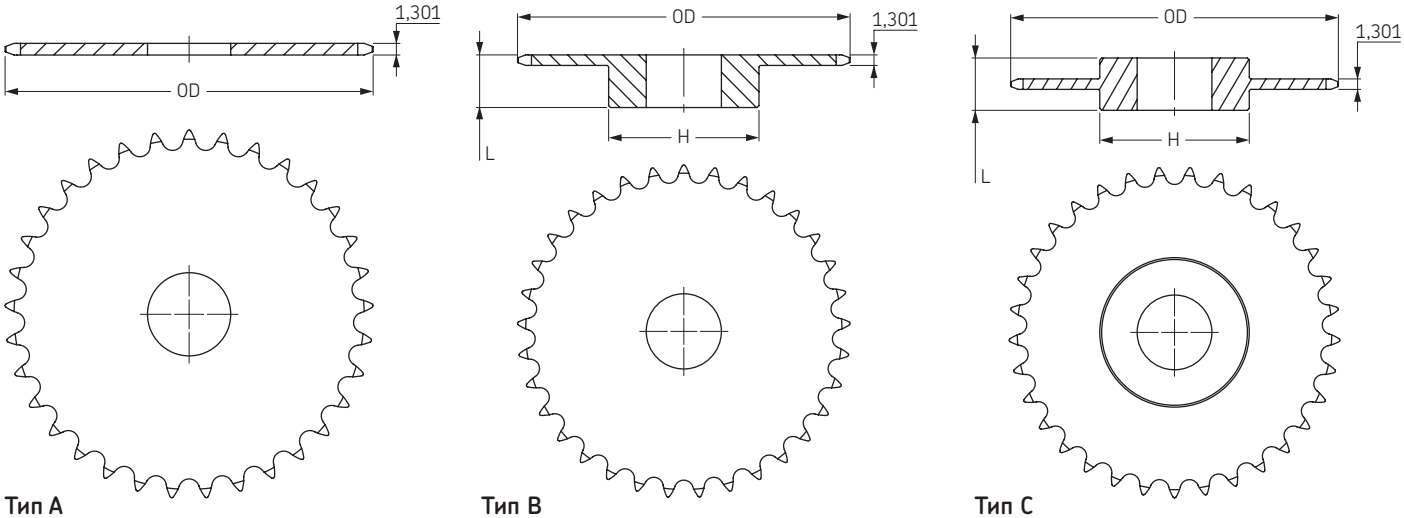

Тип A **Тип B** **Тип C**

Тип B/C

Количество зубьев	Наружный диаметр	Тип	Диаметр отверстия		Ступица		Масса, фунты	Обозначение
			мин	макс	H	L		
	дюймы		дюймы	дюймы	дюймы	дюймы		
11	9,01	B	1 1/2	3 5/8	5 1/2	3	29	**PHS 180-1B11**
12	9,75	B	1 1/2	4	6	3	32	**PHS 180-1B12**
13	10,48	B	1 1/2	4 5/8	6 3/4	3 1/8	40	**PHS 180-1B13**
14	11,21	B	1 1/2	5 1/4	7	3 1/8	44	**PHS 180-1B14**
15	11,93	B	1 1/2	5 1/4	7	3 1/8	48	**PHS 180-1B15**
16	12,66	B	1 1/2	5 1/4	7	3 1/8	52	**PHS 180-1B16**
17	13,39	B	1 1/2	5 1/4	7	3 1/8	58	**PHS 180-1B17**
18	14,11	B	1 1/2	5 1/4	7	3 1/8	63	**PHS 180-1B18**
19	14,83	B	1 1/2	5 3/8	7 1/2	3 3/8	74	**PHS 180-1B19**
20	15,56	B	1 1/2	5 3/8	7 1/2	3 3/8	81	**PHS 180-1B20**
21	16,28	B	1 1/2	5 3/8	7 1/2	3 3/8	83	**PHS 180-1B21**
22	17,00	B	1 1/2	5 3/8	7 1/2	3 3/8	92	**PHS 180-1B22**
23	17,72	B	1 1/2	5 3/8	7 1/2	3 3/8	99	**PHS 180-1B23**
24	18,44	B	1 1/2	5 3/8	7 1/2	3 3/8	105	**PHS 180-1B24**
25	19,16	B	1 1/2	5 3/8	7 1/2	3 3/8	113	**PHS 180-1B25**
28	21,32	B	1 1/2	5 1/2	8	3 1/2	135	**PHS 180-1B28**
30	22,76	C	1 1/2	5 3/4	8 1/2	4 3/8	180	**PHS 180-1C30**
35	26,35	C	1 1/2	5 3/4	8 1/2	4 3/8	222	**PHS 180-1C35**
40	29,94	C	1 1/2	5 3/4	8 1/2	4 3/8	270	**PHS 180-1C40**
45	33,53	C	1 1/2	6	9	5	315	**PHS 180-1C45**
54	39,98	C	1 1/2	6	9	5	477	**PHS 180-1C54**
60	44,28	C	1 1/2	6 1/2	9 1/2	5 3/8	489	**PHS 180-1C60**

Тип A

Количество зубьев	Наружный диаметр	Тип	Диаметр отверстия	Масса, фунты	Обозначение
	дюймы		дюймы		
11	9,01	A	1 1/2	14	**PHS 180-1A11**
12	9,75	A	1 1/2	16	**PHS 180-1A12**
13	10,48	A	1 1/2	20	**PHS 180-1A13**
14	11,21	A	1 1/2	24	**PHS 180-1A14**
15	11,93	A	1 1/2	28	**PHS 180-1A15**
16	12,66	A	1 1/2	32	**PHS 180-1A16**
17	13,39	A	1 1/2	37	**PHS 180-1A17**
18	14,11	A	1 1/2	43	**PHS 180-1A18**
19	14,83	A	1 1/2	47	**PHS 180-1A19**
20	15,56	A	1 1/2	53	**PHS 180-1A20**
21	16,28	A	1 1/2	57	**PHS 180-1A21**
22	17,00	A	1 1/2	62	**PHS 180-1A22**
23	17,72	A	1 1/2	69	**PHS 180-1A23**
24	18,44	A	1 1/2	77	**PHS 180-1A24**
25	19,16	A	1 1/2	84	**PHS 180-1A25**
28	21,32	A	1 1/2	104	**PHS 180-1A28**
30	22,76	A	1 1/2	120	**PHS 180-1A30**
35	26,35	A	1 1/2	172	**PHS 180-1A35**
40	29,94	A	1 1/2	229	**PHS 180-1A40**
45	33,53	A	1 1/2	284	**PHS 180-1A45**
54	39,98	A	1 1/2	420	**PHS 180-1A54**
60	44,28	A	1 1/2	505	**PHS 180-1A60**

Максимальные значения диаметра отверстия предусматривают запас для стандартного шпоночного паза. В тех случаях, когда необходимость в применении шпоночного паза отсутствует или допускается использование неглубокого шпоночного паза, можно растачивать более широкое отверстие.

Звездочки ANSI

Однорядные
с “черновым” отверстием

ANSI 200-1 Шаг 2 ½”

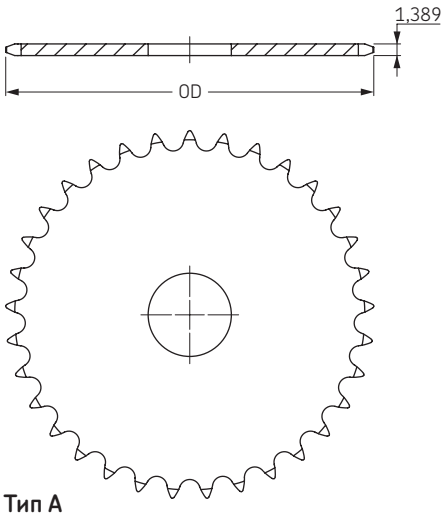

Тип A

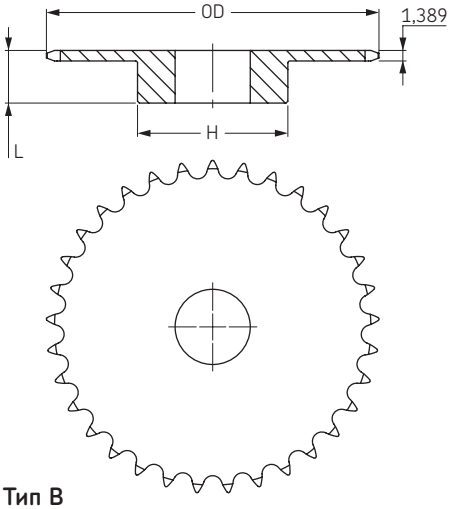

Тип B

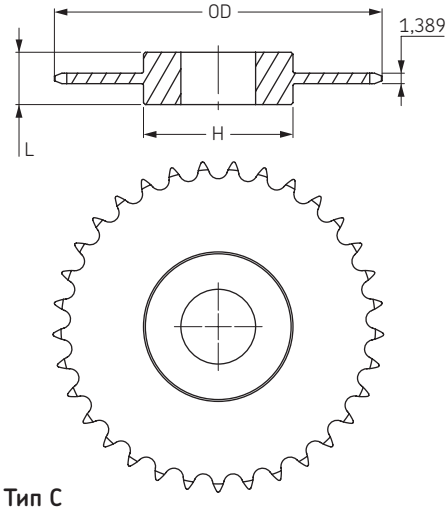

Тип C

Тип B/C

Тип A

Количество зубьев	Наружный диаметр	Тип	Диаметр отверстия		Ступица		Масса, фунты	Обозначение	Количество зубьев	Наружный диаметр	Тип	Диаметр отверстия	Масса, фунты	Обозначение
			мин	макс	H	L								
	дюймы		дюймы	дюймы	дюймы	дюймы				дюймы		дюймы		
10	9,20	B	1 1/2	3 3/4	5 1/2	3	26	**PHS 200-1B10**	**10**	9,20	A	1 1/2	16	**PHS 200-1A10**
11	10,02	B	1 1/2	4	6	3	33	**PHS 200-1B11**	**11**	10,02	A	1 1/2	20	**PHS 200-1A11**
12	10,83	B	1 1/2	4 1/2	6 1/2	3	37	**PHS 200-1B12**	**12**	10,83	A	1 1/2	24	**PHS 200-1A12**
13	11,64	B	1 1/2	5 1/4	7	3	46	**PHS 200-1B13**	**13**	11,64	A	1 1/2	30	**PHS 200-1A13**
14	12,46	B	1 1/2	5 3/8	7 1/2	3 1/2	59	**PHS 200-1B14**	**14**	12,46	A	1 1/2	32	**PHS 200-1A14**
15	13,26	B	1 1/2	5 3/8	7 1/2	3 1/2	64	**PHS 200-1B15**	**15**	13,26	A	1 1/2	40	**PHS 200-1A15**
16	14,07	B	1 1/2	5 3/8	7 1/2	3 1/2	72	**PHS 200-1B16**	**16**	14,07	A	1 1/2	46	**PHS 200-1A16**
17	14,87	B	1 1/2	5 3/8	7 1/2	3 1/2	76	**PHS 200-1B17**	**17**	14,87	A	1 1/2	51	**PHS 200-1A17**
18	15,68	B	1 1/2	5 3/8	7 1/2	3 1/2	84	**PHS 200-1B18**	**18**	15,68	A	1 1/2	57	**PHS 200-1A18**
19	16,48	B	1 1/2	5 3/8	7 1/2	3 1/2	91	**PHS 200-1B19**	**19**	16,48	A	1 1/2	65	**PHS 200-1A19**
20	17,29	B	1 1/2	5 3/8	7 1/2	3 1/2	98	**PHS 200-1B20**	**20**	17,29	A	1 1/2	72	**PHS 200-1A20**
21	18,09	B	1 1/2	5 3/8	7 1/2	3 1/2	106	**PHS 200-1B21**	**21**	18,09	A	1 1/2	82	**PHS 200-1A21**
22	18,89	B	1 1/2	5 3/4	8 1/2	4	131	**PHS 200-1B22**	**22**	18,89	A	1 1/2	88	**PHS 200-1A22**
23	19,69	B	1 1/2	5 3/4	8 1/2	4	136	**PHS 200-1B23**	**23**	19,69	A	1 1/2	95	**PHS 200-1A23**
24	20,49	B	1 1/2	5 3/4	8 1/2	4	142	**PHS 200-1B24**	**24**	20,49	A	1 1/2	105	**PHS 200-1A24**
25	21,29	B	1 1/2	5 3/4	8 1/2	4	153	**PHS 200-1B25**	**25**	21,29	A	1 1/2	113	**PHS 200-1A25**
26	22,09	C	1 1/2	5 3/4	8 1/2	4 1/2	178	**PHS 200-1C26**	**26**	22,09	A	1 1/2	124	**PHS 200-1A26**
28	23,69	C	1 1/2	5 3/4	8 1/2	4 1/2	195	**PHS 200-1C28**	**28**	23,69	A	1 1/2	144	**PHS 200-1A28**
30	25,29	C	1 1/2	5 3/4	8 1/2	4 1/2	212	**PHS 200-1C30**	**30**	25,29	A	1 1/2	167	**PHS 200-1A30**
32	26,88	C	1 1/2	5 3/4	8 1/2	4 1/2	220	**PHS 200-1C32**	**32**	26,88	A	1 1/2	195	**PHS 200-1A32**
35	29,28	C	1 1/2	5 3/4	8 1/2	4 1/2	254	**PHS 200-1C35**	**35**	29,28	A	1 1/2	227	**PHS 200-1A35**
40	33,27	C	1 1/2	6	9	5	320	**PHS 200-1C40**	**40**	33,27	A	1 1/2	301	**PHS 200-1A40**
45	37,25	C	1 1/2	6	9	5	364	**PHS 200-1C45**	**45**	37,25	A	1 1/2	390	**PHS 200-1A45**
54	44,42	C	1 1/2	6 1/2	9 1/2	5 1/2	512	**PHS 200-1C54**	**54**	44,42	A	1 1/2	555	**PHS 200-1A54**
60	49,20	C	1 1/2	6 1/2	9 1/2	5 1/2	654	**PHS 200-1C60**	**60**	49,20	A	1 1/2	692	**PHS 200-1A60**

Максимальные значения диаметра отверстия предусматривают запас для стандартного шпоночного паза. В тех случаях, когда необходимость в применении шпоночного паза отсутствует или допускается использование неглубокого шпоночного паза, можно растачивать более широкое отверстие.

Звездочки ANSI

Однорядные
с “черновым” отверстием

ANSI 240-1 Шаг 3”

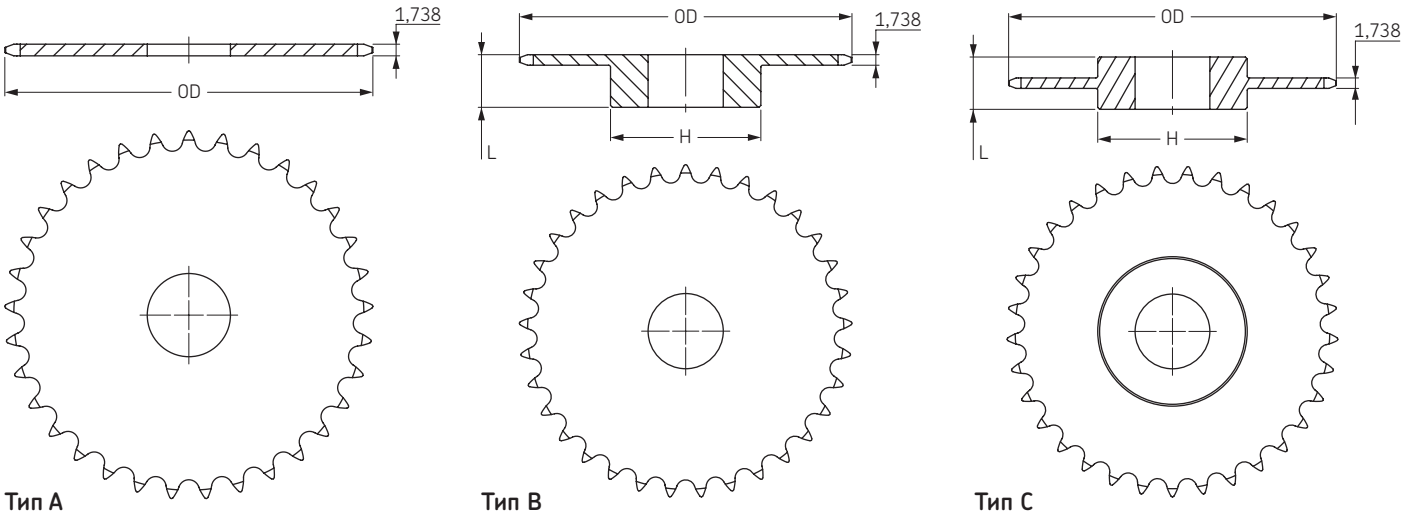

Тип A **Тип B** **Тип C**

Тип B/C

Количество зубьев	Наружный диаметр	Тип	Диаметр отверстия		Ступица		Масса, фунты	Обозначение
			мин	макс	H	L		
	дюймы		дюймы	дюймы	дюймы	дюймы		
10	11,03	B	1 1/2	4 1/2	6 1/2	3 3/8	49	**PHS 240-1B10**
11	12,02	B	1 1/2	4 3/4	7	3 7/8	66	**PHS 240-1B11**
12	13,00	B	1 1/2	5 3/8	7 1/2	3 7/8	72	**PHS 240-1B12**
13	13,97	B	1 1/2	5 3/8	7 1/2	3 7/8	81	**PHS 240-1B13**
14	14,94	B	1 1/2	5 3/8	7 1/2	3 7/8	88	**PHS 240-1B14**
15	15,91	B	1 1/2	5 3/8	7 1/2	3 7/8	98	**PHS 240-1B15**
16	16,88	B	1 1/2	5 1/2	8	4 1/8	120	**PHS 240-1B16**
17	17,85	B	1 1/2	5 1/2	8	4 1/8	137	**PHS 240-1B17**
18	18,81	B	1 1/2	5 1/2	8	4 1/8	142	**PHS 240-1B18**
19	19,78	B	1 1/2	5 1/2	8	4 1/8	154	**PHS 240-1B19**
20	20,74	B	1 1/2	5 1/2	8	4 1/8	169	**PHS 240-1B20**
21	21,71	B	1 1/2	5 1/2	8	4 1/8	186	**PHS 240-1B21**
25	25,55	B	1 1/2	5 1/2	8	4 1/8	254	**PHS 240-1B25**
30	30,34	C	1 1/2	6	9	6 1/4	398	**PHS 240-1C30**
35	35,13	C	1 1/2	6	9	6 1/4	527	**PHS 240-1C35**
40	39,92	C	1 1/2	7	1 0	6 3/4	672	**PHS 240-1C40**
45	44,70	C	1 1/2	7	1 0	6 3/4	850	**PHS 240-1C45**
54	53,31	C	1 1/2	7	1 0	6 3/4	1148	**PHS 240-1C54**
60	59,04	C	1 1/2	7	1 0	6 3/4	1419	**PHS 240-1C60**

Тип A

Количество зубьев	Наружный диаметр	Тип	Диаметр отверстия	Масса, фунты	Обозначение
	дюймы		дюймы		
10	11,03	A	1 1/2	30	**PHS 240-1A10**
11	12,02	A	1 1/2	37	**PHS 240-1A11**
12	13,00	A	1 1/2	45	**PHS 240-1A12**
13	13,97	A	1 1/2	54	**PHS 240-1A13**
14	14,94	A	1 1/2	62	**PHS 240-1A14**
15	15,91	A	1 1/2	68	**PHS 240-1A15**
16	16,88	A	1 1/2	82	**PHS 240-1A16**
17	17,85	A	1 1/2	93	**PHS 240-1A17**
18	18,81	A	1 1/2	108	**PHS 240-1A18**
19	19,78	A	1 1/2	120	**PHS 240-1A19**
20	20,74	A	1 1/2	128	**PHS 240-1A20**
21	21,71	A	1 1/2	148	**PHS 240-1A21**
25	25,55	A	1 1/2	208	**PHS 240-1A25**
30	30,34	A	1 1/2	310	**PHS 240-1A30**
35	35,13	A	1 1/2	416	**PHS 240-1A35**
40	39,92	A	1 1/2	548	**PHS 240-1A40**
45	44,70	A	1 1/2	702	**PHS 240-1A45**
54	53,31	A	1 1/2	1022	**PHS 240-1A54**
60	59,04	A	1 1/2	1268	**PHS 240-1A60**

Максимальные значения диаметра отверстия предусматривают запас для стандартного шпоночного паза. В тех случаях, когда необходимость в применении шпоночного паза отсутствует или допускается использование неглубокого шпоночного паза, можно растачивать более широкое отверстие.

Звездочки ANSI

Однорядные
с конической втулкой

ANSI 35-1 Шаг 3/8” Тип B

Количество зубьев	Диаметры		Тип	Номер втулки	Диаметр отверстия		Размеры		Масса		Обозначение
	OD	PD			мин	макс	L	H	Звёздочка	Втулка	
	дюймы	дюймы			дюймы	дюймы	дюймы	дюймы	фунты	фунты	
18	2,352	2,159	B	1008	3/8	1	7/8	1 7/8	0,4	0,3	PHS 35-1TB18
19	2,472	2,278	B	1008	3/8	1	7/8	1 13/16	0,5	0,3	PHS 35-1TB19
20	2,593	2,397	B	1008	3/8	1	7/8	1 15/16	0,6	0,3	PHS 35-1TB20
21	2,713	2,516	B	1008	3/8	1	7/8	2 1/16	0,7	0,3	PHS 35-1TB21
22	2,883	2,635	B	1210	5/8	1 1/4	1	2 3/8	0,8	0,6	PHS 35-1TB22
23	2,954	2,754	B	1210	5/8	1 1/4	1	2 7/16	0,9	0,6	PHS 35-1TB23
24	3,074	2,873	B	1210	5/8	1 1/4	1	2 7/16	0,9	0,6	PHS 35-1TB24
25	3,194	2,992	B	1210	5/8	1 1/4	1	2 7/16	1,2	0,6	PHS 35-1TB25
26	3,314	3,111	B	1610	1/2	1 5/8	1	2 7/8	1,1	0,9	PHS 35-1TB26
28	3,553	3,349	B	1610	1/2	1 5/8	1	2 7/8	1,2	0,9	PHS 35-1TB28
30	3,793	3,588	B	1610	1/2	1 5/8	1	3 1/8	1,2	0,9	PHS 35-1TB30
32	4,032	3,826	B	1610	1/2	1 5/8	1	3 1/4	1,3	0,9	PHS 35-1TB32
35	4,392	4,183	B	1610	1/2	1 5/8	1	3 1/4	1,4	0,9	PHS 35-1TB35
36	4,511	4,303	B	1610	1/2	1 5/8	1	3 1/4	1,4	0,9	PHS 35-1TB36
40	4,990	4,786	B	1610	1/2	1 5/8	1	3 1/4	1,9	0,9	PHS 35-1TB40
42	5,229	5,018	B	1610	1/2	1 5/8	1	3 1/4	2,0	0,9	PHS 35-1TB42
45	5,588	5,376	B	1610	1/2	1 5/8	1	3 1/4	2,1	0,9	PHS 35-1TB45
48	5,946	5,734	B	1610	1/2	1 5/8	1	3 1/4	2,3	0,9	PHS 35-1TB48
54	6,663	6,449	B	1610	1/2	1 5/8	1	3 1/4	2,6	0,9	PHS 35-1TB54
60	7,380	7,165	B	1610	1/2	1 5/8	1	3 1/4	3,0	0,9	PHS 35-1TB60
70	8,575	8,358	B	1610	1/2	1 5/8	1	3 1/4	3,7	0,9	PHS 35-1TB70
72	8,814	8,597	B	1610	1/2	1 5/8	1	3 1/4	3,9	0,9	PHS 35-1TB72
80	9,770	9,552	B	1610	1/2	1 5/8	1	3 1/4	4,5	0,9	PHS 35-1TB80
84	10,247	10,029	B	1610	1/2	1 5/8	1	3 1/4	4,9	0,9	PHS 35-1TB84
96	11,680	11,461	B	1610	1/2	1 5/8	1	3 1/4	6,0	0,9	PHS 35-1TB96
112	13,590	13,371	B	1610	1/2	1 5/8	1	3 1/4	7,8	0,9	PHS 35-1TB112

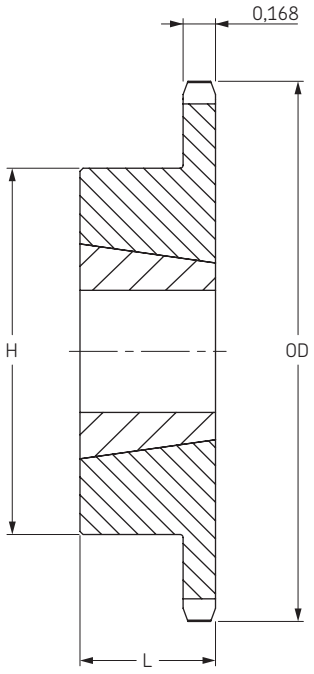

Тип B

ANSI 41-1 Шаг 1/2” Тип B

Количество зубьев	Диаметры		Тип	Номер втулки	Диаметр отверстия		Размеры		Масса		Обозначение
	OD	PD			мин	макс	L	H	Звёздочка	Втулка	
	дюймы	дюймы			дюймы	дюймы	дюймы	дюймы	фунты	фунты	
14	2,49	2,247	B	1008	3/8	1	7/8	1 7/8	0,4	0,3	PHS 41-1TB14
15	2,65	2,405	B	1008	3/8	1	7/8	1 7/8	0,5	0,3	PHS 41-1TB15
16	2,81	2,503	B	1008	3/8	1	7/8	2	0,6	0,3	PHS 41-1TB16
17	2,97	2,721	B	1210	5/8	1 1/4	1	2 3/8	0,7	0,6	PHS 41-1TB17
18	3,14	2,879	B	1210	5/8	1 1/4	1	3 3/8	0,9	0,6	PHS 41-1TB18
19	3,30	3,038	B	1210	5/8	1 1/4	1	2 1/2	1,1	0,6	PHS 41-1TB19
20	3,46	3,196	B	1610	1/2	1 5/8	1	2 7/8	1,1	0,9	PHS 41-1TB20
21	3,62	3,355	B	1610	1/2	1 5/8	1	3	1,2	0,9	PHS 41-1TB21
22	3,78	3,513	B	1610	1/2	1 5/8	1	3	1,3	0,9	PHS 41-1TB22
23	3,94	3,672	B	1610	1/2	1 5/8	1	3	1,4	0,9	PHS 41-1TB23
24	4,10	3,831	B	1610	1/2	1 5/8	1	3	1,4	0,9	PHS 41-1TB24
25	4,26	3,989	B	1610	1/2	1 5/8	1	3	1,5	0,9	PHS 41-1TB25
26	4,42	4,148	B	1610	1/2	1 5/8	1	3	1,5	0,9	PHS 41-1TB26
28	4,74	4,466	B	1610	1/2	1 5/8	1	3	1,7	0,9	PHS 41-1TB28
30	5,06	4,783	B	1610	1/2	1 5/8	1	3	1,8	0,9	PHS 41-1TB30
32	5,38	5,101	B	1610	1/2	1 5/8	1	3	1,9	0,9	PHS 41-1TB32
35	5,86	5,578	B	1610	1/2	1 5/8	1	3	2,3	0,9	PHS 41-1TB35
36	6,02	5,737	B	1610	1/2	1 5/8	1	3	2,4	0,9	PHS 41-1TB36
40	6,65	6,373	B	1610	1/2	1 5/8	1	3	2,7	0,9	PHS 41-1TB40
45	7,45	7,168	B	1610	1/2	1 5/8	1	3	3,5	0,9	PHS 41-1TB45
48	7,93	7,645	B	1610	1/2	1 5/8	1	3	4,1	0,9	PHS 41-1TB48
54	8,88	8,599	B	1610	1/2	1 5/8	1	3	4,9	0,9	PHS 41-1TB54
60	9,84	9,554	B	1610	1/2	1 5/8	1	3	5,7	0,9	PHS 41-1TB60
70	11,43	11,145	B	1610	1/2	1 5/8	1	3	7,4	0,9	PHS 41-1TB70
72	11,75	11,463	B	1610	1/2	1 5/8	1	3	8,2	0,9	PHS 41-1TB72
80	13,03	12,736	B	1610	1/2	1 5/8	1	3	9,6	0,9	PHS 41-1TB80
96	15,57	15,282	B	1610	1/2	1 5/8	1	3	13,1	0,9	PHS 41-1TB96

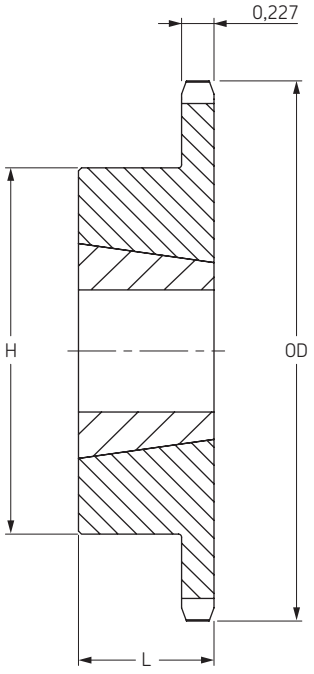

Тип B

Звездочки ANSI

Однорядные
с конической втулкой

ANSI 40-1 Шаг 1/2” Тип B

Количество зубьев	Диаметры		Тип	Номер втулки	Диаметр отверстия		Размеры		Масса		Обозначение
	OD	PD			мин	макс	L	H	Звёздочка	Втулка	
	дюймы	дюймы			дюймы	дюймы	дюймы	дюймы	фунты	фунты	
14	2,491	2,247	B	1008	3/8	1	7/8	1 13/16	0,3	0,3	PHS 40-1TB14
15	2,652	2,405	B	1008	3/8	1	7/8	1 13/16	0,4	0,3	PHS 40-1TB15
16	2,814	2,563	B	1008	3/8	1	7/8	1 15/16	0,5	0,3	PHS 40-1TB16
17	2,975	2,721	B	1210	5/8	1 1/4	1	2 3/8	0,5	0,3	PHS 40-1TB17
18	3,135	2,879	B	1210	5/8	1 1/4	1	2 15/32	0,6	0,6	PHS 40-1TB18
19	3,296	3,038	B	1210	5/8	1 1/4	1	2 15/32	0,7	0,6	PHS 40-1TB19
20	3,457	3,196	B	1610	1/2	1 5/8	1	2 25/32	0,7	0,9	PHS 40-1TB20
21	3,617	3,355	B	1610	1/2	1 5/8	1	2 25/32	0,8	0,9	PHS 40-1TB21
22	3,778	3,513	B	1610	1/2	1 5/8	1	2 25/32	0,9	0,9	PHS 40-1TB22
23	3,938	3,672	B	1610	1/2	1 5/8	1	3	1,0	0,9	PHS 40-1TB23
24	4,098	3,831	B	1610	1/2	1 5/8	1	3 1/4	1,4	0,9	PHS 40-1TB24
25	4,258	3,989	B	1610	1/2	1 5/8	1	3 1/4	1,5	0,9	PHS 40-1TB25
26	4,418	4,148	B	1610	1/2	1 5/8	1	3 1/4	1,7	0,9	PHS 40-1TB26
28	4,738	4,466	B	1610	1/2	1 5/8	1	3	1,8	0,9	PHS 40-1TB28
30	5,057	4,783	B	1610	1/2	1 5/8	1	3	1,9	0,9	PHS 40-1TB30
32	5,377	5,101	B	1610	1/2	1 5/8	1	3	1,9	0,9	PHS 40-1TB32
35	5,855	5,578	B	1610	1/2	1 5/8	1	3	2,3	0,9	PHS 40-1TB35
36	6,015	5,737	B	1610	1/2	1 5/8	1	3	2,4	0,9	PHS 40-1TB36
40	6,653	6,373	B	1610	1/2	1 5/8	1	3	2,8	0,9	PHS 40-1TB40
42	6,972	6,691	B	1610	1/2	1 5/8	1	3	2,9	0,9	PHS 40-1TB42
45	7,451	7,168	B	1610	1/2	1 5/8	1	3	3,5	0,9	PHS 40-1TB45
48	7,928	7,645	B	1610	1/2	1 5/8	1	3	4,0	0,9	PHS 40-1TB48
54	8,885	8,599	B	1610	1/2	1 5/8	1	3	4,9	0,9	PHS 40-1TB54
60	9,841	9,554	B	1610	1/2	1 5/8	1	3	6,0	0,9	PHS 40-1TB60
70	11,434	11,145	B	2012	3/4	2	1 1/4	3 9/16	8,2	1,7	PHS 40-1TB70
72	11,752	11,463	B	2012	3/4	2	1 1/4	3 9/16	9,0	1,7	PHS 40-1TB72
80	13,026	12,736	B	2012	3/4	2	1 1/4	3 9/16	10,8	1,7	PHS 40-1TB80
84	13,663	13,372	B	2012	3/4	2	1 1/4	3 9/16	11,3	1,7	PHS 40-1TB84
96	15,573	15,282	B	2012	3/4	2	1 1/4	3 9/16	14,6	1,7	PHS 40-1TB96
112	18,122	17,828	B	2517	3/4	2 1/2	1 3/4	4 1/4	20,5	1,7	PHS 40-1TB112

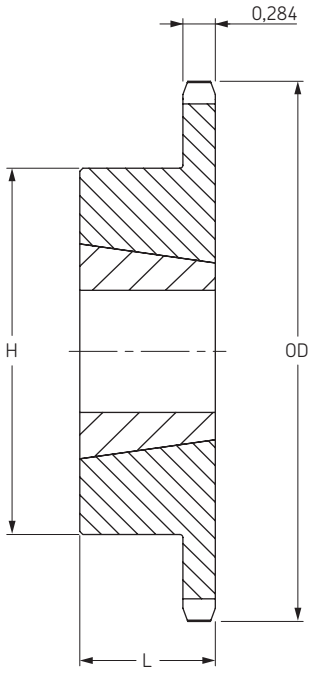

Тип B

ANSI 50-1 Шаг 5/8” Тип B

Количество зубьев	Диаметры		Тип	Номер втулки	Диаметр отверстия		Размеры		Масса		Обозначение
	OD	PD			мин	макс	L	H	Звёздочка	Втулка	
	дюймы	дюймы			дюймы	дюймы	дюймы	дюймы	фунты	фунты	
12	2,708	2,415	B	1008	3/8	1	7/8	1 15/16	0,5	0,3	PHS 50-1TB12
13	2,911	2,612	B	1008	3/8	1	7/8	1 13/16	0,5	0,3	PHS 50-1TB13
14	3,113	2,809	B	1008	3/8	1	7/8	1 15/16	0,6	0,3	PHS 50-1TB14
15	3,315	3,006	B	1210	5/8	1 1/4	1	2 15/32	0,7	0,6	PHS 50-1TB15
16	3,517	3,204	B	1610	1/2	1 5/8	1	2 25/32	0,7	0,9	PHS 50-1TB16
17	3,719	3,401	B	1610	1/2	1 5/8	1	2 25/32	0,8	0,9	PHS 50-1TB17
18	3,920	3,599	B	1610	1/2	1 5/8	1	2 25/32	0,9	0,9	PHS 50-1TB18
19	4,120	3,797	B	1610	1/2	1 5/8	1	3	1,3	0,9	PHS 50-1TB19
20	4,321	3,995	B	1610	1/2	1 5/8	1	3 1/4	1,6	0,9	PHS 50-1TB20
21	4,522	4,193	B	1610	1/2	1 5/8	1	3	1,5	0,9	PHS 50-1TB21
22	4,722	4,392	B	1610	1/2	1 5/8	1	3	1,6	0,9	PHS 50-1TB22
23	4,922	4,590	B	2012	3/4	2	1 1/4	3 9/16	2,0	1,7	PHS 50-1TB23
24	5,122	4,788	B	2012	3/4	2	1 1/4	3 9/16	2,2	1,7	PHS 50-1TB24
25	5,322	4,987	B	2012	3/4	2	1 1/4	3 9/16	2,4	1,7	PHS 50-1TB25
26	5,522	5,185	B	2012	3/4	2	1 1/4	3 9/16	2,5	1,7	PHS 50-1TB26
27	5,723	5,384	B	2012	3/4	2	1 1/4	3 9/16	2,6	1,7	PHS 50-1TB27
28	5,922	5,582	B	2012	3/4	2	1 1/4	3 9/16	2,8	1,7	PHS 50-1TB28
30	6,321	5,979	B	2012	3/4	2	1 1/4	3 9/16	3,2	1,7	PHS 50-1TB30
32	6,721	6,376	B	2012	3/4	2	1 1/4	3 9/16	3,6	1,7	PHS 50-1TB32
35	7,319	6,972	B	2012	3/4	2	1 1/4	3 9/16	4,2	1,7	PHS 50-1TB35
36	7,519	7,171	B	2012	3/4	2	1 1/4	3 9/16	4,3	1,7	PHS 50-1TB36
40	8,316	7,966	B	2012	3/4	2	1 1/4	3 9/16	5,2	1,7	PHS 50-1TB40
42	8,715	8,363	B	2012	3/4	2	1 1/4	3 9/16	5,9	1,7	PHS 50-1TB42
45	9,313	8,960	B	2012	3/4	2	1 1/4	3 9/16	6,5	1,7	PHS 50-1TB45
48	9,911	9,556	B	2012	3/4	2	1 1/4	3 9/16	7,3	1,7	PHS 50-1TB48
54	11,106	10,749	B	2012	3/4	2	1 1/4	3 9/16	9,0	1,7	PHS 50-1TB54
60	12,301	11,942	B	2012	3/4	2	1 1/4	3 9/16	10,8	1,7	PHS 50-1TB60
70	14,292	13,931	B	2517	3/4	2 1/2	1 3/4	3 1/4	14,0	3,5	PHS 50-1TB70
72	14,690	14,329	B	2517	3/4	2 1/2	1 3/4	3 1/4	15,5	3,5	PHS 50-1TB72
80	16,282	15,920	B	2517	3/4	2 1/2	1 3/4	3 1/4	19,5	3,5	PHS 50-1TB80
84	17,079	16,715	B	2517	3/4	2 1/2	1 3/4	3 1/4	22,5	3,5	PHS 50-1TB84
96	19,466	19,102	B	2517	3/4	2 1/2	1 3/4	3 1/4	29,0	3,5	PHS 50-1TB96
112	22,651	22,285	B	2517	3/4	2 1/2	1 3/4	3 1/4	38,7	3,5	PHS 50-1TB112

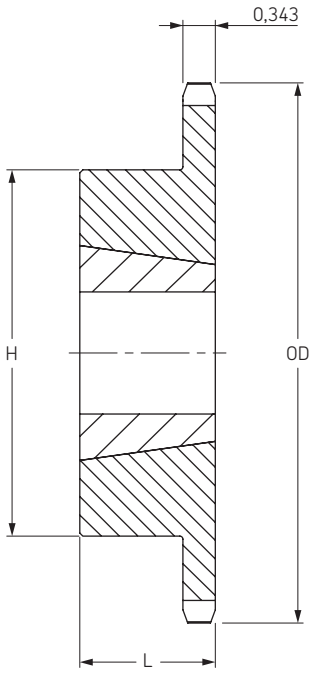

Тип B

Звездочки ANSI

Однорядные
с конической втулкой

ANSI 60-1 Шаг 3/4” Тип B

Количество зубьев	Диаметры		Тип	Номер втулки	Диаметр отверстия		Размеры		Масса		Обозначение
	OD	PD			мин	макс	L	H	Звёздочка	Втулка	
	дюймы	дюймы			дюймы	дюймы	дюймы	дюймы	фунты	фунты	
11	3,004	2,662	B	1008	3/8	1	7/8	1 13/16	0,6	0,3	PHS 60-1TB11
12	3,249	2,898	B	1008	3/8	1	7/8	1 15/16	0,8	0,3	PHS 60-1TB12
13	3,493	3,134	B	1210	5/8	1 1/4	1	2 15/32	0,8	0,6	PHS 60-1TB13
14	3,736	3,371	B	1210	5/8	1 1/4	1	2 15/32	1,0	0,6	PHS 60-1TB14
15	3,979	3,607	B	1610	1/2	1 5/8	1	2 25/32	1,0	0,9	PHS 60-1TB15
16	4,221	3,844	B	1610	1/2	1 5/8	1	3	1,4	0,9	PHS 60-1TB16
17	4,462	4,082	B	1610	1/2	1 5/8	1	3 1/4	1,8	0,9	PHS 60-1TB17
18	4,704	4,319	B	1610	1/2	1 5/8	1	3 1/4	1,9	0,9	PHS 60-1TB18
19	4,945	4,557	B	1610	1/2	1 5/8	1	3 1/4	2,2	0,9	PHS 60-1TB19
20	5,185	4,794	B	2012	3/4	2	1 1/4	3 9/16	2,2	1,7	PHS 60-1TB20
21	5,426	5,032	B	2012	3/4	2	1 1/4	3 9/16	2,5	1,7	PHS 60-1TB21
22	5,666	5,270	B	2012	3/4	2	1 1/4	3 9/16	2,8	1,7	PHS 60-1TB22
23	5,907	5,508	B	2012	3/4	2	1 1/4	3 9/16	3,1	1,7	PHS 60-1TB23
24	6,147	5,746	B	2012	3/4	2	1 1/4	3 9/16	3,4	1,7	PHS 60-1TB24
25	6,387	5,984	B	2012	3/4	2	1 1/4	3 9/16	3,7	1,7	PHS 60-1TB25
26	6,627	6,222	B	2012	3/4	2	1 1/4	3 9/16	4,0	1,7	PHS 60-1TB26
27	6,867	6,416	B	2012	3/4	2	1 1/4	3 9/16	4,2	1,7	PHS 60-1TB27
28	7,107	6,699	B	2012	3/4	2	1 1/4	3 9/16	4,6	1,7	PHS 60-1TB28
30	7,586	7,175	B	2012	3/4	2	1 1/4	3 9/16	5,2	1,7	PHS 60-1TB30
32	8,065	7,652	B	2012	3/4	2	1 1/4	3 9/16	5,6	1,7	PHS 60-1TB32
35	8,783	8,367	B	2012	3/4	2	1 1/4	3 9/16	6,4	1,7	PHS 60-1TB35
36	9,022	8,605	B	2012	3/4	2	1 1/4	3 9/16	6,6	1,7	PHS 60-1TB36
40	9,980	9,559	B	2012	3/4	2	1 1/4	3 9/16	8,3	1,7	PHS 60-1TB40
42	10,458	10,036	B	2012	3/4	2	1 1/4	3 9/16	10,0	1,7	PHS 60-1TB42
45	11,175	10,752	B	2012	3/4	2	1 1/4	3 9/16	11,5	1,7	PHS 60-1TB45
48	11,893	11,467	B	2012	3/4	2	1 1/4	3 9/16	13,2	1,7	PHS 60-1TB48
54	13,327	12,899	B	2517	3/4	2 1/2	1 3/4	4 1/4	17,1	3,5	PHS 60-1TB54
60	14,761	14,330	B	2517	3/4	2 1/2	1 3/4	4 1/4	21,0	3,5	PHS 60-1TB60
70	17,150	16,717	B	2517	3/4	2 1/2	1 3/4	4 1/4	27,6	3,5	PHS 60-1TB70
72	17,628	17,194	B	2517	3/4	2 1/2	1 3/4	4 1/4	30,0	3,5	PHS 60-1TB72
80	19,539	19,103	B	2517	3/4	2 1/2	1 3/4	4 1/4	36,3	3,5	PHS 60-1TB80
84	20,494	20,058	B	2517	3/4	2 1/2	1 3/4	4 1/4	40,6	3,5	PHS 60-1TB84

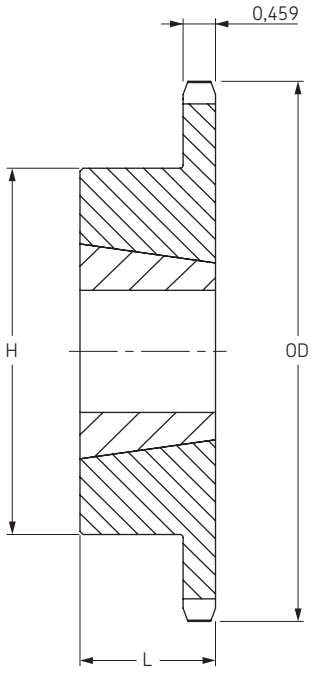

Тип B

ANSI 80-1 Шаг 1” Тип B

Количество зубьев	Диаметры		Тип	Номер втулки	Диаметр отверстия		Размеры		Масса		Обозначение
	OD	PD			мин	макс	L	H	Звёздочка	Втулка	
	дюймы	дюймы			дюймы	дюймы	дюймы	дюймы	фунты	фунты	
10	3,678	3,236	B	1215	5/8	1 1/4	1 1/2	2 3/8	1,1	0,8	PHS 80-1TB10
11	4,006	3,549	B	1215	5/8	1 1/4	1 1/2	2 15/32	1,5	0,8	PHS 80-1TB11
12	4,332	3,864	B	1615	1/2	1 5/8	1 1/2	3	1,8	1,2	PHS 80-1TB12
13	4,657	4,179	B	1615	1/2	1 5/8	1 1/2	3	2,3	1,2	PHS 80-1TB13
14	4,982	4,494	B	1615	1/2	1 5/8	1 1/2	3 1/4	2,5	1,2	PHS 80-1TB14
15	5,305	4,810	B	1615	1/2	1 5/8	1 1/2	3 1/4	2,7	1,2	PHS 80-1TB15
16	5,627	5,126	B	2012	3/4	2	1 1/4	3 9/16	2,8	1,7	PHS 80-1TB16
17	5,950	5,442	B	2012	3/4	2	1 1/4	3 9/16	3,1	1,7	PHS 80-1TB17
18	6,271	5,759	B	2012	3/4	2	1 1/4	3 9/16	2,6	1,7	PHS 80-1TB18
19	6,593	6,076	B	2012	3/4	2	1 1/4	3 9/16	4,1	1,7	PHS 80-1TB19
20	6,914	6,392	B	2517	3/4	2 1/2	1 3/4	4 1/4	5,5	1,7	PHS 80-1TB20
21	7,235	6,710	B	2517	3/4	2 1/2	1 3/4	4 1/4	6,0	3,5	PHS 80-1TB21
22	7,555	7,027	B	2517	3/4	2 1/2	1 3/4	4 1/4	6,5	3,5	PHS 80-1TB22
23	7,875	7,344	B	2517	3/4	2 1/2	1 3/4	4 1/4	7,0	3,5	PHS 80-1TB23
24	8,196	7,661	B	2517	3/4	2 1/2	1 3/4	4 1/4	7,5	3,5	PHS 80-1TB24
25	8,516	7,979	B	2517	3/4	2 1/2	1 3/4	4 1/4	8,1	3,5	PHS 80-1TB25
26	8,836	8,296	B	2517	3/4	2 1/2	1 3/4	4 1/4	8,8	3,5	PHS 80-1TB26
27	9,156	8,614	B	2517	3/4	2 1/2	1 3/4	4 1/4	9,0	3,5	PHS 80-1TB27
28	9,475	8,931	B	2517	3/4	2 1/2	1 3/4	4 1/4	9,5	3,5	PHS 80-1TB28
30	10,114	9,567	B	2517	3/4	2 1/2	1 3/4	4 1/4	11,5	3,5	PHS 80-1TB30
32	10,753	10,202	B	2517	3/4	2 1/2	1 3/4	4 1/4	12,0	3,5	PHS 80-1TB32
35	11,711	11,156	B	2517	3/4	2 1/2	1 3/4	4 1/4	15,2	3,5	PHS 80-1TB35
36	12,030	11,474	B	2517	3/4	2 1/2	1 3/4	4 1/4	17,0	3,5	PHS 80-1TB36
40	13,306	12,746	B	2517	3/4	2 1/2	1 3/4	4 1/4	21,0	3,5	PHS 80-1TB40
45	14,901	14,336	B	2517	3/4	2 1/2	1 3/4	4 1/4	26,5	3,5	PHS 80-1TB45
48	15,857	15,290	B	2517	3/4	2 1/2	1 3/4	4 1/4	29,5	3,5	PHS 80-1TB48
54	17,769	17,198	B	2517	3/4	2 1/2	1 3/4	4 1/4	38,5	3,5	PHS 80-1TB54
60	19,681	19,107	B	2517	3/4	2 1/2	1 3/4	4 1/4	45,0	3,5	PHS 80-1TB60
70	22,867	22,289	B	3020	1 1/4	3	2	5 1/4	52,3	6,5	PHS 80-1TB70
80	26,052	25,471	B	3020	1 1/4	3	2	5 1/4	69,2	6,5	PHS 80-1TB80

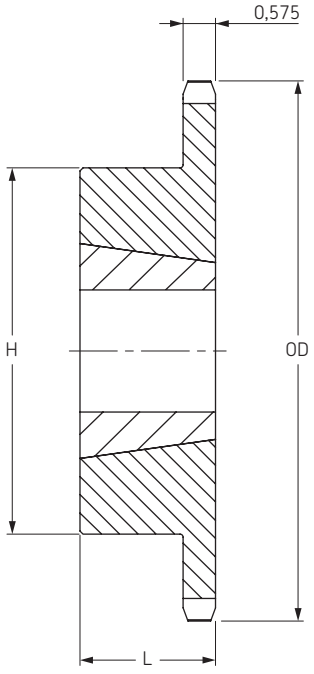

Тип B

Звездочки ANSI

Однорядные
с конической втулкой

ANSI 100-1 Шаг 1 ¼” Тип B

Количество зубьев	Диаметры		Тип	Номер втулки	Диаметр отверстия		Размеры		Масса		Обозначение
	OD	PD			мин	макс	L	H	Звёздочка	Втулка	
	дюймы	дюймы			дюймы	дюймы	дюймы	дюймы	фунты	фунты	
11	5,007	4,437	B	1615	½	1 5/8	1 ½	3	2,7	1,2	PHS 100-1TB11
12	5,415	4,830	B	1615	½	1 5/8	1 ½	3 ¼	3,5	1,2	PHS 100-1TB12
13	5,821	5,223	B	2012	¾	2	1 ¼	3 9/16	3,6	1,7	PHS 100-1TB13
14	6,227	5,617	B	2012	¾	2	1 ¼	3 9/16	3,9	1,7	PHS 100-1TB14
15	6,631	6,012	B	2517	¾	2 ½	1 ¾	4 ¼	5,0	3,5	PHS 100-1TB15
16	7,034	6,407	B	2517	¾	2 ½	1 ¾	4 ½	6,4	3,5	PHS 100-1TB16
17	7,437	6,803	B	2517	¾	2 ½	1 ¾	4 ½	7,1	3,5	PHS 100-1TB17
18	7,839	7,198	B	2517	¾	2 ½	1 ¾	4 ½	7,8	3,5	PHS 100-1TB18
19	8,241	7,594	B	2517	¾	2 ½	1 ¾	4 ½	8,7	3,5	PHS 100-1TB19
20	8,642	7,991	B	2517	¾	2 ½	1 ¾	4 ½	9,6	3,5	PHS 100-1TB20
21	9,043	8,387	B	2517	¾	2 ½	1 ¾	4 ½	10,6	3,5	PHS 100-1TB21
22	9,444	8,783	B	2517	¾	2 ½	1 ¾	4 ½	11,0	3,5	PHS 100-1TB22
24	10,245	9,577	B	2517	¾	2 ½	1 ¾	4 ½	13,0	3,5	PHS 100-1TB24
26	11,045	10,370	B	2517	¾	2 ½	1 ¾	4 ½	15,0	3,5	PHS 100-1TB26
28	11,844	11,164	B	3020	1 ¼	3	2	5 ¼	16,5	6,5	PHS 100-1TB28
30	12,643	11,958	B	3020	1 ¼	3	2	5 ¼	22,0	6,5	PHS 100-1TB30
32	13,442	12,753	B	3020	1 ¼	3	2	5 ¼	23,0	6,5	PHS 100-1TB32
35	14,639	13,945	B	3020	1 ¼	3	2	5 ¼	28,0	6,5	PHS 100-1TB35
36	15,038	14,342	B	3020	1 ¼	3	2	5 ¼	31,0	6,5	PHS 100-1TB36
40	16,633	15,932	B	3020	1 ¼	3	2	5 ¼	37,0	6,5	PHS 100-1TB40
45	18,626	17,919	B	3020	1 ¼	3	2	5 ¼	46,0	6,5	PHS 100-1TB45
48	19,821	19,112	B	3020	1 ¼	3	2	5 ¼	53,0	6,5	PHS 100-1TB48
54	22,212	21,498	B	3020	1 ¼	3	2	5 ¼	62,0	6,5	PHS 100-1TB54
60	24,601	23,884	B	3020	1 ¼	3	2	5 ¼	72,0	6,5	PHS 100-1TB60

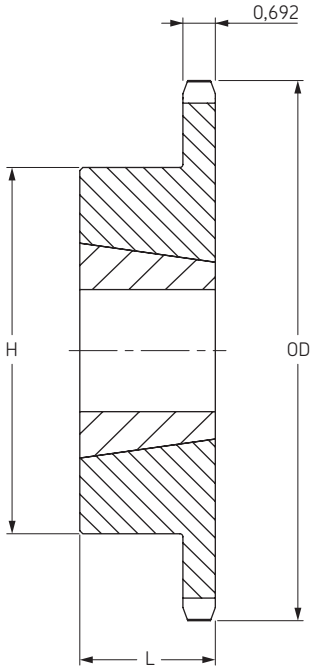

Тип B

ANSI 120-1 Шаг 1 ½” Тип B/C

Количество зубьев	Диаметры		Тип	Номер втулки	Диаметр отверстия		Размеры		Масса		Обозначение
	OD	PD			мин	макс	L	H	Звёздочка	Втулка	
	дюймы	дюймы			дюймы	дюймы	дюймы	дюймы	фунты	фунты	
12	6,498	5,796	B	2012	¾	2	1 ¼	3 9/16	5,5	1,7	PHS 120-1TB12
13	6,896	6,268	B	2517	¾	2 ½	1 ¾	4 ¼	6,0	3,5	PHS 120-1TB13
14	7,472	6,741	B	2517	¾	2 ½	1 ¾	4 ¼	7,0	3,5	PHS 120-1TB14
15	7,957	7,215	B	2517	¾	2 ½	1 ¾	4 ¼	8,0	3,5	PHS 120-1TB15
16	8,441	7,689	B	3020	1 ¼	3	2	5 ¼	10,0	6,5	PHS 120-1TB16
17	8,924	8,163	B	3020	1 ¼	3	2	5 ¼	11,0	6,5	PHS 120-1TB17
18	9,407	8,638	B	3020	1 ¼	3	2	5 ¼	12,0	6,5	PHS 120-1TB18
19	9,889	9,113	B	3020	1 ¼	3	2	5 ¼	14,0	6,5	PHS 120-1TB19
20	10,371	9,588	B	3020	1 ¼	3	2	5 ¼	15,5	6,5	PHS 120-1TB20
21	10,851	10,064	B	3020	1 ¼	3	2	5 ¼	17,5	6,5	PHS 120-1TB21
24	12,294	11,492	B	3020	1 ¼	3	2	5 ¼	23,5	6,5	PHS 120-1TB24
26	13,254	12,444	B	3020	1 ¼	3	2	5 ¼	28,5	6,5	PHS 120-1TB26
30	15,171	14,351	B	3020	1 ¼	3	2	5 ¼	33,5	6,5	PHS 120-1TB30
35	17,566	16,734	C	3020	1 ¼	3	2	5 ¼	52,0	6,5	PHS 120-1TB35
45	22,351	21,503	C	3030	1 ¼	3	3	5 ⅞	82,0	9,2	PHS 120-1TB45
60	29,522	28,661	C	3535	1 ½	3 ½	3 ½	6 ½	140,0	14,0	PHS 120-1TB60
70	34,301	33,434	C	3535	1 ½	3 ½	3 ½	6 ½	175,0	14,0	PHS 120-1TB70
80	39,078	38,207	C	3535	1 ½	3 ¼	3 ½	6 ½	220,0	14,0	PHS 120-1TB80

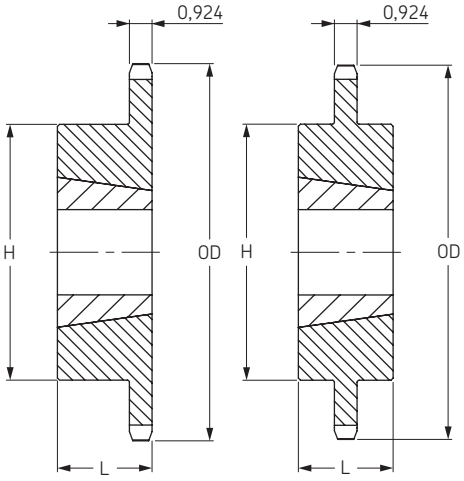

Тип B Тип C

Звездочки ANSI

Однорядные
с конической втулкой

ANSI 140-1 Шаг 1 ¾” Тип B/C

Количество зубьев	Диаметры		Тип	Номер втулки	Диаметр отверстия		Размеры		Масса		Обозначение
	OD	PD			мин	макс	L	H	Звёздочка	Втулка	
	дюймы	дюймы			дюймы	дюймы	дюймы	дюймы	фунты	фунты	
12	7,581	6,762	B	2517	¾	2 ½	1 ¾	4 ¼	7	3,5	PHS 140-1TB12
13	8,150	7,313	B	3020	1 ¼	3	2	5 ¼	8	6,5	PHS 140-1TB13
14	8,718	7,864	B	3020	1 ¼	3	2	5 ¼	10	6,5	PHS 140-1TB14
15	9,283	8,417	B	3020	1 ¼	3	2	5 ¼	12	6,5	PHS 140-1TB15
16	9,848	8,970	B	3020	1 ¼	3	2	5 ¼	14	6,5	PHS 140-1TB16
17	10,411	9,524	B	3020	1 ¼	3	2	5 ¼	16	6,5	PHS 140-1TB17
18	10,975	10,078	B	3020	1 ¼	3	2	5 ¼	18	6,5	PHS 140-1TB18
19	11,537	10,632	B	3020	1 ¼	3	2	5 ¼	20	6,5	PHS 140-1TB19
21	12,660	11,742	B	3020	1 ¼	3	2	5 ¼	24	6,5	PHS 140-1TB21
26	15,463	14,518	B	3020	1 ¼	3	2	5 ¼	40	6,5	PHS 140-1TB26
35	20,494	19,523	C	3535	1 ½	3 ½	3 ½	6 ½	78	14,0	PHS 140-1TB35
45	26,076	25,087	C	4040	1 ¾	4	4	7 ¾	118	22,0	PHS 140-1TB45
60	34,442	33,438	C	4040	1 ¾	4	4	7 ¾	188	22,0	PHS 140-1TB60
70	40,017	39,006	C	4040	1 ¾	4	4	7 ¾	241	22,0	PHS 140-1TB70

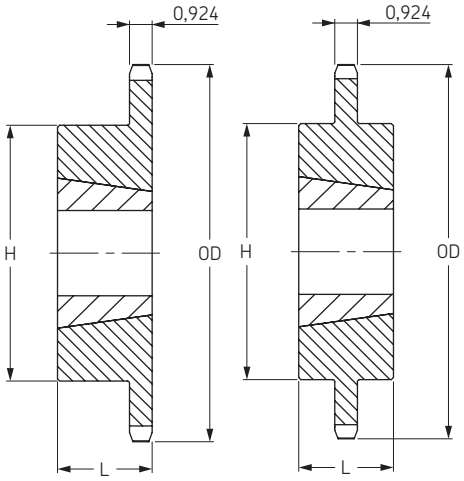

Тип B Тип C

ANSI 160-1 Шаг 2” Тип B/C

Количество зубьев	Диаметры		Тип	Номер втулки	Диаметр отверстия		Размеры		Масса		Обозначение
	OD	PD			мин	макс	L	H	Звёздочка	Втулка	
	дюймы	дюймы			дюймы	дюймы	дюймы	дюймы	фунты	фунты	
11	8,011	7,099	B	2517	¾	2 ½	1 ¾	4 ¼	9,0	3,5	PHS 160-1TB11
12	8,664	7,727	B	3020	1 ¼	3	2	5 ¼	11,0	6,5	PHS 160-1TB12
13	9,314	8,357	B	3020	1 ¼	3	2	5 ¼	13,0	6,5	PHS 160-1TB13
14	9,963	8,988	B	3020	1 ¼	3	2	5 ¼	16,0	6,5	PHS 160-1TB14
15	10,609	9,620	B	3535	1 ½	3 ½	3 ½	6 ½	25,0	14,0	PHS 160-1TB15
16	11,255	10,252	B	3535	1 ½	3 ½	3 ½	6 ½	28,0	14,0	PHS 160-1TB16
17	11,899	10,885	B	3535	1 ½	3 ½	3 ½	6 ½	32,0	14,0	PHS 160-1TB17
18	12,543	11,518	B	3535	1 ½	3 ½	3 ½	6 ½	35,0	14,0	PHS 160-1TB18
19	13,185	12,151	B	3535	1 ½	3 ½	3 ½	6 ½	39,0	14,0	PHS 160-1TB19
21	14,470	13,419	B	3535	1 ½	3 ½	3 ½	6 ½	48,0	14,0	PHS 160-1TB21
26	17,671	16,593	B	3535	1 ½	3 ½	3 ½	6 ½	68,0	14,0	PHS 160-1TB26
35	23,422	22,312	C	4040	1 ¾	4	4	7 ¾	118,0	14,0	PHS 160-1TB35
45	29,802	28,671	C	4040	1 ¾	4	4	7 ¾	186,0	22,0	PHS 160-1TB45
60	39,362	38,215	C	4545	2 ⅛	4 ½	4 ½	7 ¾	292,0	30,0	PHS 160-1TB60

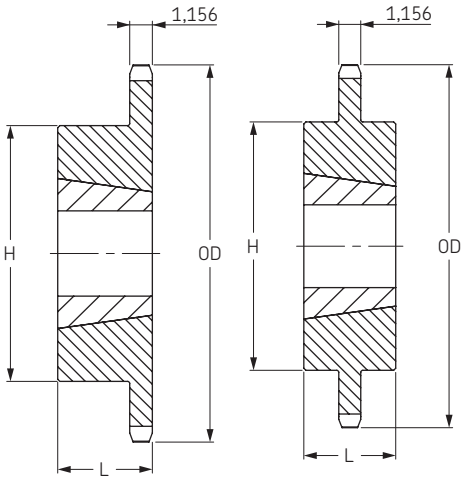

Тип B Тип C

Звездочки ANSI

Двойные (для однорядных цепей)

ANSI 40-1 Шаг 1/2"

Тип A с "черновым" отверстием

Количество зубьев	Диаметры		Тип	Диаметр отверстия		Размеры			Масса	Обозначение
	OD	PD		мин	макс	L	C	E		
	дюймы	дюймы		дюймы	дюймы	дюймы	дюймы	дюймы	фунты	
15	2,65	2,405	A	1/2	1 1/4	1 13/32	1 1/8	1 13/16	1,2	**PHS 40-1DSA15**
16	2,81	2,563	A	1/2	1 1/4	1 13/32	1 1/8	2	1,4	**PHS 40-1DSA16**
17	2,98	2,721	A	1/2	1 5/16	1 13/32	1 1/8	2 1/8	1,6	**PHS 40-1DSA17**
18	3,14	2,879	A	1/2	1 1/2	1 13/32	1 1/8	2 5/16	1,8	**PHS 40-1DSA18**
19	3,30	3,038	A	5/8	1 11/16	1 13/32	1 1/8	2 1/2	2,2	**PHS 40-1DSA19**
20	3,46	3,196	A	5/8	1 3/4	1 13/32	1 1/8	2 5/8	2,6	**PHS 40-1DSA20**
21	3,62	3,355	A	5/8	1 3/4	1 13/32	1 1/8	2 25/32	2,9	**PHS 40-1DSA21**
22	3,78	3,513	A	5/8	1 13/16	1 13/32	1 1/8	2 15/16	3,0	**PHS 40-1DSA22**
23	3,94	3,672	A	5/8	2 1/16	1 13/32	1 1/8	2 3/32	3,5	**PHS 40-1DSA23**
24	4,10	3,831	A	5/8	2 1/4	1 13/32	1 1/8	2 17/64	4,0	**PHS 40-1DSA24**
25	4,26	3,989	A	5/8	2 1/4	1 13/32	1 1/8	2 7/16	4,5	**PHS 40-1DSA25**

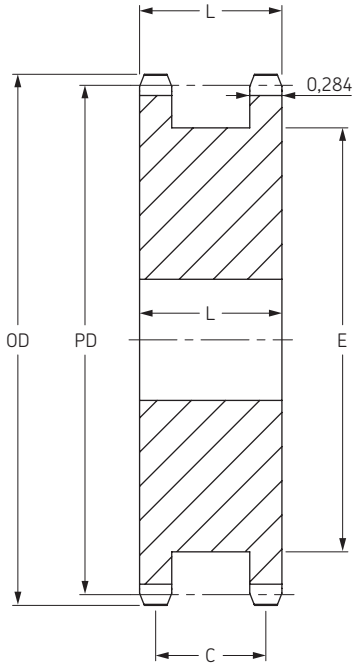

Тип A

Тип ATB с конической втулкой

Количество зубьев	Номер втулки	Диаметры		Тип	Диаметр отверстия		Размеры				Масса без втулки, фунты	Обозначение
		OD	PD		мин	макс	L_1	C	E	L_2		
	дюймы	дюймы	дюймы		дюймы	дюймы	дюймы	дюймы	дюймы	дюймы		
18	1215	3,14	2,879	ATB	1/2	1 1/4	1 13/32	1 1/8	2 5/16	1 1/2	1,0	**PHS 40-1BDSTB18H**
19	1215	3,30	3,038	ATB	1/2	1 1/4	1 13/32	1 1/8	2 1/2	1 1/2	1,1	**PHS 40-1BDSTB19H**
20	1215	3,46	3,196	ATB	1/2	1 1/4	1 13/32	1 1/8	2 5/8	1 1/2	1,3	**PHS 40-1BDSTB20H**
21	1615	3,62	3,355	ATB	1/2	1 5/8	1 13/32	1 1/8	2 25/32	1 1/2	1,3	**PHS 40-1BDSTB21H**
23	1615	3,94	3,672	ATB	1/2	1 5/8	1 13/32	1 1/8	3 3/32	1 1/2	1,5	**PHS 40-1BDSTB23H**
24	1615	4,10	3,831	ATB	1/2	1 5/8	1 13/32	1 1/8	3 17/64	1 1/2	1,7	**PHS 40-1BDSTB24H**

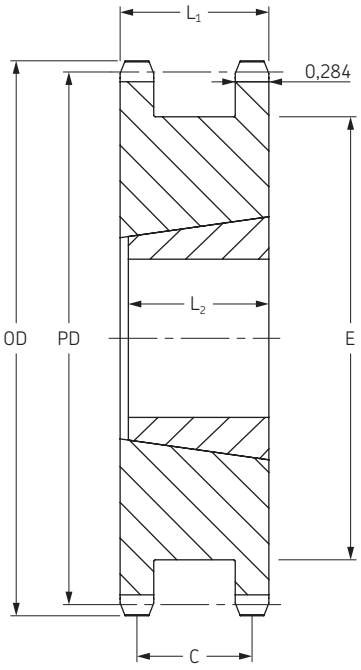

Тип ATB

Звездочки ANSI

Двойные (для однорядных цепей)

ANSI 50-1 Шаг 5/8”

Тип A с “черновым” отверстием

Количество зубьев	Диаметры		Тип	Диаметр отверстия		Размеры			Масса	Обозначение
	OD	PD		мин	макс	L	C	E		
	дюймы	дюймы		дюймы	дюймы	дюймы	дюймы	дюймы	фунты	
15	3,32	3,006	A	5/8	1 1/2	1 21/32	1 3/16	2 3/8	2,1	**PHS 50-1DSA15**
16	3,52	3,204	A	5/8	1 11/16	1 21/32	1 5/16	2 1/2	2,4	**PHS 50-1DSA16**
17	3,72	3,401	A	5/8	1 3/4	1 21/32	1 5/16	2 11/16	2,9	**PHS 50-1DSA17**
18	3,92	3,599	A	5/8	1 7/8	1 21/32	1 5/16	2 57/64	3,3	**PHS 50-1DSA18**
19	4,12	3,797	A	5/8	2 1/16	1 21/32	1 5/16	3 5/64	3,7	**PHS 50-1DSA19**
20	4,32	3,995	A	5/8	2 1/4	1 21/32	1 5/16	3 9/32	4,2	**PHS 50-1DSA20**
21	4,52	4,194	A	5/8	2 1/4	1 21/32	1 5/16	3 31/64	4,8	**PHS 50-1DSA21**
22	4,72	4,392	A	5/8	2 7/16	1 21/32	1 5/16	3 11/16	5,3	**PHS 50-1DSA22**
23	4,92	4,590	A	5/8	2 5/8	1 21/32	1 5/16	3 57/64	5,8	**PHS 50-1DSA23**
24	5,12	4,788	A	5/8	2 3/4	1 21/32	1 5/16	4 5/64	6,3	**PHS 50-1DSA24**

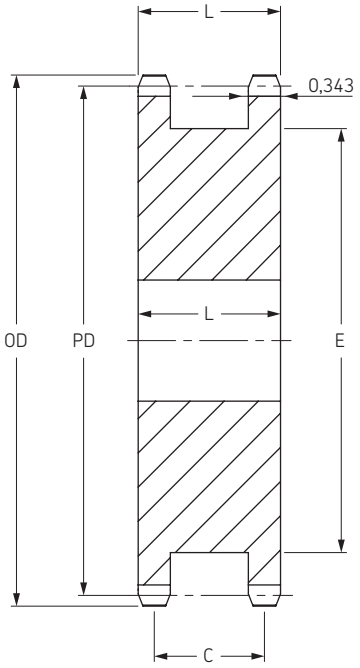

Тип A

Тип ATB с конической втулкой

Количество зубьев	Номер втулки	Диаметры		Тип	Диаметр отверстия		Размеры				Масса без втулки, фунты	Обозначение
		OD	PD		мин	макс	L_1	C	E	L_2		
	дюймы	дюймы	дюймы		дюймы	дюймы	дюймы	дюймы	дюймы	дюймы		
16	1215	3,52	3,204	ATB	1/2	1 5/8	1 21/32	1 5/16	2 31/64	1 1/2	3,0	**PHS 50-1DSTB16**
17	1615	3,72	3,401	ATB	1/2	1 5/8	1 21/32	1 5/16	2 11/16	1 1/2	1,8	**PHS 50-1DSTB17**
18	1615	3,92	3,599	ATB	1/2	1 5/8	1 21/32	1 5/16	2 57/64	1 1/2	2,2	**PHS 50-1DSTB18**
19	1615	4,12	3,797	ATB	1/2	1 5/8	1 21/32	1 5/16	3 5/64	1 1/2	2,7	**PHS 50-1DSTB19**
20	1615	4,32	3,995	ATB	1/2	1 5/8	1 21/32	1 5/16	3 9/32	1 1/2	5,0	**PHS 50-1DSTB20**
21	2012	4,52	4,194	ATB	1/2	2	1 21/32	1 5/16	3 31/64	1 1/4	3,3	**PHS 50-1DSTB21**
23	2012	4,92	4,590	ATB	1/2	2	1 21/32	1 5/16	3 57/64	1 1/4	3,7	**PHS 50-1DSTB23**
24	2012	5,12	4,788	ATB	1/2	2	1 21/32	1 5/16	4 5/64	1 1/4	4,1	**PHS 50-1DSTB24**

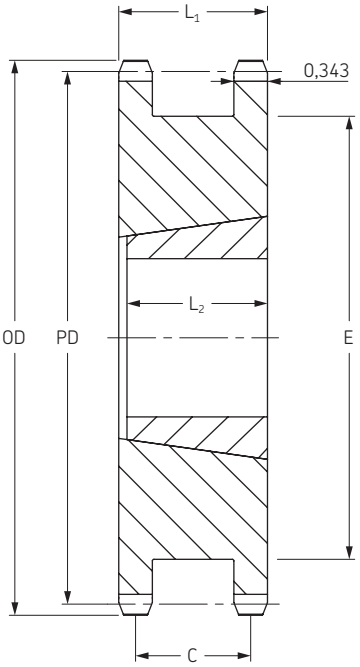

Тип ATB

Звездочки ANSI

Двойные (для однорядных цепей)

ANSI 60-1 Шаг 3/4"

Тип A с "черновым" отверстием

Количество зубьев	Диаметры		Тип	Диаметр отверстия		Размеры			Масса	Обозначение
	OD	PD		мин	макс	L	C	E		
	дюймы	дюймы		дюймы	дюймы	дюймы	дюймы	дюймы	фунты	
13	3,49	3,134	A	3/4	1 1/4	1 15/16	1 31/64	2 11/32	2,6	**PHS 60-1DSA13**
14	3,74	3,371	A	3/4	1 5/16	1 15/16	1 31/64	2 9/16	3,2	**PHS 60-1DSA14**
15	3,98	3,607	A	3/4	1 1/2	1 15/16	1 31/64	2 7/8	3,8	**PHS 60-1DSA15**
16	4,22	3,844	A	3/4	1 11/16	1 15/16	1 31/64	3 3/64	4,5	**PHS 60-1DSA16**
17	4,46	4,082	A	3/4	1 3/4	1 15/16	1 31/64	3 1/4	5,3	**PHS 60-1DSA17**
18	4,70	4,319	A	3/4	1 7/8	1 15/16	1 31/64	3 1/2	6,5	**PHS 60-1DSA18**
19	4,95	4,557	A	3/4	2 1/16	1 15/16	1 31/64	3 45/64	6,8	**PHS 60-1DSA19**
20	5,19	4,794	A	3/4	2 1/4	1 15/16	1 31/64	3 61/64	7,0	**PHS 60-1DSA20**
21	5,43	5,032	A	3/4	2 3/4	1 15/16	1 31/64	4 3/16	7,5	**PHS 60-1DSA21**
22	5,67	5,27	A	3/4	2 3/4	1 15/16	1 31/64	4 7/16	11,0	**PHS 60-1DSA22**
23	5,91	5,508	A	3/4	2 3/4	1 15/16	1 31/64	4 21/32	11,5	**PHS 60-1DSA23**
24	6,15	5,749	A	3/4	2 3/4	1 15/16	1 31/64	4 29/32	12,0	**PHS 60-1DSA24**

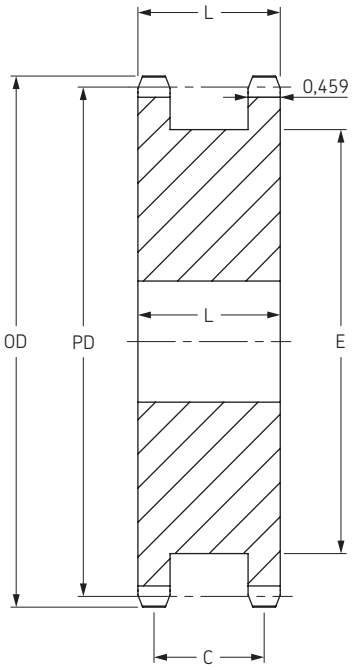

Тип A

Тип ATB с конической втулкой

Количество зубьев	Номер втулки	Диаметры		Тип	Диаметр отверстия		Размеры				Масса без втулки, фунты	Обозначение
		OD	PD		мин	макс	L_1	C	E	L_2		
	дюймы	дюймы	дюймы		дюймы	дюймы	дюймы	дюймы	дюймы	дюймы		
16	1615	4,22	3,844	ATB	1/2	1 5/8	1 15/16	1 31/64	2 63/64	1 1/2	4,5	**PHS 60-1DSTB16**
17	1615	4,46	4,002	ATB	1/2	1 5/8	1 15/16	1 31/64	3 7/32	1 1/2	4,5	**PHS 60-1DSTB17**
18	2012	4,70	4,319	ATB	1/2	2	1 15/16	1 31/64	3 15/32	1 1/4	5,0	**PHS 60-1DSTB18**
19	2012	4,95	4,557	ATB	1/2	2	1 15/16	1 31/64	3 45/64	1 1/4	5,8	**PHS 60-1DSTB19**
20	2517	5,19	4,794	ATB	1/2	2 1/2	1 15/16	1 31/64	3 61/64	1 3/4	5,6	**PHS 60-1DSTB20**
21	2517	5,43	5,032	ATB	1/2	2 1/2	1 15/16	1 31/64	4 3/16	1 3/4	6,4	**PHS 60-1DSTB21**
23	2517	5,91	5,508	ATB	1/2	2 1/2	1 15/16	1 31/64	4 43/64	1 3/4	7,3	**PHS 60-1DSTB23**
24	2517	6,15	5,746	ATB	1/2	2 1/2	1 15/16	1 31/64	4 29/32	1 3/4	8,2	**PHS 60-1DSTB24**

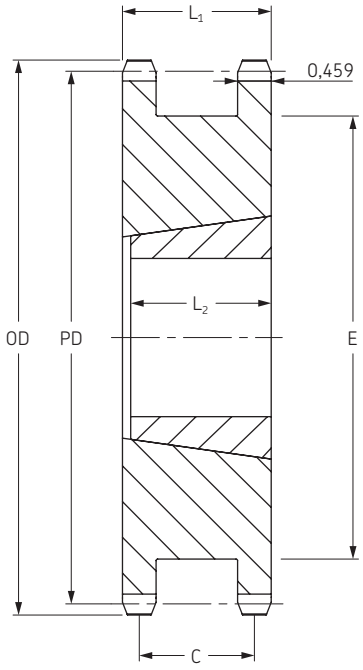

Тип ATB

Звездочки ANSI

Двойные (для однорядных цепей)

ANSI 80-1 Шаг 1”

Тип A с “черновым” отверстием

Количество зубьев	Диаметры		Тип	Диаметр отверстия		Размеры			Масса	Обозначение
	OD	PD		мин	макс	L	C	E		
	дюймы	дюймы		дюймы	дюймы	дюймы	дюймы	дюймы	фунты	
13	4,66	4,18	A	1	2	2 3/16	1 5/8	3 1/64	6,50	**PHS 80-1DSA13**
14	4,98	4,49	A	1	2 1/4	2 3/16	1 5/8	3 11/32	7,70	**PHS 80-1DSA14**
15	5,30	4,81	A	1	2 3/8	2 3/16	1 5/8	3 13/16	9,10	**PHS 80-1DSA15**
16	5,63	5,13	A	1	2 11/16	2 3/16	1 5/8	4	9,50	**PHS 80-1DSA16**
17	5,95	5,44	A	1	2 13/16	2 3/16	1 5/8	4 5/16	10,80	**PHS 80-1DSA17**
18	6,27	5,76	A	1	3 1/8	2 3/16	1 5/8	4 41/64	12,10	**PHS 80-1DSA18**
19	6,59	6,08	A	1	3 1/4	2 3/16	1 5/8	4 61/64	12,80	**PHS 80-1DSA19**
20	6,91	6,39	A	1	3 1/2	2 3/16	1 5/8	5 9/32	14,00	**PHS 80-1DSA20**
21	7,24	6,71	A	1	3 3/4	2 3/16	1 5/8	5 19/32	16,50	**PHS 80-1DSA21**
22	7,56	7,03	A	1	3 7/8	2 3/16	1 5/8	5 59/64	18,40	**PHS 80-1DSA22**
23	7,88	7,34	A	1	3 7/8	2 3/16	1 5/8	6 15/64	20,50	**PHS 80-1DSA23**

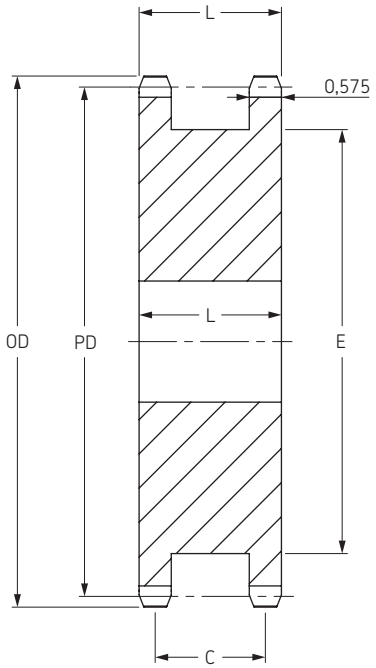

Тип A

Тип ATB с конической втулкой

Количество зубьев	Номер втулки	Диаметры		Тип	Диаметр отверстия		Размеры				Масса без втулки, фунты	Обозначение
		OD	PD		мин	макс	L_1	C	E	L_2		
	дюймы	дюймы	дюймы		дюймы	дюймы	дюймы	дюймы	дюймы	дюймы		
17	2517	5,95	5,442	A	1/2	2 1/2	2 3/16	1 5/8	4 5/16	1 3/4	7,6	**PHS 80-1DSTB17**
18	2517	6,27	5,759	A	1/2	2 1/2	2 3/16	1 5/8	4 3/4	1 3/4	8,7	**PHS 80-1DSTB18**
19	3020	6,59	6,076	A	15/16	3	2 3/16	1 5/8	4 61/64	2	9,7	**PHS 80-1DSTB19**
20	3020	6,91	6,392	A	15/16	3	2 3/16	1 5/8	5 9/32	2	10,0	**PHS 80-1DSTB20**
21	3020	7,24	6,710	A	15/16	3	2 3/16	1 5/8	5 19/32	2	12,0	**PHS 80-1DSTB21**
22	3020	7,56	7,027	A	15/16	3	2 3/16	1 5/8	5 19/32	2	13,0	**PHS 80-1DSTB22**
23	3020	7,88	7,344	A	15/16	3	2 3/16	1 5/8	6 15/64	2	14,5	**PHS 80-1DSTB23**

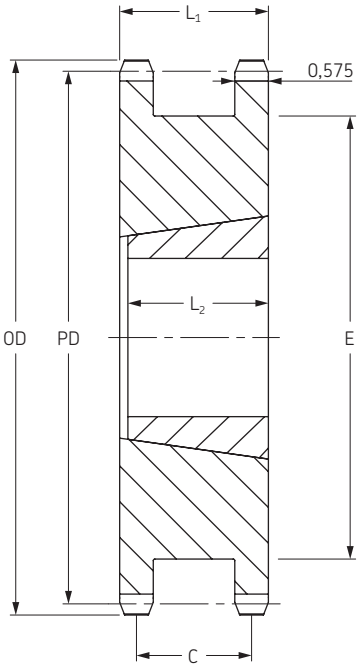

Тип ATB

Звездочки ANSI

Двойные (для однорядных цепей)

ANSI 100-1 Шаг 1 1/4”

Тип A с “черновым” отверстием

Количество зубьев	Диаметры		Тип	Диаметр отверстия		Размеры			Масса	Обозначение
	OD	PD		мин	макс	L	C	E		
	дюймы	дюймы		дюймы	дюймы	дюймы	дюймы	дюймы	фунты	
13	5,82	5,223	A	1	2 1/2	2 11/16	2	3 25/32	11,20	PHS 100-1DSA13
14	6,23	5,617	A	1 1/4	2 3/4	2 11/16	2	4 3/16	13,50	PHS 100-1DSA14
15	6,63	6,012	A	1 1/4	3 1/16	2 11/16	2	4 19/32	16,80	PHS 100-1DSA15
16	7,03	6,407	A	1 1/4	3 1/4	2 11/16	2	5	19,30	PHS 100-1DSA16
17	7,44	6,803	A	1 1/4	3 5/8	2 11/16	2	5 13/32	21,50	PHS 100-1DSA17
18	7,84	7,198	A	1 1/4	3 3/4	2 11/16	2	5 51/64	23,00	PHS 100-1DSA18
19	8,24	7,595	A	1 1/4	4 3/16	2 11/16	2	6 13/64	25,00	PHS 100-1DSA19
20	8,64	7,991	A	1 1/4	4 3/16	2 11/16	2	6 39/64	26,50	PHS 100-1DSA20
21	9,04	8,387	A	1 1/4	5 1/4	2 11/16	2	7	29,00	PHS 100-1DSA21

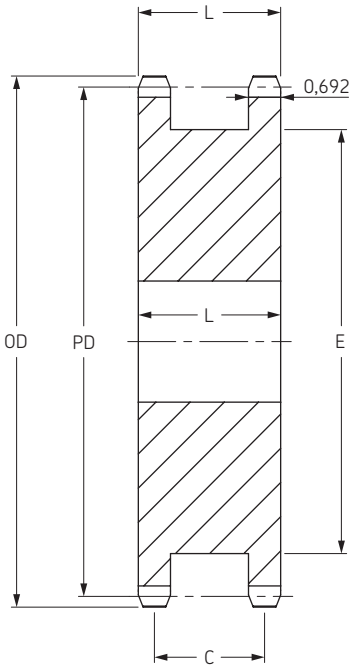

Тип A

Тип ATB с конической втулкой

Количество зубьев	Номер втулки	Диаметры		Тип	Диаметр отверстия		Размеры				Масса без втулки, фунты	Обозначение
		OD	PD		мин	макс	L_1	C	E	L_2		
	дюймы	дюймы	дюймы		дюймы	дюймы	дюймы	дюймы	дюймы	дюймы		
15	2517	6,63	6,012	ATB	3/4	2 1/2	2 11/16	2	4 19/32	1 3/4	12,5	PHS 100-1DSTB15
16	2517	7,03	6,407	ATB	3/4	2 1/2	2 11/16	2	5	1 3/4	13,0	PHS 100-1DSTB16
17	3020	7,44	6,803	ATB	15/16	3	2 11/16	2	5 13/32	2	14,0	PHS 100-1DSTB17
18	3020	7,84	7,198	ATB	15/16	3	2 11/16	2	5 51/64	2	16,0	PHS 100-1DSTB18
19	3020	8,24	7,595	ATB	15/16	3	2 11/16	2	6 13/64	2	20,0	PHS 100-1DSTB19
20	3020	8,64	7,991	ATB	15/16	3	2 11/16	2	6 39/64	1 3/4	27,5	PHS 100-1DSTB20
21	3020	9,04	8,387	ATB	15/16	3	2 11/16	2	7	2	27,5	PHS 100-1DSTB21

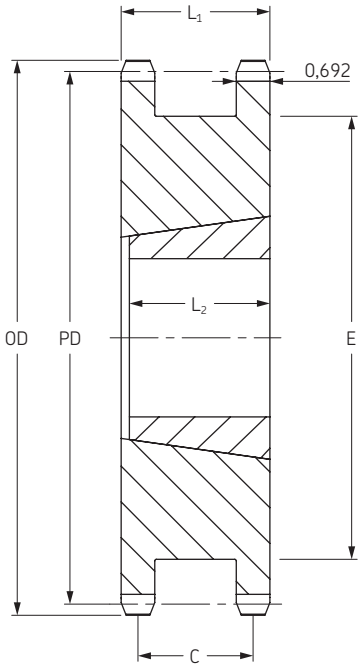

Тип ATB

Звездочки ANSI

Двойные (для однорядных цепей)

ANSI 120-1 Шаг 1 1/2”

Тип A с “черновым” отверстием

Количество зубьев	Диаметры		Тип	Диаметр отверстия		Размеры			Масса	Обозначение
	OD	PD		мин	макс	L	C	E		
	дюймы	дюймы		дюймы	дюймы	дюймы	дюймы	дюймы	фунты	
15	7,960	7,215	A	1 7/16	3 3/4	3 11/32	2 7/16	5 1/2	30,0	**PHS 120-1DSA15**
16	8,440	7,689	A	1 7/16	4	3 11/32	2 7/16	6	34,0	**PHS 120-1DSA16**
17	8,920	8,163	A	1 7/16	4 7/16	3 11/32	2 7/16	6 31/64	37,0	**PHS 120-1DSA17**
18	9,410	8,638	A	1 7/16	5 3/16	3 11/32	2 7/16	6 31/64	42,0	**PHS 120-1DSA18**
19	9,890	9,113	A	1 7/16	5 1/2	3 11/32	2 7/16	7 29/64	47,0	**PHS 120-1DSA19**
20	10,370	9,589	A	1 7/16	5 15/16	3 11/32	2 7/16	7 15/16	51,0	**PHS 120-1DSA20**

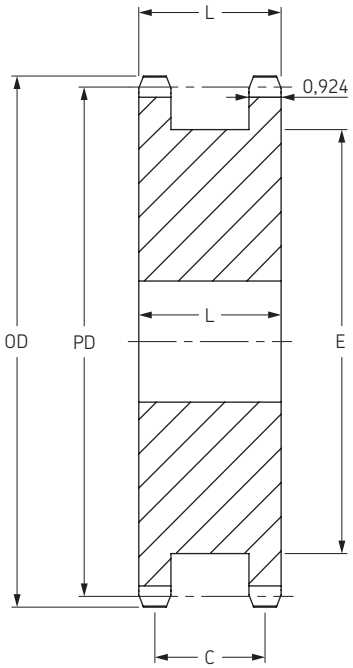

Тип A

ANSI 140-1 Шаг 1 3/4”

Тип A с “черновым” отверстием

Количество зубьев	Диаметры		Тип	Диаметр отверстия		Размеры			Масса	Обозначение
	OD	PD		мин	макс	L	C	E		
	дюймы	дюймы		дюймы	дюймы	дюймы	дюймы	дюймы	фунты	
14	8,720	7,864	A	1 7/16	3 7/8	3 39/64	2 11/16	5 7/8	35,0	**PHS 140-1DSA14**
15	9,280	8,417	A	1 7/16	4 7/16	3 39/64	2 11/16	6 29/64	43,0	**PHS 140-1DSA15**
16	9,850	8,970	A	1 7/16	5 1/4	3 39/64	2 11/16	7 1/64	49,0	**PHS 140-1DSA16**
17	10,410	9,524	A	1 7/16	5 9/16	3 39/64	2 11/16	7 37/64	58,0	**PHS 140-1DSA17**
18	10,980	10,078	A	1 7/16	6 1/8	3 39/64	2 11/16	8 9/64	66,0	**PHS 140-1DSA18**

ANSI 160-1 Шаг 2”

Тип A с “черновым” отверстием

Количество зубьев	Диаметры		Тип	Диаметр отверстия		Размеры			Масса	Обозначение
	OD	PD		мин	макс	L	C	E		
	дюймы	дюймы		дюймы	дюймы	дюймы	дюймы	дюймы	фунты	
15	10,609	9,620	A	1 11/16	5 1/2	4 1/4	3 3/32	7 3/8	69,0	**PHS 160-1DSA15**
16	11,255	10,252	A	1 11/16	6	4 1/4	3 3/32	8 1/64	75,0	**PHS 160-1DSA16**
17	11,899	10,885	A	1 11/16	6 1/2	4 1/4	3 3/32	8 21/32	92,0	**PHS 160-1DSA17**
18	12,543	11,518	A	1 11/16	6 13/16	4 1/4	3 3/32	9 5/16	97,0	**PHS 160-1DSA18**

Звездочки ANSI

Двухрядные
с “черновым” отверстием

ANSI 35-2 Шаг 3/8”

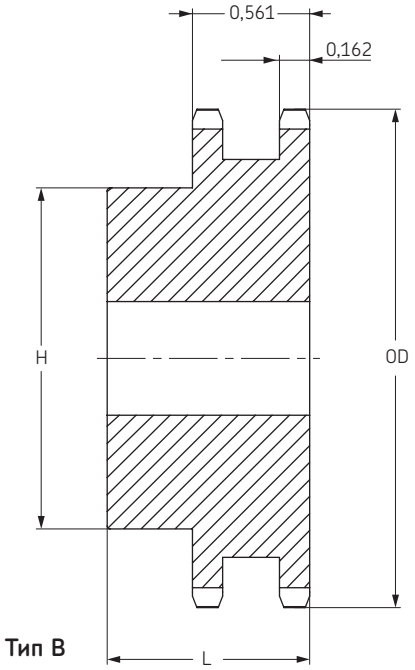

Тип B

Количество зубьев	Наружный диаметр	Тип	Диаметр отверстия		Ступица		Масса, фунты	Обозначение
			мин	макс	H	L		
	дюймы		дюймы	дюймы	дюймы	дюймы		
12	1,63	B	1/2	9/16	63/64	1 1/4	0,32	**PHS 35-2B12**
13	1,75	B	1/2	11/16	1 7/64	1 1/4	0,36	**PHS 35-2B13**
14	1,87	B	1/2	7/8	1 1/4	1 1/4	0,44	**PHS 35-2B14**
15	1,99	B	1/2	15/16	1 13/32	1 1/4	0,56	**PHS 35-2B15**
16	2,11	B	1/2	15/16	1 15/32	1 1/4	0,64	**PHS 35-2B16**
17	2,23	B	1/2	11/16	1 19/32	1 1/4	0,74	**PHS 35-2B17**
18	2,35	B	1/2	13/16	1 23/32	1 1/4	0,84	**PHS 35-2B18**
19	2,47	B	1/2	15/16	1 7/8	1 1/4	0,96	**PHS 35-2B19**
20	2,59	B	3/4	15/16	1 15/16	1 3/8	1,08	**PHS 35-2B20**
21	2,71	B	3/4	1 3/8	2 1/16	1 3/8	1,24	**PHS 35-2B21**
22	2,83	B	3/4	1 7/16	2 3/16	1 3/8	1,42	**PHS 35-2B22**
23	2,95	B	3/4	1 1/2	2 1/4	1 3/8	1,54	**PHS 35-2B23**
24	3,07	B	3/4	1 1/2	2 1/4	1 3/8	1,62	**PHS 35-2B24**
25	3,19	B	3/4	1 1/2	2 1/4	1 3/8	1,66	**PHS 35-2B25**
26	3,31	B	3/4	1 3/4	2 1/2	1 3/8	1,98	**PHS 35-2B26**
30	3,79	B	3/4	1 3/4	2 1/2	1 3/8	2,34	**PHS 35-2B30**
36	4,51	B	3/4	1 3/4	2 1/2	1 3/8	3,00	**PHS 35-2B36**
42	5,23	B	3/4	1 3/4	2 1/2	1 3/8	3,80	**PHS 35-2B42**
48	5,95	B	3/4	1 3/4	2 1/2	1 3/8	4,66	**PHS 35-2B48**
52	6,43	B	3/4	1 3/4	2 1/2	1 3/8	5,40	**PHS 35-2B52**
60	7,38	B	3/4	1 3/4	2 1/2	1 3/8	6,84	**PHS 35-2B60**
68	8,34	B	3/4	2 3/8	3 1/2	1 1/2	10,01	**PHS 35-2B68**
72	8,81	B	3/4	2 3/8	3 1/2	1 1/2	11,04	**PHS 35-2B72**
76	9,29	B	3/4	2 3/8	3 1/2	1 1/2	11,94	**PHS 35-2B76**
84	10,25	B	3/4	2 3/8	3 1/2	1 1/2	14,98	**PHS 35-2B84**
95	11,56	B	1	2 3/8	3 1/2	1 1/2	17,42	**PHS 35-2B95**
96	11,68	B	1	2 3/8	3 1/2	1 1/2	18,14	**PHS 35-2B96**
102	12,40	B	1	2 3/8	3 1/2	1 1/2	19,92	**PHS 35-2B102**

Максимальные значения диаметра отверстия предусматривают запас для стандартного шпоночного паза. В тех случаях, когда необходимость в применении шпоночного паза отсутствует или допускается использование неглубокого шпоночного паза, можно растачивать более широкое отверстие.

ANSI 40-2 Шаг 1/2”

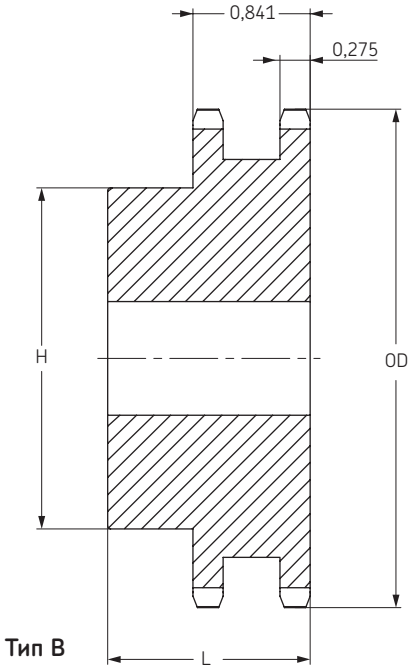

Тип B

Количество зубьев	Наружный диаметр	Тип	Диаметр отверстия		Ступица		Масса, фунты	Обозначение
			мин	макс	H	L		
	дюймы		дюймы	дюймы	дюймы	дюймы		
11	2,00	B	1/2	3/4	1 7/16	1 1/2	0,62	**PHS 40-2B11**
12	2,17	B	1/2	15/16	1 9/16	1 1/2	0,76	**PHS 40-2B12**
13	2,33	B	1/2	1	1 1/2	1 1/2	0,86	**PHS 40-2B13**
14	2,49	B	1/2	1 1/8	1 11/16	1 1/2	1,08	**PHS 40-2B14**
15	2,65	B	1/2	1 1/4	1 13/16	1 1/2	1,24	**PHS 40-2B15**
16	2,81	B	5/8	1 3/8	2	1 1/2	1,42	**PHS 40-2B16**
17	2,98	B	5/8	1 7/16	2 1/8	1 1/2	1,64	**PHS 40-2B17**
18	3,14	B	5/8	1 1/2	2 5/16	1 1/2	1,92	**PHS 40-2B18**
19	3,30	B	5/8	1 3/4	2 1/2	1 1/2	2,22	**PHS 40-2B19**
20	3,46	B	5/8	1 7/8	2 5/8	1 5/8	2,64	**PHS 40-2B20**
21	3,62	B	5/8	1 7/8	2 3/4	1 5/8	2,94	**PHS 40-2B21**
22	3,78	B	5/8	1 7/8	2 7/8	1 5/8	3,18	**PHS 40-2B22**
23	3,94	B	5/8	2	3	1 5/8	3,52	**PHS 40-2B23**
24	4,10	B	5/8	2 1/4	3 1/4	1 5/8	4,04	**PHS 40-2B24**
25	4,26	B	5/8	2 1/4	3 1/4	1 5/8	4,26	**PHS 40-2B25**
26	4,42	B	5/8	2 1/4	3 1/4	1 5/8	4,48	**PHS 40-2B26**
30	5,06	B	7/8	2 1/4	3 1/4	1 5/8	5,34	**PHS 40-2B30**
35	5,86	B	7/8	2 1/4	3 1/4	1 5/8	6,80	**PHS 40-2B35**
36	6,02	B	15/16	2 1/2	3 3/4	1 5/8	7,20	**PHS 40-2B36**
40	6,65	B	15/16	2 1/2	3 3/4	1 3/4	9,40	**PHS 40-2B40**
42	6,97	B	15/16	2 1/2	3 3/4	1 3/4	10,20	**PHS 40-2B42**
45	7,45	B	15/16	2 1/2	3 3/4	1 3/4	11,36	**PHS 40-2B45**
48	7,93	B	15/16	2 1/2	3 3/4	1 3/4	12,66	**PHS 40-2B48**
52	8,57	B	15/16	2 1/2	3 3/4	1 3/4	14,46	**PHS 40-2B52**
54	8,89	B	15/16	2 1/2	3 3/4	1 3/4	15,48	**PHS 40-2B54**
60	9,84	B	15/16	2 1/2	3 3/4	1 3/4	18,60	**PHS 40-2B60**
68	11,12	B	1 3/16	2 3/4	4 1/4	2 1/8	24,96	**PHS 40-2B68**
72	11,75	B	1 3/16	2 3/4	4 1/4	2 1/8	27,88	**PHS 40-2B72**
76	12,39	B	1 3/16	2 3/4	4 1/4	2 1/8	30,18	**PHS 40-2B76**
84	13,66	B	1 3/16	2 3/4	4 1/4	2 1/8	36,24	**PHS 40-2B84**
95	15,41	B	1 3/16	2 3/4	4 1/4	2 1/8	38,84	**PHS 40-2B95**
96	15,57	B	1 3/16	2 3/4	4 1/4	2 1/8	39,50	**PHS 40-2B96**
102	16,53	B	1 3/16	2 3/4	4 1/4	2 1/8	42,72	**PHS 40-2B102**
112	18,12	B	1 3/16	2 3/4	4 1/4	2 1/8	55,54	**PHS 40-2B112**

Максимальные значения диаметра отверстия предусматривают запас для стандартного шпоночного паза. В тех случаях, когда необходимость в применении шпоночного паза отсутствует или допускается использование неглубокого шпоночного паза, можно растачивать более широкое отверстие.

Звездочки ANSI

Двухрядные
с “черновым” отверстием

ANSI 50-2 Шаг 5/8”

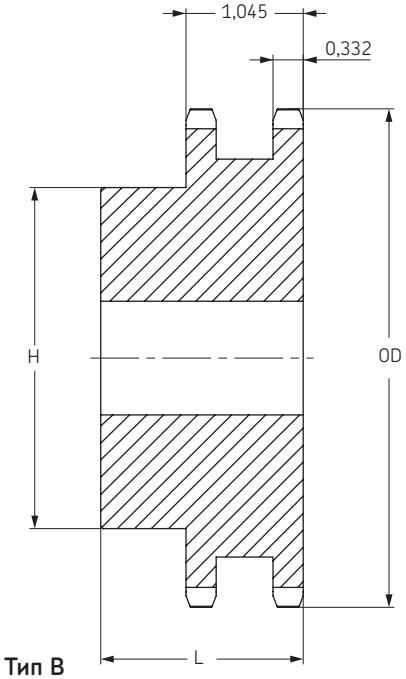

Тип B

ANSI 60-2 3/4” Шаг

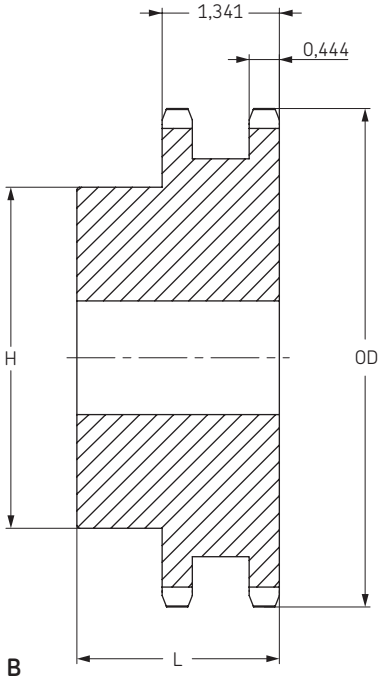

Тип B

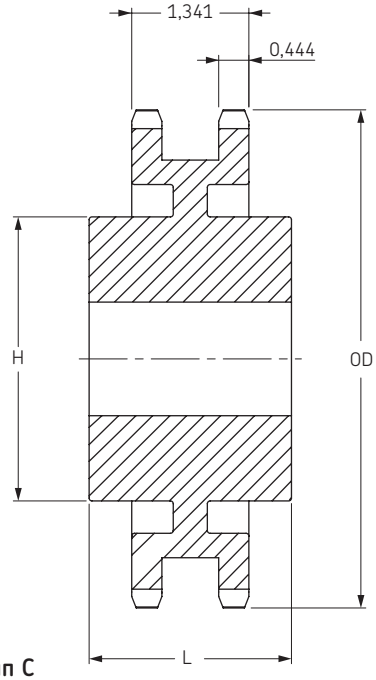

Тип C

Тип B

Количество зубьев	Наружный диаметр	Тип	Диаметр отверстия		Ступица		Масса, фунты	Обозначение
			мин	макс	H	L		
	дюймы		дюймы	дюймы	дюймы	дюймы		
11	2,50	B	5/8	15/16	1 15/32	1 3/4	0,96	PHS 50-2B11
12	2,71	B	5/8	1 1/8	1 11/16	1 3/4	1,25	PHS 50-2B12
13	2,91	B	5/8	1 5/16	1 7/8	1 3/4	1,56	PHS 50-2B13
14	3,11	B	5/8	1 3/8	2 1/16	1 3/4	1,86	PHS 50-2B14
15	3,32	B	3/4	1 1/2	2 5/16	1 3/4	2,22	PHS 50-2B15
16	3,52	B	3/4	1 3/4	2 1/2	1 3/4	2,62	PHS 50-2B16
17	3,72	B	3/4	1 7/8	2 11/16	1 3/4	3,04	PHS 50-2B17
18	3,92	B	3/4	1 15/16	2 15/16	1 3/4	3,58	PHS 50-2B18
19	4,12	B	1	2 1/8	3 1/8	1 3/4	3,90	PHS 50-2B19
20	4,32	B	1	2 1/4	3 1/4	1 3/4	4,26	PHS 50-2B20
21	4,52	B	1	2 3/8	3 1/2	1 3/4	4,90	PHS 50-2B21
22	4,72	B	1	2 3/8	3 9/16	1 7/8	5,58	PHS 50-2B22
23	4,92	B	1	2 1/2	3 5/8	1 7/8	6,10	PHS 50-2B23
24	5,12	B	1	2 1/2	3 5/8	1 7/8	6,50	PHS 50-2B24
25	5,32	B	1	2 1/2	3 5/8	1 7/8	6,94	PHS 50-2B25
26	5,52	B	1	2 1/2	3 3/4	1 7/8	7,54	PHS 50-2B26
30	6,32	B	1	2 1/2	3 3/4	1 7/8	9,40	PHS 50-2B30
32	6,72	B	1	2 1/2	3 3/4	1 7/8	10,46	PHS 50-2B32
35	7,32	B	1	2 1/2	3 3/4	1 7/8	12,28	PHS 50-2B35
36	7,52	B	1 3/16	2 3/4	4	2 1/8	13,94	PHS 50-2B36
40	8,32	B	1 3/16	2 3/4	4	2 1/8	16,54	PHS 50-2B40
42	8,72	B	1 3/16	2 3/4	4	2 1/8	17,92	PHS 50-2B42
45	9,31	B	1 3/16	2 3/4	4	2 1/8	20,30	PHS 50-2B45
48	9,91	B	1 3/16	2 3/4	4 1/4	2 3/8	24,08	PHS 50-2B48
52	10,71	B	1 3/16	2 3/4	4 1/4	2 3/8	27,42	PHS 50-2B52
54	11,11	B	1 3/16	2 3/4	4 1/4	2 3/8	29,16	PHS 50-2B54
60	12,30	B	1 5/16	3	4 1/2	2 3/8	35,88	PHS 50-2B60
68	13,89	B	1 5/16	3	4 1/2	2 3/8	44,98	PHS 50-2B68
72	14,69	B	1 5/16	3	4 1/2	2 3/8	50,22	PHS 50-2B72
76	15,49	B	1 5/16	3	4 1/2	2 3/8	45,64	PHS 50-2B76
84	17,08	B	1 5/16	3	4 1/2	2 3/8	51,64	PHS 50-2B84
95	19,27	B	1 5/16	3	4 1/2	2 3/8	64,32	PHS 50-2B95
96	19,47	B	1 5/16	3	4 1/2	2 3/8	67,42	PHS 50-2B96
102	20,66	B	1 5/16	3	4 1/2	2 3/8	72,68	PHS 50-2B102
112	22,65	B	1 5/16	3 5/16	5 1/4	2 3/8	90,22	PHS 50-2B112

Максимальные значения диаметра отверстия предусматривают запас для стандартного шпоночного паза. В тех случаях, когда необходимость в применении шпоночного паза отсутствует или допускается использование неглубокого шпоночного паза, можно растачивать более широкое отверстие.

Тип B/C

Количество зубьев	Наружный диаметр	Тип	Диаметр отверстия		Ступица		Масса, фунты	Обозначение
			мин	макс	H	L		
	дюймы		дюймы	дюймы	дюймы	дюймы		
11	3,00	B	1	1 1/4	1 13/16	2 1/8	1,62	PHS 60-2B11
12	3,25	B	1	1 7/16	2 1/8	2 1/8	2,20	PHS 60-2B12
13	3,49	B	1	1 1/2	2 1/4	2 1/8	2,60	PHS 60-2B13
14	3,74	B	1	1 3/4	2 1/2	2 1/8	3,24	PHS 60-2B14
15	3,98	B	1	1 7/8	2 13/16	2 1/8	3,96	PHS 60-2B15
16	4,22	B	1	2	3	2 1/8	4,62	PHS 60-2B16
17	4,46	B	1	2 1/4	3 1/4	2 1/8	5,40	PHS 60-2B17
18	4,70	B	1	2 3/8	3 1/2	2 1/8	6,24	PHS 60-2B18
19	4,95	B	1	2 1/2	3 11/16	2 1/8	7,00	PHS 60-2B19
20	5,19	B	1	2 1/2	3 3/4	2 1/8	7,72	PHS 60-2B20
21	5,43	B	1	2 3/4	4 1/8	2 1/8	8,82	PHS 60-2B21
22	5,67	B	1	2 3/4	4 1/4	2 1/8	9,68	PHS 60-2B22
23	5,91	B	1	2 3/4	4 1/4	2 1/8	10,30	PHS 60-2B23
24	6,15	B	1	2 3/4	4 1/4	2 1/8	11,14	PHS 60-2B24
25	6,39	B	1	2 3/4	4 1/4	2 1/8	11,96	PHS 60-2B25
26	6,63	B	1	2 3/4	4 1/4	2 1/8	12,70	PHS 60-2B26
30	7,59	B	1	2 3/4	4 1/4	2 1/8	16,36	PHS 60-2B30
32	8,07	B	1 1/4	3	4 1/2	2 3/8	19,52	PHS 60-2B32
35	8,78	B	1 1/4	3	4 1/2	2 3/8	22,80	PHS 60-2B35
36	9,02	B	1 1/4	3	4 1/2	2 3/8	23,82	PHS 60-2B36
40	9,98	B	1 1/4	3 1/4	4 3/4	2 3/4	30,84	PHS 60-2B40
42	10,46	B	1 1/4	3 1/4	4 3/4	2 3/4	33,08	PHS 60-2B42
45	11,18	B	1 1/4	3 1/4	4 3/4	2 3/4	37,08	PHS 60-2B45
52	12,85	B	1 1/4	3 1/4	4 3/4	2 3/4	48,70	PHS 60-2B52
60	14,76	B	1 1/4	3 1/4	4 3/4	2 3/4	63,10	PHS 60-2B60
68	16,67	C	1 1/4	3 5/16	5	3	53,68	PHS 60-2C68
72	17,63	C	1 1/4	3 5/16	5	3	53,74	PHS 60-2C72
76	18,58	C	1 1/4	3 5/16	5	3	60,28	PHS 60-2C76
95	23,12	C	1 1/4	3 3/4	5 1/2	3 1/2	87,14	PHS 60-2C95

Максимальные значения диаметра отверстия предусматривают запас для стандартного шпоночного паза. В тех случаях, когда необходимость в применении шпоночного паза отсутствует или допускается использование неглубокого шпоночного паза, можно растачивать более широкое отверстие.

Звездочки ANSI

Двухрядные
с “черновым” отверстием

ANSI 80-2 Шаг 1”

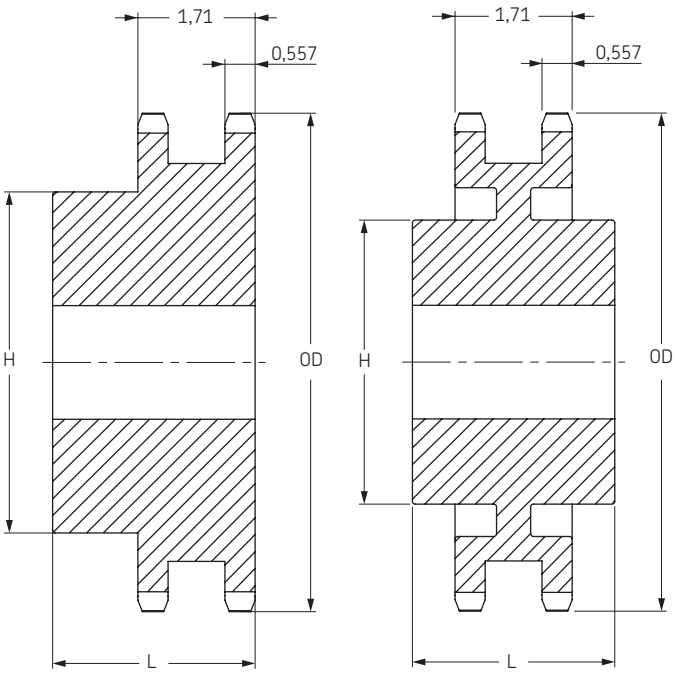

Тип B Тип C

ANSI 100-2 Шаг 1/4”

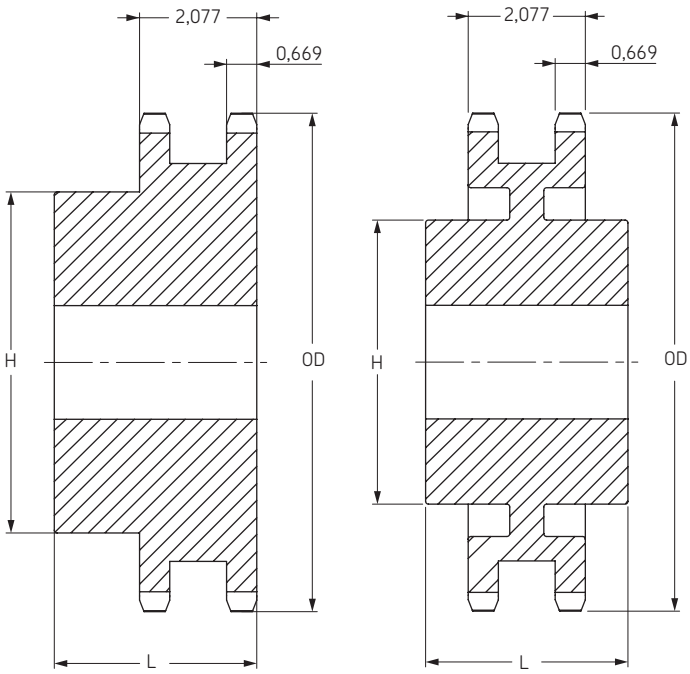

Тип B Тип C

Тип B/C

Количество зубьев	Наружный диаметр	Тип	Диаметр отверстия		Ступица		Масса, фунты	Обозначение
			мин	макс	H	L		
	дюймы		дюймы	дюймы	дюймы	дюймы		
10	3,68	B	1	1 1/2	2 9/16	2 3/4	3,6	**PHS 80-2B10**
11	4,01	B	1	1 3/4	2 1/2	2 1/2	4,0	**PHS 80-2B11**
12	4,33	B	1	1 7/8	2 27/32	2 1/2	5,1	**PHS 80-2B12**
13	4,66	B	1	2 1/4	3 5/32	2 1/2	6,3	**PHS 80-2B13**
14	4,98	B	1	2 3/8	3 15/32	2 1/2	7,6	**PHS 80-2B14**
15	5,30	B	1	2 1/2	3 51/64	2 1/2	9,0	**PHS 80-2B15**
16	5,63	B	1	2 3/4	4	2 3/4	11,0	**PHS 80-2B16**
17	5,95	B	1	3	4 27/64	2 3/4	13,2	**PHS 80-2B17**
18	6,27	B	1	3 1/4	4 47/64	2 3/4	15,0	**PHS 80-2B18**
19	6,59	B	1	3 5/16	5	2 3/4	17,0	**PHS 80-2B19**
20	6,91	B	1	3 5/16	5	2 3/4	18,2	**PHS 80-2B20**
21	7,24	B	1	3 5/16	5	2 3/4	19,6	**PHS 80-2B21**
22	7,56	B	1	3 5/16	5	2 3/4	21,0	**PHS 80-2B22**
23	7,88	B	1	3 5/16	5	2 3/4	22,8	**PHS 80-2B23**
24	8,20	B	1	3 1/2	5 1/4	2 3/4	25,1	**PHS 80-2B24**
25	8,52	B	1	3 1/2	5 1/4	3	28,3	**PHS 80-2B25**
26	8,84	B	1	3 1/2	5 1/4	3	29,9	**PHS 80-2B26**
30	10,11	B	1 1/4	3 3/4	5 3/4	3	39,5	**PHS 80-2B30**
32	10,75	B	1 1/4	3 3/4	5 3/4	3	43,8	**PHS 80-2B32**
35	11,71	B	1 1/4	3 3/4	5 3/4	3	49,1	**PHS 80-2B35**
36	12,03	B	1 1/4	3 3/4	5 3/4	3 1/8	54,2	**PHS 80-2B36**
42	13,94	B	1 1/4	3 3/4	5 3/4	3 1/8	71,5	**PHS 80-2B42**
45	14,90	B	1 1/4	3 3/4	5 3/4	3 1/8	73,5	**PHS 80-2B45**
52	17,13	C	1 1/2	3 3/4	5 3/4	3 3/4	78,4	**PHS 80-2C52**
60	19,68	C	1 1/2	3 3/4	5 3/4	3 3/4	93,3	**PHS 80-2C60**
68	22,23	C	1 1/2	3 13/16	6	4	96,2	**PHS 80-2C68**
76	24,78	C	1 1/2	3 13/16	6	4	113,0	**PHS 80-2C76**
95	30,83	C	1 1/2	4	6	4 1/4	165,0	**PHS 80-2C95**

Максимальные значения диаметра отверстия предусматривают запас для стандартного шпоночного паза. В тех случаях, когда необходимость в применении шпоночного паза отсутствует или допускается использование неглубокого шпоночного паза, можно растачивать более широкое отверстие.

Тип B/C

Количество зубьев	Наружный диаметр	Тип	Диаметр отверстия		Ступица		Масса, фунты	Обозначение
			мин	макс	H	L		
	дюймы		дюймы	дюймы	дюймы	дюймы		
9	4,18	B	1	1 5/8	2 3/8	2 7/8	4,6	**PHS 100-2B9**
10	4,60	B	1	1 7/8	2 3/4	2 7/8	6,2	**PHS 100-2B10**
11	5,01	B	1	2 1/8	3 1/8	2 7/8	7,9	**PHS 100-2B11**
12	5,42	B	1 1/8	2 1/4	3 3/8	2 7/8	9,3	**PHS 100-2B12**
13	5,82	B	1 1/8	2 1/2	3 13/16	2 7/8	11,4	**PHS 100-2B13**
14	6,23	B	1 1/8	2 3/4	4 3/16	2 7/8	13,6	**PHS 100-2B14**
15	6,63	B	1 1/4	3 1/8	4 5/8	3 1/8	17,1	**PHS 100-2B15**
16	7,03	B	1 1/4	3 5/16	5	3 1/8	20,1	**PHS 100-2B16**
17	7,44	B	1 1/4	3 1/2	5 1/4	3 1/8	23,1	**PHS 100-2B17**
18	7,84	B	1 1/4	3 1/2	5 1/4	3 1/8	25,4	**PHS 100-2B18**
19	8,24	B	1 1/4	3 3/4	5 1/2	3 3/8	29,6	**PHS 100-2B19**
20	8,64	B	1 1/4	3 3/4	5 1/2	3 3/8	32,4	**PHS 100-2B20**
21	9,04	B	1 1/4	3 3/4	5 1/2	3 3/8	35,3	**PHS 100-2B21**
22	9,44	B	1 1/4	3 3/4	5 1/2	3 3/8	38,4	**PHS 100-2B22**
23	9,84	B	1 1/4	3 3/4	5 1/2	3 3/8	41,3	**PHS 100-2B23**
24	10,25	B	1 1/4	3 3/4	5 3/4	3 3/8	45,1	**PHS 100-2B24**
25	10,65	B	1 1/4	3 3/4	5 3/4	3 3/8	48,5	**PHS 100-2B25**
26	11,05	B	1 1/2	3 3/4	5 3/4	3 3/8	51,5	**PHS 100-2B26**
30	12,64	B	1 1/2	3 3/4	5 3/4	3 3/8	65,0	**PHS 100-2B30**
35	14,64	C	1 1/2	3 13/16	6	4 1/4	75,0	**PHS 100-2C35**
45	18,63	C	1 1/2	3 13/16	6	4 1/2	103,0	**PHS 100-2C45**
60	24,60	C	1 1/2	5 3/8	7 1/2	5	175,0	**PHS 100-2C60**
70	28,58	C	1 1/2	5 3/8	7 1/2	5	197,0	**PHS 100-2C70**
80	32,57	C	1 1/2	5 3/8	7 1/2	5	231,0	**PHS 100-2C80**

Максимальные значения диаметра отверстия предусматривают запас для стандартного шпоночного паза. В тех случаях, когда необходимость в применении шпоночного паза отсутствует или допускается использование неглубокого шпоночного паза, можно растачивать более широкое отверстие.

Звездочки ANSI

Двухрядные
с “черновым” отверстием

ANSI 120-2 Шаг 1 1/2”

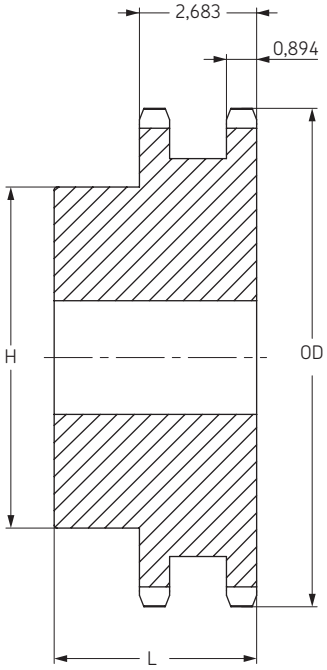

Тип B

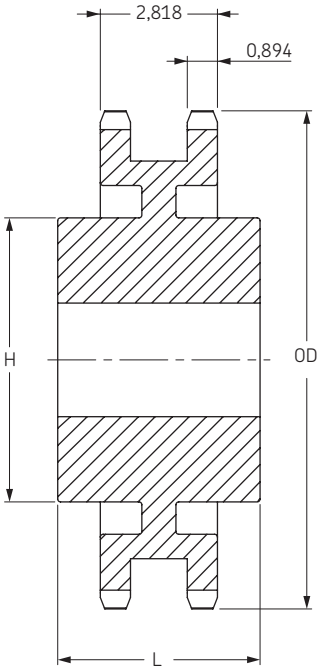

Тип C

Тип B/C

Количество зубьев	Наружный диаметр	Тип	Диаметр отверстия		Ступица		Масса, фунты	Обозначение
			мин	макс	H	L		
	дюймы		дюймы	дюймы	дюймы	дюймы		
11	6,01	B	1 1/2	2 3/8	3 9/16	3 3/4	13,6	**PHS 120-2B11**
12	6,50	B	1 1/2	2 3/4	4 1/16	3 3/4	17,3	**PHS 120-2B12**
13	6,99	B	1 1/2	3	4 1/2	3 3/4	21,1	**PHS 120-2B13**
14	7,47	B	1 1/2	3 5/16	5	3 3/4	25,6	**PHS 120-2B14**
15	7,96	B	1 1/2	3 1/2	5 1/4	3 3/4	29,9	**PHS 120-2B15**
16	8,44	B	1 1/2	3 1/2	5 1/4	3 3/4	33,8	**PHS 120-2B16**
17	8,92	B	1 1/2	3 1/2	5 1/4	3 3/4	36,9	**PHS 120-2B17**
18	9,41	B	1 1/2	3 1/2	5 1/4	3 3/4	41,9	**PHS 120-2B18**
19	9,89	B	1 1/2	3 1/2	5 1/4	3 3/4	46,5	**PHS 120-2B19**
20	10,37	B	1 1/2	3 1/2	5 1/2	3 3/4	50,2	**PHS 120-2B20**
21	10,85	B	1 1/2	3 1/2	5 1/2	3 3/4	55,6	**PHS 120-2B21**
22	11,33	B	1 1/2	3 13/16	5 3/4	4	64,0	**PHS 120-2B22**
23	11,81	B	1 1/2	4 1/2	6 1/2	4	75,0	**PHS 120-2B23**
24	12,29	B	1 1/2	4 1/2	6 1/2	4	79,0	**PHS 120-2B24**
25	12,77	B	1 1/2	4 1/2	6 1/2	4	84,0	**PHS 120-2B25**
26	13,25	B	1 1/2	4 1/2	6 1/2	4	90,0	**PHS 120-2B26**
30	15,17	B	1 1/2	4 1/2	6 1/2	4	119,0	**PHS 120-2B30**
35	17,57	C	1 1/2	5 3/8	7 1/2	6	148,0	**PHS 120-2C35**
45	22,35	C	1 1/2	5 3/8	7 1/2	6	188,0	**PHS 120-2C45**
60	29,52	C	1 1/2	6 3/8	9 1/2	6 1/4	307,0	**PHS 120-2C60**

Максимальные значения диаметра отверстия предусматривают запас для стандартного шпоночного паза. В тех случаях, когда необходимость в применении шпоночного паза отсутствует или допускается использование неглубокого шпоночного паза, можно растачивать более широкое отверстие.

ANSI 140-2 Шаг 1 3/4”

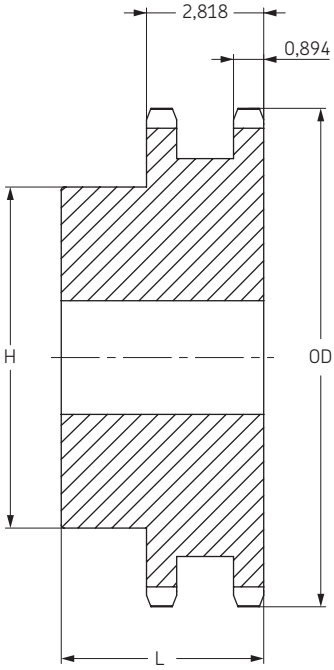

Тип B

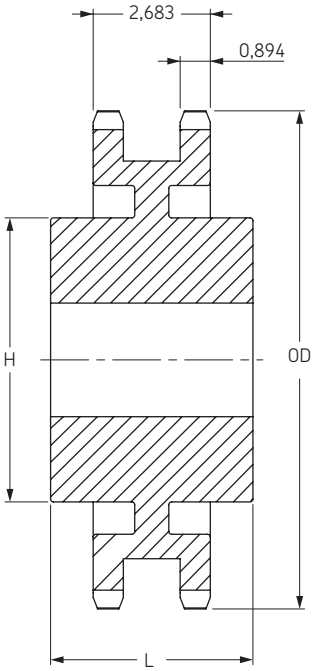

Тип C

Тип B/C

Количество зубьев	Наружный диаметр	Тип	Диаметр отверстия		Ступица		Масса, фунты	Обозначение
			мин	макс	H	L		
	дюймы		дюймы	дюймы	дюймы	дюймы		
13	8,15	B	1 5/8	3 5/16	5	3 3/4	29,0	**PHS 140-2B13**
14	8,72	B	1 5/8	3 3/4	5 1/2	3 3/4	34,8	**PHS 140-2B14**
15	9,28	B	1 5/8	4 1/2	6 1/2	3 3/4	42,5	**PHS 140-2B15**
16	9,85	B	1 5/8	5 1/4	7	4	48,1	**PHS 140-2B16**
17	10,41	B	1 5/8	5 1/4	7	4	57,5	**PHS 140-2B17**
18	10,98	B	1 3/4	5 1/4	7	4	65,6	**PHS 140-2B18**
19	11,54	B	1 3/4	5 1/4	7	4	72,0	**PHS 140-2B19**
20	12,10	B	1 3/4	5 1/4	7	4	76,0	**PHS 140-2B20**
21	12,66	B	1 3/4	5 1/4	7	4	82,0	**PHS 140-2B21**
22	13,22	B	1 3/4	5 1/4	7	4	94,0	**PHS 140-2B22**
23	13,78	B	1 3/4	5 1/4	7	4	100,0	**PHS 140-2B23**
24	14,34	B	1 3/4	5 1/4	7	4	104,0	**PHS 140-2B24**
25	14,90	B	1 3/4	5 1/4	7	4	120,0	**PHS 140-2B25**
26	15,46	B	1 3/4	5 1/4	7	4	128,0	**PHS 140-2B26**
35	20,49	C	1 1/2	5 3/8	7 1/2	6	180,0	**PHS 140-2C35**
45	26,08	C	1 1/2	5 3/8	7 1/2	6	232,0	**PHS 140-2C45**
60	34,44	C	1 1/2	6 3/8	9 1/2	6 1/4	372,0	**PHS 140-2C60**

Максимальные значения диаметра отверстия предусматривают запас для стандартного шпоночного паза. В тех случаях, когда необходимость в применении шпоночного паза отсутствует или допускается использование неглубокого шпоночного паза, можно растачивать более широкое отверстие.

Звездочки ANSI

Двухрядные
с “черновым” отверстием

ANSI 160-2 Шаг 2”

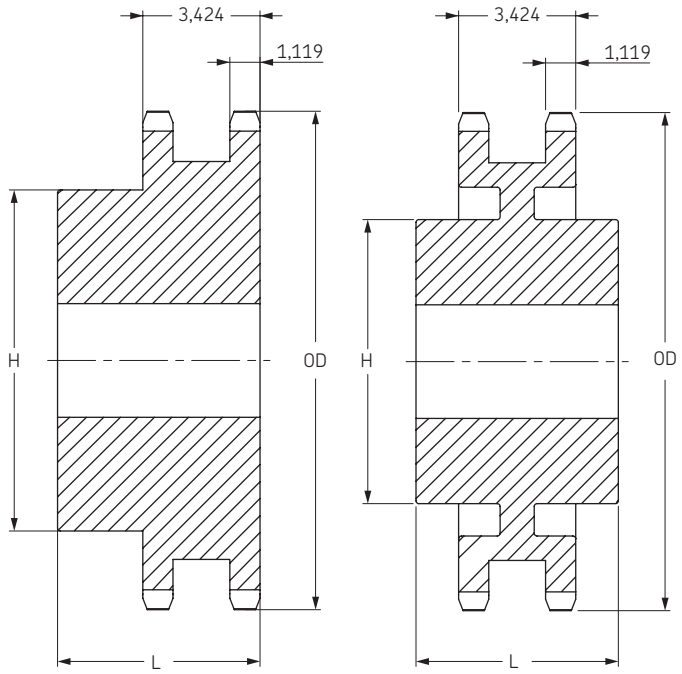

Тип B Тип C

ANSI 200-2 Шаг 2 1/2”

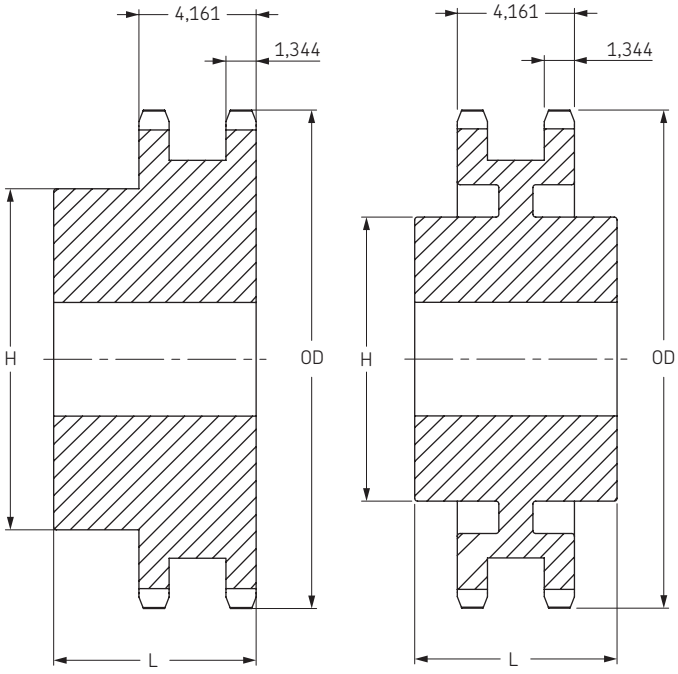

Тип B Тип C

Тип B/C

Количество зубьев	Наружный диаметр	Тип	Диаметр отверстия		Ступица		Масса, фунты	Обозначение
			мин	макс	H	L		
	дюймы		дюймы	дюймы	дюймы	дюймы		
13	9,31	B	2	4	6	4 3/4	48	**PHS 160-2B13**
14	9,96	B	2	4 3/4	6 3/4	4 3/4	58	**PHS 160-2B14**
15	10,61	B	2	5 1/4	7	4 3/4	68	**PHS 160-2B15**
16	11,26	B	2	5 1/4	7	4 3/4	75	**PHS 160-2B16**
17	11,90	B	2	5 1/4	7	4 3/4	91	**PHS 160-2B17**
18	12,54	B	2	5 1/4	7	4 3/4	96	**PHS 160-2B18**
19	13,19	B	2	5 1/4	7	4 3/4	107	**PHS 160-2B19**
20	13,83	B	2	5 1/4	7	4 3/4	119	**PHS 160-2B20**
21	14,47	B	2	5 3/8	7 1/2	4 3/4	130	**PHS 160-2B21**
22	15,11	B	2	5 3/8	7 1/2	4 3/4	141	**PHS 160-2B22**
23	15,75	B	2	5 3/8	7 1/2	4 3/4	157	**PHS 160-2B23**
24	16,39	B	2	5 3/8	7 1/2	4 3/4	171	**PHS 160-2B24**
25	17,03	B	2	5 3/8	7 1/2	4 3/4	187	**PHS 160-2B25**
26	17,67	B	2	5 3/8	7 1/2	4 3/4	201	**PHS 160-2B26**
35	23,42	C	1 1/2	6 3/4	9 1/2	6 5/8	306	**PHS 160-2C35**
45	29,80	C	1 1/2	7	1 0	7 1/8	431	**PHS 160-2C45**
60	39,36	C	1 1/2	7	1 0	7 1/8	564	**PHS 160-2C60**

Максимальные значения диаметра отверстия предусматривают запас для стандартного шпоночного паза. В тех случаях, когда необходимость в применении шпоночного паза отсутствует или допускается использование неглубокого шпоночного паза, можно растачивать более широкое отверстие.

Тип B/C

Количество зубьев	Наружный диаметр	Тип	Диаметр отверстия		Ступица		Масса, фунты	Обозначение
			мин	макс	H	L		
	дюймы		дюймы	дюймы	дюймы	дюймы		
11	10,02	B	2	3 3/4	5 1/2	5 7/8	57	**PHS 200-2B11**
12	10,83	B	2	4 1/2	6 1/2	6 1/4	80	**PHS 200-2B12**
13	11,64	B	2	5 1/4	7	6 3/8	96	**PHS 200-2B13**
14	12,46	B	2	5 1/2	8	6 3/8	119	**PHS 200-2B14**
15	13,26	B	2	5 3/4	8 1/2	6 3/8	138	**PHS 200-2B15**
16	14,07	B	2	5 3/4	8 1/2	6 5/8	161	**PHS 200-2B16**
17	14,87	B	2	5 3/4	8 1/2	6 5/8	178	**PHS 200-2B17**
18	15,68	B	2	5 3/4	8 1/2	6 5/8	196	**PHS 200-2B18**
19	16,48	B	2	5 3/4	8 1/2	6 5/8	217	**PHS 200-2B19**
20	17,29	B	2	5 3/4	8 1/2	6 5/8	236	**PHS 200-2B20**
21	18,09	B	2	5 3/4	8 1/2	6 5/8	250	**PHS 200-2B21**
22	18,89	B	2	5 3/4	8 1/2	6 5/8	284	**PHS 200-2B22**
23	19,69	B	2	5 3/4	8 1/2	6 5/8	308	**PHS 200-2B23**
24	20,49	B	2	5 3/4	8 1/2	6 5/8	330	**PHS 200-2B24**
25	21,29	B	2	5 3/4	8 1/2	6 5/8	358	**PHS 200-2B25**
26	22,09	B	2	5 3/4	8 1/2	6 5/8	386	**PHS 200-2B26**
45	37,25	C	1 1/2	7	1 0	8 1/2	665	**PHS 200-2C45**
60	49,20	C	1 1/2	7	1 0	9	972	**PHS 200-2C60**

Максимальные значения диаметра отверстия предусматривают запас для стандартного шпоночного паза. В тех случаях, когда необходимость в применении шпоночного паза отсутствует или допускается использование неглубокого шпоночного паза, можно растачивать более широкое отверстие.

Звездочки ANSI

Двухрядные
с конической втулкой

ANSI 35-2 Шаг 3/8”

Тип B

Количество зубьев	Диаметры		Тип	Номер втулки	Диаметр отверстия		Размеры		Масса		Обозначение
	OD	PD			мин	макс	L	H	Звёздочка	Втулка	
	дюймы	дюймы			дюймы	дюймы	дюймы	дюймы	фунты	фунты	
19	2,472	2,278	B	1008	3/8	1	7/8	1 53/64	0,6	0,3	**PHS 35-2TB19**
20	2,593	2,397	B	1008	3/8	1	7/8	1 15/16	0,8	0,3	**PHS 35-2TB20**
21	2,713	2,516	B	1008	3/8	1	7/8	2 1/16	1,4	0,3	**PHS 35-2TB21**
22	2,833	2,635	B	1008	3/8	1	7/8	2 3/16	1,7	0,3	**PHS 35-2TB22**
23	3,074	2,873	B	1210	5/8	1 1/4	1	2 7/16	1,8	0,6	**PHS 35-2TB24**
26	3,314	3,111	B	1210	5/8	1 1/4	1	2 5/8	2,0	0,6	**PHS 35-2TB26**
30	3,793	3,588	B	1610	1/2	1 5/8	1	3 1/8	1,8	0,9	**PHS 35-2TB30**
32	4,032	3,826	B	1610	1/2	1 5/8	1	3 1/4	2,0	0,9	**PHS 35-2TB32**
35	4,392	4,183	B	1610	1/2	1 5/8	1	3 1/4	2,3	0,9	**PHS 35-2TB35**
40	4,990	4,780	B	1610	1/2	1 5/8	1	3 1/4	2,9	0,9	**PHS 35-2TB40**
45	5,588	5,376	B	1610	1/2	1 5/8	1	3 1/4	3,2	0,9	**PHS 35-2TB45**
48	5,946	5,734	B	1610	1/2	1 5/8	1	3 5/8	3,5	0,9	**PHS 35-2TB48**
54	6,663	6,449	B	1610	1/2	1 5/8	1	3 5/8	3,9	0,9	**PHS 35-2TB54**
60	7,380	7,165	B	1610	1/2	1 5/8	1	3 5/8	4,9	0,9	**PHS 35-2TB60**
70	8,575	8,358	B	1610	1/2	1 5/8	1	3 5/8	6,3	0,9	**PHS 35-2TB70**
80	9,770	9,552	B	1610	1/2	1 5/8	1	3 5/8	7,9	0,9	**PHS 35-2TB80**
96	11,680	11,461	B	1610	1/2	1 5/8	1	3 5/8	9,9	0,9	**PHS 35-2TB96**
112	13,590	13,371	B	1610	1/2	1 5/8	1	3 5/8	10,9	0,9	**PHS 35-2TB112**

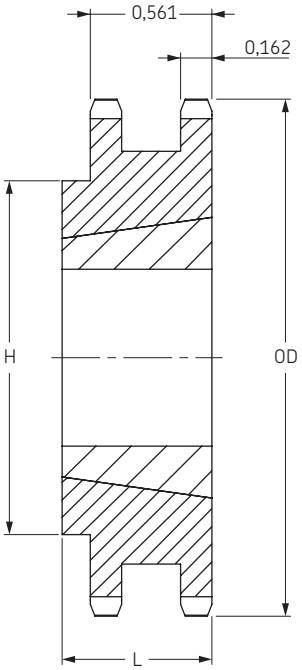

Тип B

Звездочки ANSI

Двухрядные
с конической втулкой

ANSI 40-2 Шаг 1/2"

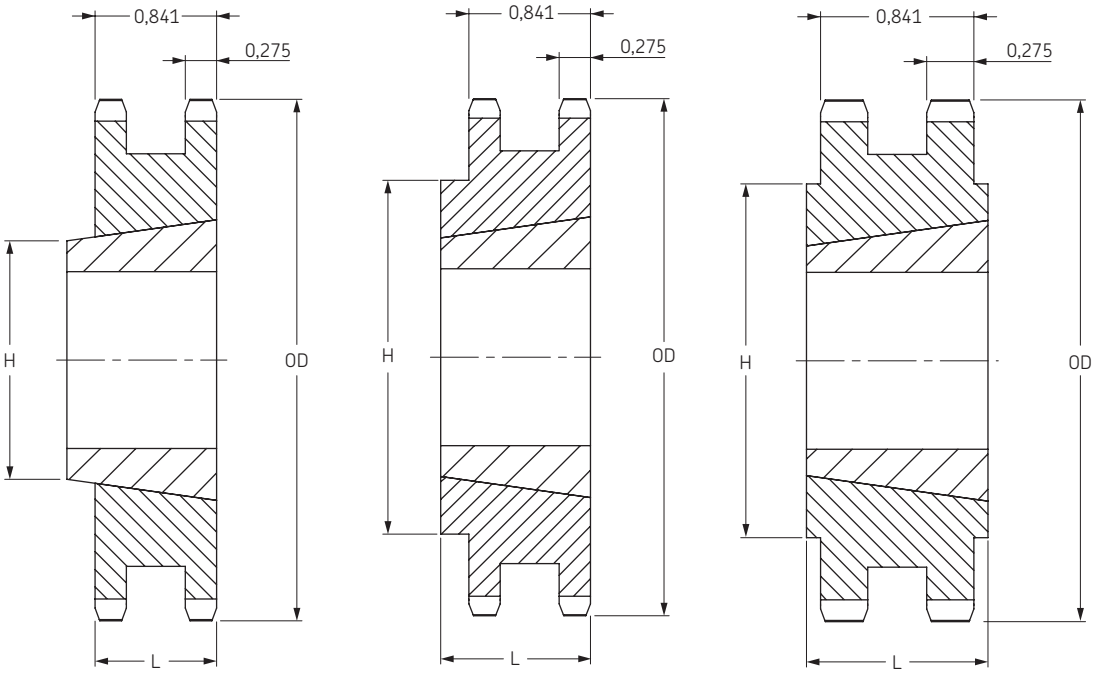

Тип A Тип B Тип C

Тип A/B/C

Количество зубьев	Диаметры		Тип	Номер втулки	Диаметр отверстия		Размеры		Масса		Обозначение
	OD	PD			мин	макс	L	H	Звёздочка	Втулка	
	дюймы	дюймы			дюймы	дюймы	дюймы	дюймы	фунты	фунты	
15	2,652	2,405	A	1008	3/8	1	7/8	1 17/64	0,5	0,3	**PHS 40-2TB15**
16	2,814	2,563	A	1008	3/8	1	7/8	1 17/64	0,6	0,3	**PHS 40-2TB16**
17	2,975	2,721	A	1008	3/8	1	7/8	1 17/64	0,7	0,3	**PHS 40-2TB17**
18	3,135	2,879	B	1210	5/8	1 1/4	1	2 5/16	0,7	0,6	**PHS 40-2TB18**
19	3,296	3,038	B	1210	5/8	1 1/4	1	2 1/2	0,9	0,6	**PHS 40-2TB19**
20	3,457	3,196	B	1610	1/2	1 5/8	1	2 5/8	0,9	0,9	**PHS 40-2TB20**
21	3,617	3,355	B	1610	1/2	1 5/8	1	2 3/4	1,0	0,9	**PHS 40-2TB21**
23	3,938	3,672	B	1610	1/2	1 5/8	1	3	1,3	0,9	**PHS 40-2TB23**
25	4,258	3,989	B	2012	3/4	2	1 1/4	3 13/32	1,6	1,7	**PHS 40-2TB25**
30	5,057	4,783	B	2012	3/4	2	1 1/4	4 15/64	3,4	1,7	**PHS 40-2TB30**
36	6,015	5,737	B	2012	3/4	2	1 1/4	5 5/32	5,9	1,7	**PHS 40-2TB36**
42	6,972	6,691	C	2517	3/4	2 1/2	1 3/4	4 1/4	7,0	3,5	**PHS 40-2TB42**
48	7,928	7,645	C	2517	3/4	2 1/2	1 3/4	4 1/4	9,6	3,5	**PHS 40-2TB48**
52	8,566	8,281	C	2517	3/4	2 1/2	1 3/4	4 1/4	11,4	3,5	**PHS 40-2TB52**
60	9,841	9,554	C	2517	3/4	2 1/2	1 3/4	4 1/4	15,4	3,5	**PHS 40-2TB60**
68	11,115	10,826	C	2517	3/4	2 1/2	1 3/4	4 1/4	20,5	3,5	**PHS 40-2TB68**
76	12,389	12,099	C	2517	3/4	2 1/2	1 3/4	4 1/4	25,7	3,5	**PHS 40-2TB76**
84	13,663	13,372	C	2517	3/4	2 1/2	1 3/4	4 1/4	31,6	3,5	**PHS 40-2TB84**
95	15,414	15,122	C	2517	3/4	2 1/2	1 3/4	4 1/4	34,1	3,5	**PHS 40-2TB95**
102	16,529	16,236	C	2517	3/4	2 1/2	1 3/4	4 1/4	36,8	3,5	**PHS 40-2TB102**

Звездочки ANSI

Двухрядные
с конической втулкой

ANSI 50-2 Шаг 5/8”

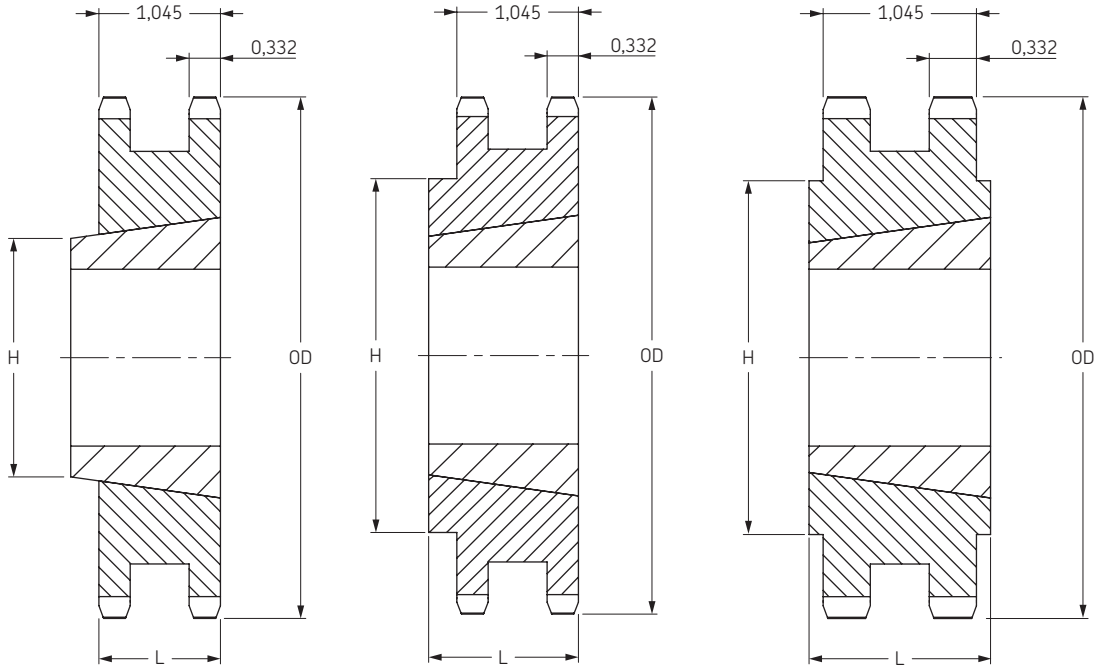

Тип A **Тип B** **Тип C**

Тип A/B/C

Количество зубьев	Диаметры		Тип	Номер втулки	Диаметр отверстия		Размеры		Масса		Обозначение
	OD	PD			мин	макс	L	H	Звёздочка	Втулка	
	дюймы	дюймы			дюймы	дюймы	дюймы	дюймы	фунты	фунты	
14	3,113	2,809	A	1008	3/8	1	7/8	-	0,8	0,3	**PHS 50-2TB14**
15	3,315	3,006	A	1210	5/8	1 1/4	1	-	0,9	0,6	**PHS 50-2TB15**
16	3,517	3,204	A	1210	5/8	1 1/4	1	-	1,1	0,6	**PHS 50-2TB16**
17	3,719	3,410	A	1610	1/2	1 5/8	1	-	1,1	0,6	**PHS 50-2TB17**
18	3,920	3,599	A	1610	1/2	1 5/8	1	-	1,3	0,9	**PHS 50-2TB18**
19	4,120	3,797	A	1610	1/2	1 5/8	1	-	1,6	0,9	**PHS 50-2TB19**
20	4,321	3,995	B	2012	3/4	2	1 1/4	3 1/4	1,5	1,7	**PHS 50-2TB20**
21	4,522	4,193	B	2012	3/4	2	1 1/4	3 1/2	1,9	1,7	**PHS 50-2TB21**
25	5,322	4,987	B	2012	3/4	2	1 1/4	4 9/32	3,8	1,7	**PHS 50-2TB25**
30	6,321	5,979	B	2517	3/4	2 1/2	1 3/4	5 9/32	7,5	3,5	**PHS 50-2TB30**
36	7,519	7,171	C	2517	3/4	2 1/2	1 3/4	4 1/4	9,4	3,5	**PHS 50-2TB36**
42	8,715	8,363	C	2517	3/4	2 1/2	1 3/4	4 1/4	13,4	3,5	**PHS 50-2TB42**
48	9,911	9,556	C	2517	3/4	2 1/2	1 3/4	4 1/4	18,6	3,5	**PHS 50-2TB48**
52	10,707	10,351	C	2517	3/4	2 1/2	1 3/4	4 3/8	22,2	3,5	**PHS 50-2TB52**
60	12,301	11,942	C	2517	3/4	2 1/2	1 3/4	4 3/8	30,3	3,5	**PHS 50-2TB60**
68	13,893	13,533	C	2517	3/4	2 1/2	1 3/4	4 3/8	39,4	3,5	**PHS 50-2TB68**
76	15,486	15,124	C	2517	3/4	2 1/2	1 3/4	4 3/8	41,2	3,5	**PHS 50-2TB76**
84	17,079	16,715	C	2517	3/4	2 1/2	1 3/4	4 3/8	45,3	3,5	**PHS 50-2TB84**
95	19,267	18,903	C	2517	3/4	2 1/2	1 3/4	4 3/8	58,8	3,5	**PHS 50-2TB95**
102	20,661	20,295	C	2517	3/4	2 1/2	1 3/4	4 3/8	67,1	3,5	**PHS 50-2TB102**

Звездочки ANSI

Двухрядные
с конической втулкой

ANSI 60-2 Шаг 3/4”

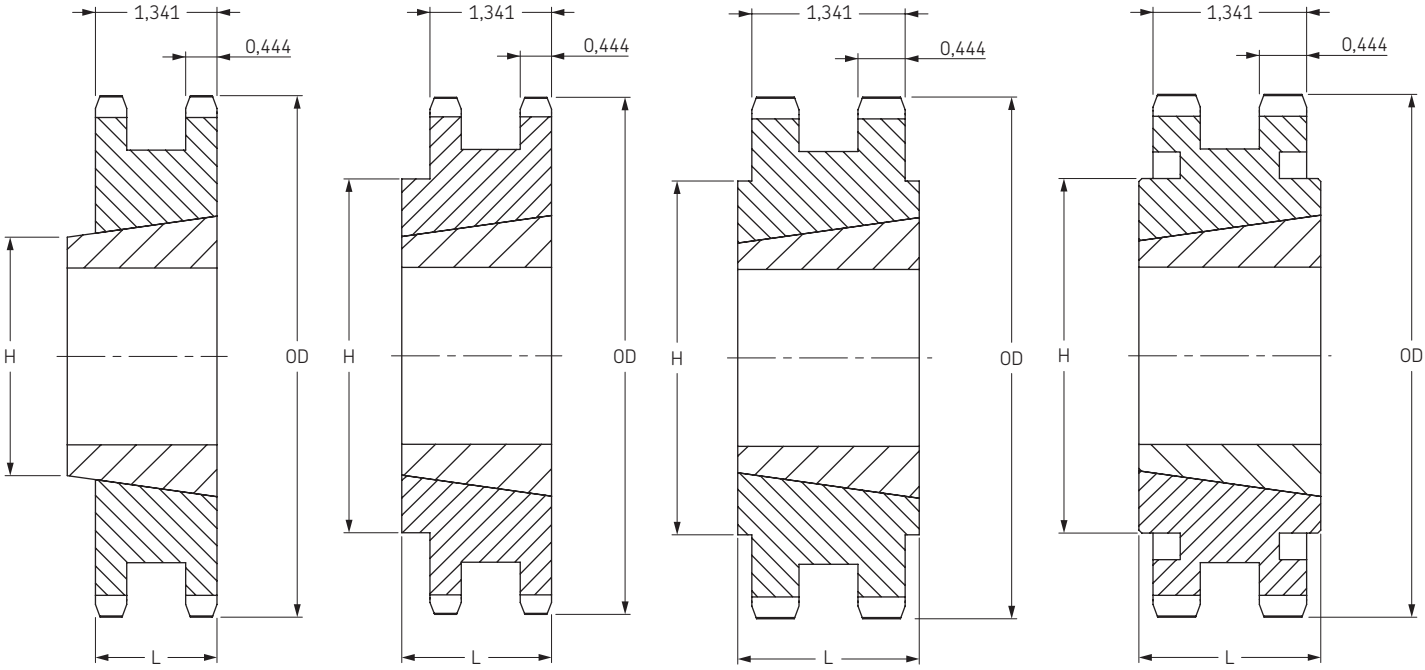

Тип A Тип B Тип C Тип C1

Тип A/B/C/C1

Количество зубьев	Диаметры		Тип	Номер втулки	Диаметр отверстия		Размеры		Масса		Обозначение
	OD	PD			мин	макс	L	H	Звёздочка	Втулка	
	дюймы	дюймы			дюймы	дюймы	дюймы	дюймы	фунты	фунты	
13	3,493	3,134	B	1215	5/8	1 1/4	1 1/2	2 1/4	1,2	1,6	**PHS 60-2TB13**
14	3,736	3,371	B	1215	5/8	1 1/4	1 1/2	2 1/2	1,6	1,7	**PHS 60-2TB14**
15	3,979	3,607	B	1615	1/2	1 5/8	1 1/2	2 13/16	1,3	1,8	**PHS 60-2TB15**
16	4,221	3,844	B	1615	1/2	1 5/8	1 1/2	3	2,2	2,3	**PHS 60-2TB16**
17	4,462	4,082	B	1615	1/2	1 5/8	1 1/2	3 1/4	2,5	2,8	**PHS 60-2TB17**
18	4,704	4,319	A	2012	3/4	2	1 1/4	-	3,0	2,4	**PHS 60-2TB18**
19	4,945	4,557	A	2012	3/4	2	1 1/4	-	3,5	2,9	**PHS 60-2TB19**
20	5,185	4,794	B	2517	3/4	1 1/2	1 3/4	3 61/64	4,0	2,9	**PHS 60-2TB20**
21	5,426	5,032	B	2517	3/4	1 1/2	1 3/4	4 3/16	5,0	3,8	**PHS 60-2TB21**
25	6,387	4,984	B	2517	3/4	1 1/2	1 3/4	5 5/32	7,5	7,4	**PHS 60-2TB25**
30	7,586	7,175	B	2517	3/4	1 1/2	1 3/4	6 11/32	13,5	13,3	**PHS 60-2TB30**
36	9,022	8,605	C	2517	3/4	1 1/2	1 3/4	4 1/4	17,5	17,4	**PHS 60-2TB36**
42	10,458	10,036	C	2517	3/4	1 1/2	1 3/4	4 1/4	25,5	25,0	**PHS 60-2TB42**
45	11,176	10,752	C	2517	3/4	1 1/2	1 3/4	4 1/4	29,5	29,3	**PHS 60-2TB45**
52	12,849	12,422	C	2517	3/4	1 1/2	1 3/4	4 1/4	41,0	40,3	**PHS 60-2TB52**
60	14,761	14,330	C1	2517	3/4	1 1/2	1 3/4	4 1/4	32,5	33,5	**PHS 60-2TB60**
68	16,672	16,240	C1	2517	3/4	1 1/2	1 3/4	4 1/2	36,5	43,2	**PHS 60-2TB68**
76	18,583	18,149	C1	3020	1 1/4	3	2	5 1/4	42,5	47,8	**PHS 60-2TB76**
95	23,121	22,684	C1	3020	1 1/4	3	2	5 1/4	48,5	69,8	**PHS 60-2TB95**

Звездочки ANSI

Двухрядные
с конической втулкой

ANSI 80-2 Шаг 1”

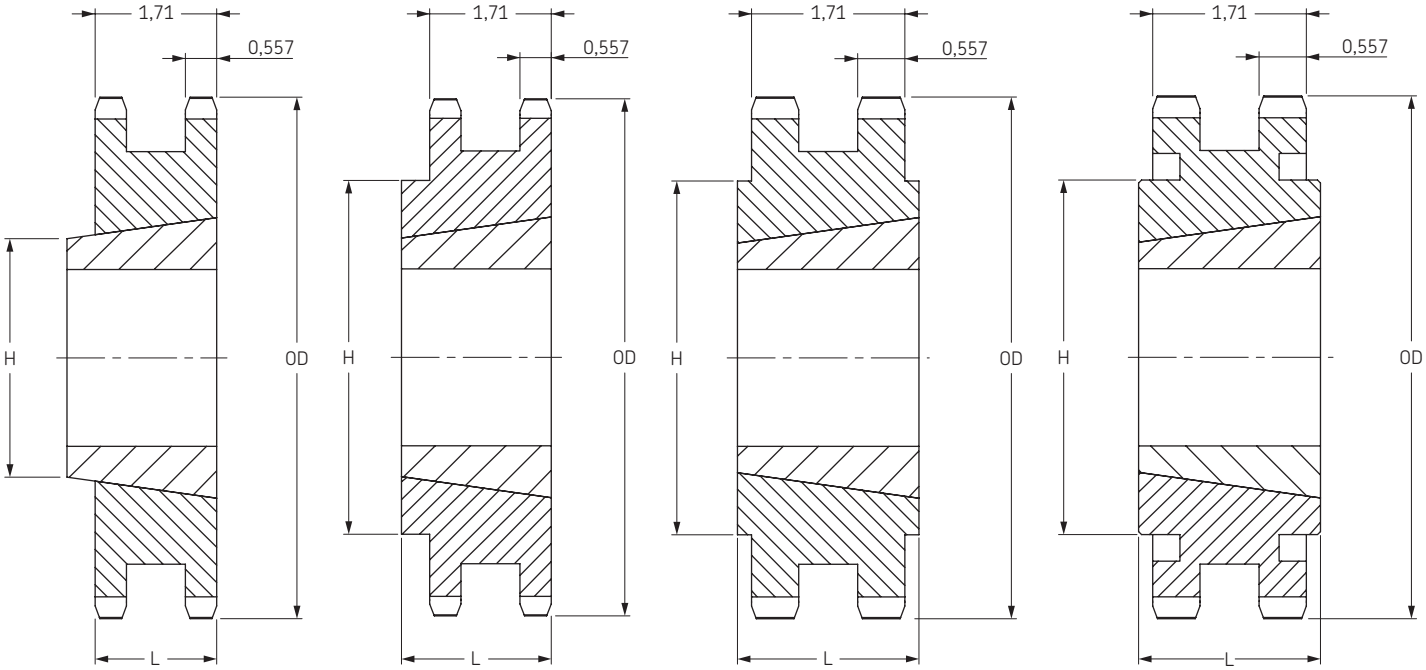

Тип A/B/C/C1

Количество зубьев	Диаметры		Тип	Номер втулки	Диаметр отверстия		Размеры		Масса		Обозначение
	OD	PD			мин	макс	L	H	Звёздочка	Втулка	
	дюймы	дюймы			дюймы	дюймы	дюймы	дюймы	фунты	фунты	
13	4,657	4,179	A	1615	1/2	1 5/8	1 1/2	-	3,4	1,2	**PHS 80-2TB13**
14	4,982	4,494	A	2012	3/4	2	1 1/4	-	3,5	1,7	**PHS 80-2TB14**
15	5,305	4,810	A	2012	3/4	2	1 1/4	-	4,3	1,7	**PHS 80-2TB15**
16	5,627	5,126	A	2517	3/4	2 1/2	1 3/4	3 1/8	3,8	3,5	**PHS 80-2TB16**
17	5,950	5,442	A	2517	3/4	2 1/2	1 3/4	3 1/8	5,1	3,5	**PHS 80-2TB17**
18	6,271	5,759	A	2517	3/4	2 1/2	1 3/4	3 1/8	6,4	3,5	**PHS 80-2TB18**
19	6,593	6,076	B	3020	1 1/4	3	2	5	5,6	6,5	**PHS 80-2TB19**
20	6,914	6,392	B	3020	1 1/4	3	2	5 1/4	7,1	6,5	**PHS 80-2TB20**
21	7,235	6,710	B	3020	1 1/4	3	2	5 9/16	8,9	6,5	**PHS 80-2TB21**
25	8,516	7,979	B	3020	1 1/4	3	2	6 7/8	16,5	6,5	**PHS 80-2TB25**
30	10,114	9,567	C	3020	1 1/4	3	2	5 1/4	25,1	6,5	**PHS 80-2TB30**
36	12,030	11,474	C	3020	1 1/4	3	2	5 1/4	39,4	6,5	**PHS 80-2TB36**
42	13,944	13,392	C	3020	1 1/4	3	2	5 1/4	36,4	6,5	**PHS 80-2TB42**
45	14,901	14,336	C1	3020	1 1/4	3	2	5 1/4	41,4	6,5	**PHS 80-2TB45**
52	17,132	16,562	C1	3020	1 1/4	3	2	5 1/4	56,2	6,5	**PHS 80-2TB52**
60	19,681	19,107	C1	3020	1 1/4	3	2	5 1/4	66,3	6,5	**PHS 80-2TB60**
68	22,230	21,653	C1	3020	1 1/4	3	2	5 1/4	72,0	6,5	**PHS 80-2TB68**
76	24,778	24,198	C1	3020	1 1/4	3	2	5 1/4	89,1	6,5	**PHS 80-2TB76**
95	30,828	30,245	C1	3020	1 1/4	3	2	5 1/4	112,0	6,5	**PHS 80-2TB95**

Звездочки ANSI

Трехрядные
с “черновым” отверстием

ANSI 35-3 Шаг 3/8”

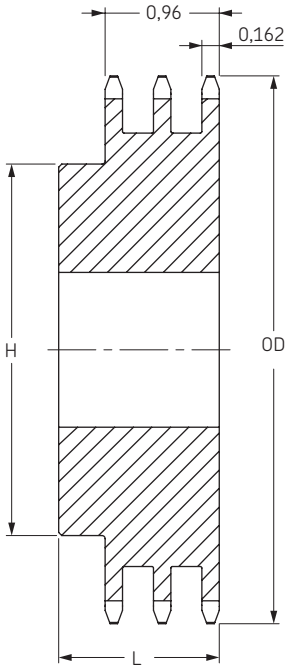

Тип B

ANSI 40-3 Шаг 1/2”

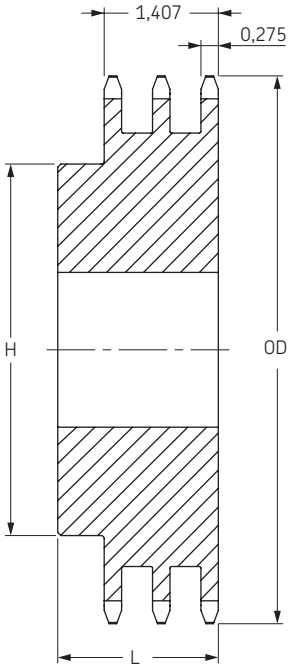

Тип B

Тип B

Количество зубьев	Наружный диаметр	Тип	Диаметр отверстия		Ступица		Масса, фунты	Обозначение
			мин	макс	H	L		
	дюймы		дюймы	дюймы	дюймы	дюймы		
13	1,75	B	1/2	11/16	1 7/64	1 3/4	0,50	**PHS 35-3B13**
14	1,87	B	1/2	7/8	1 1/4	1 3/4	0,62	**PHS 35-3B14**
15	1,99	B	1/2	15/16	1 13/32	1 3/4	0,78	**PHS 35-3B15**
16	2,11	B	1/2	15/16	1 15/32	1 3/4	0,82	**PHS 35-3B16**
17	2,23	B	1/2	11/16	1 19/32	1 3/4	1,04	**PHS 35-3B17**
18	2,35	B	1/2	13/16	1 23/32	1 3/4	1,22	**PHS 35-3B18**
19	2,47	B	1/2	15/16	1 7/8	1 3/4	1,40	**PHS 35-3B19**
20	2,59	B	3/4	15/16	1 15/16	1 7/8	1,50	**PHS 35-3B20**
21	2,71	B	3/4	1 3/8	2 1/16	1 7/8	1,72	**PHS 35-3B21**
22	2,83	B	3/4	1 7/16	2 3/16	1 7/8	1,96	**PHS 35-3B22**
23	2,95	B	3/4	1 1/2	2 1/4	1 7/8	2,12	**PHS 35-3B23**
24	3,07	B	3/4	1 1/2	2 1/4	1 7/8	2,26	**PHS 35-3B24**
25	3,19	B	3/4	1 1/2	2 1/4	1 7/8	2,42	**PHS 35-3B25**
26	3,31	B	3/4	1 1/2	2 1/2	1 7/8	2,78	**PHS 35-3B26**
30	3,79	B	3/4	1 3/4	2 1/2	1 7/8	3,42	**PHS 35-3B30**
36	4,51	B	3/4	1 3/4	2 1/2	1 7/8	4,52	**PHS 35-3B36**
42	5,23	B	3/4	1 3/4	2 1/2	1 7/8	5,88	**PHS 35-3B42**
48	5,95	B	3/4	1 3/4	2 1/2	1 7/8	7,42	**PHS 35-3B48**
52	6,43	B	3/4	1 3/4	2 1/2	1 7/8	8,52	**PHS 35-3B52**
60	7,38	B	3/4	1 3/4	2 1/2	1 7/8	11,22	**PHS 35-3B60**
68	8,34	B	3/4	2 3/8	3 1/2	1 7/8	15,38	**PHS 35-3B68**
72	8,81	B	3/4	2 3/8	3 1/2	1 7/8	17,34	**PHS 35-3B72**
76	9,29	B	3/4	2 3/8	3 1/2	1 7/8	18,90	**PHS 35-3B76**
84	10,25	B	3/4	2 3/8	3 1/2	1 7/8	22,82	**PHS 35-3B84**
95	11,56	B	1	2 1/2	3 3/4	2 1/8	29,32	**PHS 35-3B95**
96	11,68	B	1	2 1/2	3 3/4	2 1/8	30,06	**PHS 35-3B96**
102	12,40	B	1	2 1/2	3 3/4	2 1/8	33,36	**PHS 35-3B102**

Максимальные значения диаметра отверстия предусматривают запас для стандартного шпоночного паза. В тех случаях, когда необходимость в применении шпоночного паза отсутствует или допускается использование неглубокого шпоночного паза, можно растачивать более широкое отверстие.

Тип B

Количество зубьев	Наружный диаметр	Тип	Диаметр отверстия		Ступица		Масса, фунты	Обозначение
			мин	макс	H	L		
	дюймы		дюймы	дюймы	дюймы	дюймы		
11	2,00	B	1/2	3/4	1 7/16	2 1/8	0,80	**PHS 40-3B11**
12	2,17	B	1/2	15/16	1 9/16	2 1/8	1,10	**PHS 40-3B12**
13	2,33	B	1/2	1	1 1/2	2 1/8	1,24	**PHS 40-3B13**
14	2,49	B	1/2	1 1/8	1 11/16	2 1/8	1,50	**PHS 40-3B14**
15	2,65	B	1/2	1 1/4	1 13/16	2 1/8	1,76	**PHS 40-3B15**
16	2,81	B	5/8	1 3/8	2	2 1/8	2,04	**PHS 40-3B16**
17	2,98	B	5/8	1 7/16	2 1/8	2 1/8	2,34	**PHS 40-3B17**
18	3,14	B	5/8	1 1/2	2 5/16	2 1/8	2,72	**PHS 40-3B18**
19	3,30	B	5/8	1 3/4	2 1/2	2 1/8	3,10	**PHS 40-3B19**
20	3,46	B	5/8	1 7/8	2 5/8	2 1/4	3,72	**PHS 40-3B20**
21	3,62	B	5/8	1 7/8	2 3/4	2 1/4	4,06	**PHS 40-3B21**
22	3,78	B	5/8	1 7/8	2 7/8	2 1/4	4,52	**PHS 40-3B22**
23	3,94	B	5/8	2	3	2 1/4	4,96	**PHS 40-3B23**
24	4,10	B	5/8	2 1/4	3 1/4	2 1/4	5,64	**PHS 40-3B24**
25	4,26	B	5/8	2 1/4	3 1/4	2 1/4	6,02	**PHS 40-3B25**
26	4,42	B	5/8	2 1/4	3 1/4	2 1/4	6,36	**PHS 40-3B26**
30	5,06	B	7/8	2 1/4	3 1/4	2 1/4	7,84	**PHS 40-3B30**
35	5,86	B	7/8	2 1/4	3 1/4	2 1/4	10,30	**PHS 40-3B35**
36	6,02	B	15/16	2 1/2	3 3/4	2 3/8	11,72	**PHS 40-3B36**
42	6,97	B	15/16	2 1/2	3 3/4	2 3/8	15,36	**PHS 40-3B42**
48	7,93	B	15/16	2 1/2	3 3/4	2 3/8	19,36	**PHS 40-3B48**
52	8,57	B	15/16	2 1/2	3 3/4	2 3/8	22,44	**PHS 40-3B52**
60	9,84	B	15/16	2 1/2	3 3/4	2 3/8	30,02	**PHS 40-3B60**
68	11,12	B	1 3/16	2 3/4	4	2 5/8	38,44	**PHS 40-3B68**
72	11,75	B	1 3/16	2 3/4	4	2 5/8	42,46	**PHS 40-3B72**
76	12,39	B	1 3/16	2 3/4	4	2 5/8	46,90	**PHS 40-3B76**
84	13,66	B	1 3/16	2 3/4	4 1/4	2 3/4	57,30	**PHS 40-3B84**
95	15,41	B	1 3/16	2 3/4	4 1/4	2 3/4	62,18	**PHS 40-3B95**
102	16,53	B	1 3/16	2 3/4	4 1/4	2 3/4	68,40	**PHS 40-3B102**

Максимальные значения диаметра отверстия предусматривают запас для стандартного шпоночного паза. В тех случаях, когда необходимость в применении шпоночного паза отсутствует или допускается использование неглубокого шпоночного паза, можно растачивать более широкое отверстие.

Звездочки ANSI

Трехрядные
с “черновым” отверстием

ANSI 50-3 Шаг 5/8”

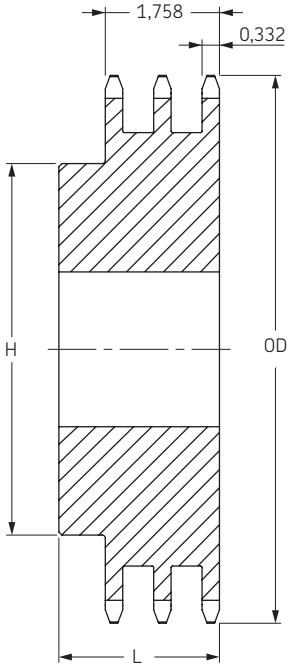

Тип B

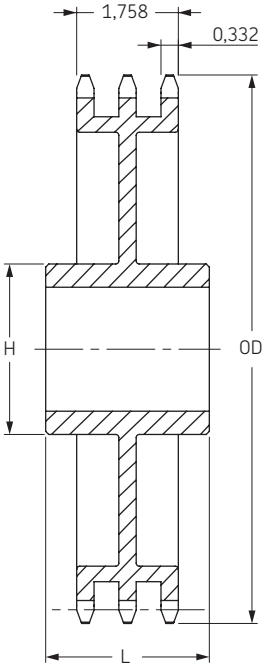

Тип C

ANSI 60-3 Шаг 3/4”

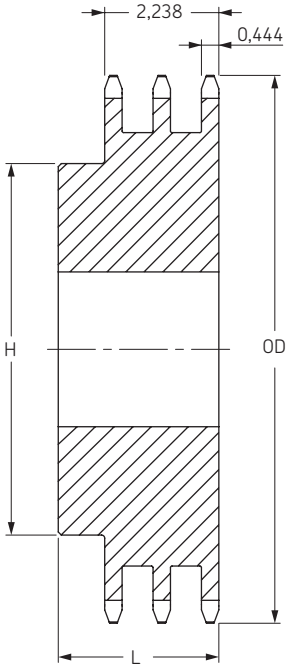

Тип B

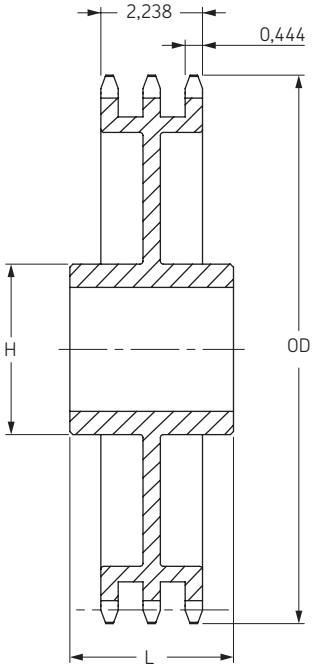

Тип C

Тип B/C

Количество зубьев	Наружный диаметр	Тип	Диаметр отверстия		Ступица		Масса, фунты	Обозначение
			мин	макс	H	L		
	дюймы		дюймы	дюймы	дюймы	дюймы		
11	2,50	B	5/8	15/16	1 15/32	2 1/2	1,42	**PHS 50-3B11**
12	2,71	B	5/8	1 1/8	1 11/16	2 1/2	1,84	**PHS 50-3B12**
13	2,91	B	5/8	1 5/16	1 7/8	2 1/2	2,28	**PHS 50-3B13**
14	3,11	B	5/8	1 3/8	2 1/16	2 1/2	2,72	**PHS 50-3B14**
15	3,32	B	3/4	1 1/2	2 5/16	2 1/2	3,24	**PHS 50-3B15**
16	3,52	B	3/4	1 3/4	2 1/2	2 1/2	3,76	**PHS 50-3B16**
17	3,72	B	3/4	1 7/8	2 11/16	2 1/2	4,38	**PHS 50-3B17**
18	3,92	B	3/4	1 15/16	2 15/16	2 1/2	5,10	**PHS 50-3B18**
19	4,12	B	1	2 1/8	3 1/8	2 1/2	5,60	**PHS 50-3B19**
20	4,32	B	1	2 1/4	3 1/4	2 5/8	6,42	**PHS 50-3B20**
21	4,52	B	1	2 3/8	3 1/2	2 5/8	7,42	**PHS 50-3B21**
22	4,72	B	1	2 3/8	3 9/16	2 5/8	7,92	**PHS 50-3B22**
23	4,92	B	1	2 1/2	3 5/8	2 5/8	8,80	**PHS 50-3B23**
24	5,12	B	1	2 1/2	3 5/8	2 5/8	9,42	**PHS 50-3B24**
25	5,32	B	1	2 1/2	3 5/8	2 5/8	10,16	**PHS 50-3B25**
26	5,52	B	1	2 1/2	3 3/4	2 5/8	11,02	**PHS 50-3B26**
30	6,32	B	1	2 1/2	3 3/4	2 5/8	14,24	**PHS 50-3B30**
35	7,32	B	1	2 1/2	3 3/4	2 5/8	18,96	**PHS 50-3B35**
36	7,52	B	1 3/16	2 3/4	4	2 3/4	20,60	**PHS 50-3B36**
42	8,72	B	1 3/16	2 3/4	4	2 3/4	27,46	**PHS 50-3B42**
48	9,91	B	1 3/16	2 3/4	4	3 1/8	36,64	**PHS 50-3B48**
52	10,71	B	1 3/16	2 3/4	4	3 1/8	42,54	**PHS 50-3B52**
60	12,30	B	1 5/16	3	4 1/2	3 1/8	56,84	**PHS 50-3B60**
68	13,89	B	1 5/16	3	4 1/2	3 1/8	73,21	**PHS 50-3B68**
72	14,69	C	1 5/16	3	4 3/4	3 1/2	54,40	**PHS 50-3C72**
76	15,49	C	1 5/16	3	4 3/4	3 1/2	51,20	**PHS 50-3C76**
84	17,08	C	1 5/16	3	4 3/4	3 1/2	65,32	**PHS 50-3C84**
95	19,27	C	1 5/16	3	4 3/4	3 3/4	74,42	**PHS 50-3C95**
102	20,66	C	1 5/16	3	4 3/4	3 3/4	79,94	**PHS 50-3C102**

Максимальные значения диаметра отверстия предусматривают запас для стандартного шпоночного паза. В тех случаях, когда необходимость в применении шпоночного паза отсутствует или допускается использование неглубокого шпоночного паза, можно растачивать более широкое отверстие.

Тип B/C

Количество зубьев	Наружный диаметр	Тип	Диаметр отверстия		Ступица		Масса, фунты	Обозначение
			мин	макс	H	L		
	дюймы		дюймы	дюймы	дюймы	дюймы		
11	3,00	B	1	1 1/4	1 13/16	3	2,5	**PHS 60-3B11**
12	3,25	B	1	1 7/16	2 1/8	3	3,3	**PHS 60-3B12**
13	3,49	B	1	1 1/2	2 1/4	3	3,9	**PHS 60-3B13**
14	3,74	B	1	1 3/4	2 1/2	3	4,5	**PHS 60-3B14**
15	3,98	B	1	1 7/8	2 13/16	3	5,4	**PHS 60-3B15**
16	4,22	B	1	2	3	3	6,5	**PHS 60-3B16**
17	4,46	B	1	2 1/4	3 1/4	3	7,7	**PHS 60-3B17**
18	4,70	B	1	2 3/8	3 1/2	3	8,5	**PHS 60-3B18**
19	4,95	B	1	2 1/2	3 11/16	3	10,0	**PHS 60-3B19**
20	5,19	B	1	2 1/2	3 3/4	3	11,2	**PHS 60-3B20**
21	5,43	B	1	2 3/4	4 1/8	3	12,5	**PHS 60-3B21**
22	5,67	B	1	2 3/4	4 1/4	3	13,2	**PHS 60-3B22**
23	5,91	B	1	2 3/4	4 1/4	3	14,6	**PHS 60-3B23**
24	6,15	B	1	2 3/4	4 1/4	3	15,8	**PHS 60-3B24**
25	6,39	B	1	2 3/4	4 1/4	3	17,0	**PHS 60-3B25**
26	6,63	B	1	2 3/4	4 1/4	3	18,6	**PHS 60-3B26**
30	7,59	B	1	2 3/4	4 1/4	3	23,2	**PHS 60-3B30**
35	8,78	B	1 1/4	3	4 1/2	3 1/4	34,5	**PHS 60-3B35**
36	9,02	B	1 1/4	3	4 1/2	3 1/4	37,0	**PHS 60-3B36**
42	10,46	B	1 1/4	3 1/4	4 3/4	3 5/8	49,0	**PHS 60-3B42**
45	11,18	B	1 1/4	3 1/4	4 3/4	3 5/8	57,0	**PHS 60-3B45**
52	12,85	C	1 1/4	3 1/4	4 3/4	3 1/2	73,0	**PHS 60-3C52**
60	14,76	C	1 1/4	3 1/4	4 3/4	3 1/2	63,0	**PHS 60-3C60**
68	16,67	C	1 1/4	3 1/4	5	3 1/2	73,0	**PHS 60-3C68**
72	17,63	C	1 1/4	3 1/4	5	3 1/2	85,0	**PHS 60-3C72**
76	18,58	C	1 1/2	3 3/4	5 1/2	3 1/2	82,0	**PHS 60-3C76**
95	23,12	C	1 1/2	3 3/4	5 1/2	4	105,0	**PHS 60-3C95**

Максимальные значения диаметра отверстия предусматривают запас для стандартного шпоночного паза. В тех случаях, когда необходимость в применении шпоночного паза отсутствует или допускается использование неглубокого шпоночного паза, можно растачивать более широкое отверстие.

Звездочки ANSI

Трехрядные
с “черновым” отверстием

ANSI 80-3 Шаг 1”

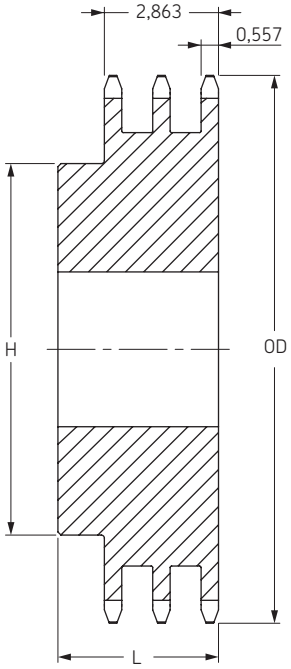

Тип B

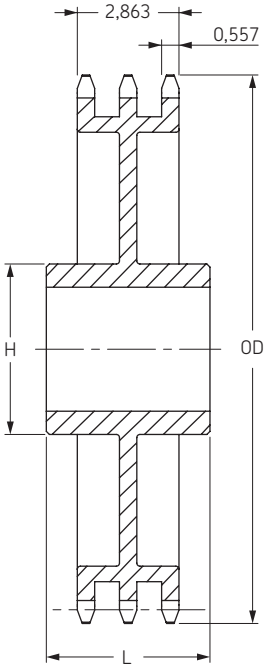

Тип C

ANSI 100-3 Шаг 1/4”

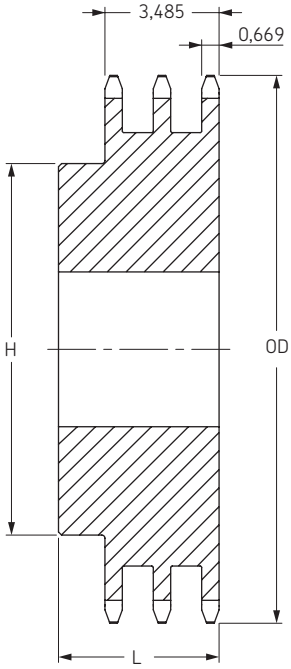

Тип B

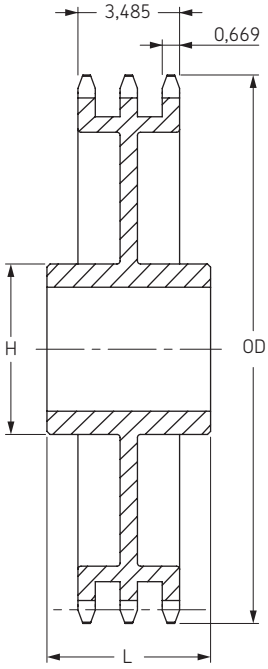

Тип C

Тип B/C

Количество зубьев	Наружный диаметр	Тип	Диаметр отверстия		Ступица		Масса, фунты	Обозначение
			мин	макс	H	L		
	дюймы		дюймы	дюймы	дюймы	дюймы		
11	4,01	B	1	1 3/4	2 1/2	3 5/8	5,9	**PHS 80-30B11**
12	4,33	B	1	1 7/8	2 27/32	3 5/8	7,5	**PHS 80-30B12**
13	4,66	B	1	2 1/4	3 5/32	3 5/8	9,2	**PHS 80-30B13**
14	4,98	B	1	2 3/8	3 15/32	3 5/8	11,0	**PHS 80-30B14**
15	5,30	B	1	2 1/2	3 51/64	3 5/8	13,1	**PHS 80-30B15**
16	5,63	B	1	2 3/4	4	3 7/8	15,8	**PHS 80-30B16**
17	5,95	B	1	3	4 27/64	3 7/8	18,6	**PHS 80-30B17**
18	6,27	B	1	3 1/4	4 47/64	3 7/8	21,2	**PHS 80-30B18**
19	6,59	B	1	3 5/16	5	3 7/8	23,7	**PHS 80-30B19**
20	6,91	B	1	3 5/16	5	3 7/8	26,0	**PHS 80-30B20**
21	7,24	B	1	3 5/16	5	3 7/8	28,4	**PHS 80-30B21**
22	7,56	B	1	3 5/16	5	3 7/8	31,0	**PHS 80-30B22**
23	7,88	B	1	3 5/16	5	3 7/8	33,6	**PHS 80-30B23**
24	8,20	B	1	3 1/2	5 1/4	3 7/8	37,1	**PHS 80-30B24**
25	8,52	B	1	3 1/2	5 1/4	3 7/8	40,1	**PHS 80-30B25**
26	8,84	B	1	3 1/2	5 1/4	3 7/8	42,9	**PHS 80-30B26**
30	10,11	B	1 1/4	3 3/4	5 3/4	4 1/4	54,5	**PHS 80-30B30**
35	11,71	B	1 1/4	3 3/4	5 3/4	4 1/4	79,5	**PHS 80-30B35**
36	12,03	B	1 1/4	3 3/4	5 3/4	4 1/4	83,9	**PHS 80-30B36**
42	13,94	C	1 1/4	3 13/16	6	4 1/2	84,9	**PHS 80-30C42**
45	14,90	C	1 1/4	3 13/16	6	4 1/2	92,4	**PHS 80-30C45**
52	17,13	C	1 1/2	3 13/16	6	4 1/2	107,0	**PHS 80-30C52**
60	19,68	C	1 1/2	4 1/4	6 1/4	4 3/4	128,0	**PHS 80-30C60**
68	22,23	C	1 1/2	4 1/4	6 1/4	4 3/4	140,0	**PHS 80-30C68**
76	24,78	C	1 1/2	4 1/4	6 1/4	4 3/4	165,0	**PHS 80-30C76**
95	30,83	C	1 1/2	4 1/2	6 3/4	5	240,0	**PHS 80-30C95**

Максимальные значения диаметра отверстия предусматривают запас для стандартного шпоночного паза. В тех случаях, когда необходимость в применении шпоночного паза отсутствует или допускается использование неглубокого шпоночного паза, можно растачивать более широкое отверстие.

Тип B/C

Количество зубьев	Наружный диаметр	Тип	Диаметр отверстия		Ступица		Масса, фунты	Обозначение
			мин	макс	H	L		
	дюймы		дюймы	дюймы	дюймы	дюймы		
11	5,01	B	1	2 1/8	3 1/8	4 1/4	11,7	**PHS 100-3B11**
12	5,42	B	1 1/8	2 1/4	3 3/8	4 1/4	13,7	**PHS 100-3B12**
13	5,82	B	1 1/8	2 1/2	3 13/16	4 1/4	16,9	**PHS 100-3B13**
14	6,23	B	1 1/8	2 3/4	4 3/16	4 1/4	20,2	**PHS 100-3B14**
15	6,63	B	1 1/4	3 1/8	4 5/8	4 1/2	25,0	**PHS 100-3B15**
16	7,03	B	1 1/4	3 5/16	5	4 1/2	29,3	**PHS 100-3B16**
17	7,44	B	1 1/4	3 1/2	5 1/4	4 1/2	33,8	**PHS 100-3B17**
18	7,84	B	1 1/4	3 1/2	5 1/4	4 3/4	38,6	**PHS 100-3B18**
19	8,24	B	1 1/4	3 3/4	5 1/2	4 3/4	43,3	**PHS 100-3B19**
20	8,64	B	1 1/4	3 3/4	5 1/2	4 3/4	47,9	**PHS 100-3B20**
21	9,04	B	1 1/4	3 3/4	5 1/2	4 3/4	52,3	**PHS 100-3B21**
22	9,44	B	1 1/4	3 3/4	5 1/2	4 3/4	57,5	**PHS 100-3B22**
23	9,84	B	1 1/4	3 3/4	5 1/2	4 3/4	62,5	**PHS 100-3B23**
24	10,25	B	1 1/4	3 3/4	5 3/4	4 3/4	69,0	**PHS 100-3B24**
25	10,65	B	1 1/4	3 3/4	5 3/4	4 3/4	73,0	**PHS 100-3B25**
26	11,05	B	1 1/2	3 13/16	5 3/4	4 3/4	79,0	**PHS 100-3B26**
30	12,64	B	1 1/2	3 13/16	5 3/4	4 3/4	103,0	**PHS 100-3B30**
35	14,64	C	1 1/2	4	6	5	108,0	**PHS 100-3C35**
45	18,63	C	1 1/2	4	6	5	143,0	**PHS 100-3C45**
60	24,60	C	1 1/2	5 3/8	7 1/2	5	217,0	**PHS 100-3C60**
70	28,58	C	1 1/2	5 3/8	7 1/2	5	262,0	**PHS 100-3C70**
80	32,57	C	1 1/2	5 3/8	7 1/2	5	313,0	**PHS 100-3C80**

Максимальные значения диаметра отверстия предусматривают запас для стандартного шпоночного паза. В тех случаях, когда необходимость в применении шпоночного паза отсутствует или допускается использование неглубокого шпоночного паза, можно растачивать более широкое отверстие.

Шкивы

Шкивы

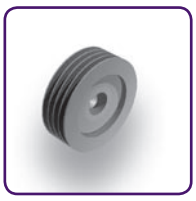

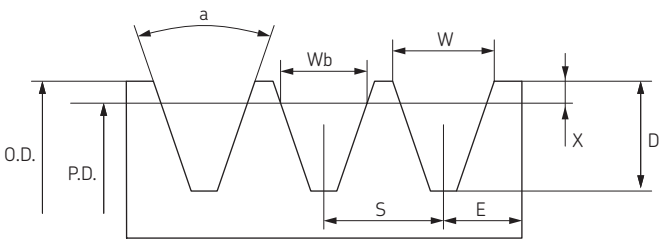

Шкивы для узких клиновых ремней

Выбор ремня	Диапазон диаметров делительной окружности	Угол канавки	Размеры					
		a	W	W_b	D	X	S	E
		°	мм	мм	мм	мм	мм	мм
SPZ	‹ 80 › 80	34° 38°	9,7	8,5	11	2	12	8
SPA	‹ 118 › 118	34° 38°	12,7	11	13,8	2,75	15	10
SPB	‹ 190 › 190	34° 38°	16,2	14	17,5	3,5	17	12,5
SPC	‹ 315 › 315	34° 38°	22	19	23,8	4,8	25,5	17

Шкивы для классических клиновых ремней

Выбор ремня	Диапазон диаметров делительной окружности	Угол канавки	Размеры				
		a	W	D	X	S	E
		°	дюймы	дюймы	дюймы	дюймы	дюймы
A-B	3,4 - 6,8 › 6,8	34° 38°	0,612 0,625	0,625	0,175	0,75	0,5
C	7,0 - 7,99 8,0 - 12,0 › 12,0	34° 36° 38°	0,879 0,887 0,895	0,78	0,2	1,00	0,688
D	12,0 - 12,99 13,0 - 17,0 › 17,0	34° 36° 38°	1,259 1,271 1,283	1,05	0,3	1,438	0,875
E	18,0 - 24,0 › 2 4,0	36° 38°	1,527 1,542	1,3	0,4	1,75	1,23

Шкивы для узких клиновых ремней стандарта США

Выбор ремня	Диапазон диаметров делительной окружности	Угол канавки	Размеры				
		a	W	D	X	S	E
		°	дюймы	дюймы	дюймы	дюймы	дюймы
3V	‹ 3,5 3,5 - 6 6,01 - 12, › 12	36° 38° 40° 42°	0,350	0,350	0,025	0,407	0,344
5V	‹ 10 10 - 16 › 16	38° 40° 42°	0,600	0,600	0,050	0,688	0,500
8V	‹ 16 16 - 22,4 › 22,4	38° 40° 42°	1,000	1,000	0,100	1,125	0,750

Шкивы SPZ

с конической втулкой

Профиль 1 SPZ

Диаметр делительной окружности	Наружный диаметр	Тип	Номер втулки	Диаметр отверстия		F	G	K	L	M	H	Масса без втулки	Обозначение
				мин	макс							кг	
50	54	9	1008	9	25	37	28	15	22	-	-	0,3	**PHP 1SPZ50TB**
56	60	9	1008	9	25	37	23	15	22	-	-	0,5	**PHP 1SPZ56TB**
60	64	9	1008	9	25	22	-	-	22	-	-	0,3	**PHP 1SPZ60TB**
63	67	1	1108	9	28	16	-	-	22	6	62	0,3	**PHP 1SPZ63TB**
67	71	1	1108	9	28	16	-	-	22	6	62	0,3	**PHP 1SPZ67TB**
71	75	1	1108	9	28	16	-	-	22	6	62	0,4	**PHP 1SPZ71TB**
75	79	1	1108	9	28	16	-	-	22	6	62	0,4	**PHP 1SPZ75TB**
80	84	1	1210	11	32	16	-	-	25	9	75	0,5	**PHP 1SPZ80TB**
85	89	1	1210	11	32	16	-	-	25	9	75	0,7	**PHP 1SPZ85TB**
90	94	1	1210	11	32	16	-	-	25	9	75	0,7	**PHP 1SPZ90TB**
95	99	1	1210	11	32	16	-	-	25	9	75	0,8	**PHP 1SPZ95TB**
100	104	1	1210	11	32	16	-	-	25	9	75	0,9	**PHP 1SPZ100TB**
106	110	1	1610	14	42	16	-	-	25	9	80	1,0	**PHP 1SPZ106TB**
112	116	1	1610	14	42	16	-	-	25	9	80	1,1	**PHP 1SPZ112TB**
118	122	1	1610	14	42	16	-	-	25	9	80	1,2	**PHP 1SPZ118TB**
125	129	1	1610	14	42	16	-	-	25	9	80	1,3	**PHP 1SPZ125TB**
132	136	1	1610	14	42	16	-	-	25	9	80	1,5	**PHP 1SPZ132TB**
140	144	1	1610	14	42	16	-	-	25	9	80	1,7	**PHP 1SPZ140TB**
150	154	1	1610	14	42	16	-	-	25	9	80	2,0	**PHP 1SPZ150TB**
160	164	1	1610	14	42	16	-	-	25	9	80	2,2	**PHP 1SPZ160TB**
170	174	1	1610	14	42	16	-	-	25	9	80	2,2	**PHP 1SPZ170TB**
180	184	1	1610	14	42	16	-	-	25	9	80	2,1	**PHP 1SPZ180TB**
190	194	8	1610	14	42	16	161	-	25	9	80	2,7	**PHP 1SPZ190TB**
200	204	8	2012	14	50	16	172	-	32	16	100	3,4	**PHP 1SPZ200TB**
224	228	8	2012	14	50	16	196	-	32	16	100	3,6	**PHP 1SPZ224TB**
250	254	4	2012	14	50	16	222	8	32	8	100	4,6	**PHP 1SPZ250TB**
280	284	4	2012	14	50	16	252	8	32	8	100	5,5	**PHP 1SPZ280TB**
315	319	4	2012	14	50	16	287	8	32	8	100	6,7	**PHP 1SPZ315TB**
355	359	4	2012	14	50	16	326	8	32	8	112	6,8	**PHP 1SPZ355TB**
400	404	4	2012	14	50	16	371	8	32	8	112	6,9	**PHP 1SPZ400TB**
450	454	4	2517	16	60	16	421	14,5	45	14,5	120	7,2	**PHP 1SPZ450TB**

Профиль 2 SPZ

Диаметр делительной окружности	Наружный диаметр	Тип	Номер втулки	Диаметр отверстия		F	G	K	L	M	H	Масса без втулки	Обозначение
				мин	макс							кг	
50	54	9	1008	9	25	49	28	27	22	-	-	0,4	**PHP 2SPZ50TB**
56	60	9	1108	9	28	49	35	27	22	-	-	0,5	**PHP 2SPZ56TB**
60	64	9	1108	9	28	49	36	27	22	-	-	0,7	**PHP 2SPZ60TB**
63	67	6	1108	9	28	28	40	6	22	-	-	0,3	**PHP 2SPZ63TB**
67	71	6	1108	9	28	28	42	6	22	-	-	0,4	**PHP 2SPZ67TB**
71	75	6	1108	9	28	28	42	6	22	-	-	0,5	**PHP 2SPZ71TB**
75	79	6	1210	11	32	28	51	3	25	-	-	0,5	**PHP 2SPZ75TB**
80	84	6	1210	11	32	28	51	3	25	-	-	0,6	**PHP 2SPZ80TB**
85	89	6	1610	14	42	28	60	3	25	-	-	0,6	**PHP 2SPZ85TB**
90	94	6	1610	14	42	28	61	3	25	-	-	0,7	**PHP 2SPZ90TB**
95	99	6	1610	14	42	28	66	3	25	-	-	0,8	**PHP 2SPZ95TB**
100	104	6	1610	14	42	28	71	3	25	-	-	0,9	**PHP 2SPZ100TB**
106	110	6	1610	14	42	28	76	3	25	-	-	1,1	**PHP 2SPZ106TB**
112	116	6	1610	14	42	28	84	3	25	-	-	1,3	**PHP 2SPZ112TB**
118	122	6	1610	14	42	28	90	3	25	-	-	1,5	**PHP 2SPZ118TB**
125	129	6	1610	14	42	28	97	3	25	-	-	1,7	**PHP 2SPZ125TB**
132	136	6	1610	14	42	28	104	3	25	-	-	2,0	**PHP 2SPZ132TB**
140	144	6	1610	14	42	28	112	3	25	-	-	2,4	**PHP 2SPZ140TB**
150	154	1	2012	14	50	28	-	-	32	4	100	2,6	**PHP 2SPZ150TB**
160	164	1	2012	14	50	28	-	-	32	4	100	3,1	**PHP 2SPZ160TB**
170	174	1	2012	14	50	28	-	-	32	4	100	2,8	**PHP 2SPZ170TB**
180	184	8	2012	14	50	28	152	-	32	4	100	2,9	**PHP 2SPZ180TB**
190	194	8	2012	14	50	28	161	-	32	4	100	3,1	**PHP 2SPZ190TB**
200	204	8	2012	14	50	28	171	-	32	4	100	3,4	**PHP 2SPZ200TB**
224	228	8	2012	14	50	28	196	-	32	4	100	4,5	**PHP 2SPZ224TB**
250	254	4	2012	14	50	28	222	2	32	2	100	5,4	**PHP 2SPZ250TB**
280	284	4	2012	14	50	28	252	2	32	2	100	6,2	**PHP 2SPZ280TB**
315	319	4	2012	14	50	28	286	2	32	2	100	7,2	**PHP 2SPZ315TB**
355	359	4	2012	14	50	28	326	2	32	2	112	8,6	**PHP 2SPZ355TB**
400	404	4	2517	16	60	28	371	8,5	45	8,5	120	9,9	**PHP 2SPZ400TB**
450	454	4	2517	16	60	28	421	8,5	45	8,5	120	11,2	**PHP 2SPZ450TB**

Размеры даны в мм, если не указано иное

Нефункциональные размеры могут незначительно изменяться

Тип 1

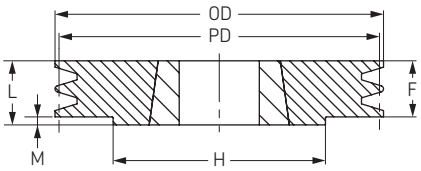

Тип 4

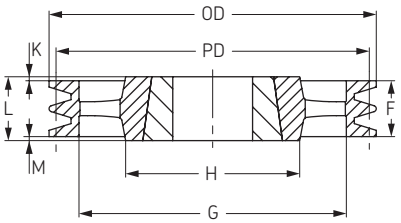

Тип 6

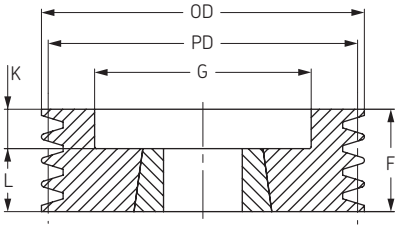

Тип 8

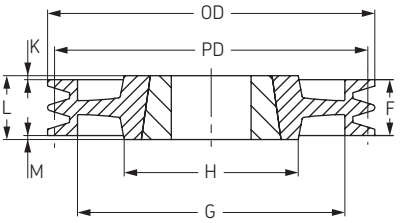

Тип 9

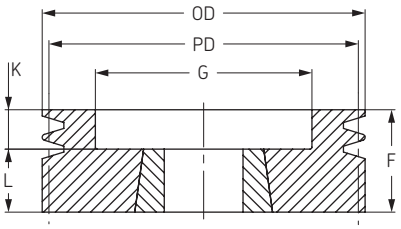

Шкивы SPZ

с конической втулкой

Профиль 3 SPZ

Диаметр делительной окружности	Наружный диаметр	Тип	Номер втулки	Диаметр отверстия		F	G	K	L	M	H	Масса без втулки	Обозначение
				Мин	Макс							кг	
63	67	6	1108	9	28	40	40	18	22	-	-	0,4	**PHP 3SPZ63TB**
67	71	6	1108	9	28	40	42	18	22	-	-	0,5	**PHP 3SPZ67TB**
71	75	6	1108	9	28	40	42	18	22	-	-	0,6	**PHP 3SPZ71TB**
75	79	6	1210	11	32	40	48	15	25	-	-	0,7	**PHP 3SPZ75TB**
80	84	6	1210	11	32	40	51	15	25	-	-	0,7	**PHP 3SPZ80TB**
85	89	6	1610	14	42	40	60	15	25	-	-	0,8	**PHP 3SPZ85TB**
90	94	6	1610	14	42	40	61	15	25	-	-	0,9	**PHP 3SPZ90TB**
95	99	6	1610	14	42	40	66	15	25	-	-	1,0	**PHP 3SPZ95TB**
100	104	6	1610	14	42	40	71	15	25	-	-	1,1	**PHP 3SPZ100TB**
106	110	6	1610	14	42	40	78	15	25	-	-	1,4	**PHP 3SPZ106TB**
112	116	6	2012	14	50	40	84	8	32	-	-	1,4	**PHP 3SPZ112TB**
118	122	6	2012	14	50	40	92	8	32	-	-	1,7	**PHP 3SPZ118TB**
125	129	2	2012	14	50	40	97	-	32	8	-	2,0	**PHP 3SPZ125TB**
132	136	2	2012	14	50	40	104	-	32	8	-	2,3	**PHP 3SPZ132TB**
140	144	2	2012	14	50	40	112	-	32	8	-	2,7	**PHP 3SPZ140TB**
150	154	2	2012	14	50	40	122	-	32	8	-	3,3	**PHP 3SPZ150TB**
160	164	2	2012	14	50	40	132	-	32	8	-	3,9	**PHP 3SPZ160TB**
170	174	2	2012	14	50	40	141	-	32	4	-	3,2	**PHP 3SPZ170TB**
180	184	2	2012	14	50	40	152	-	32	8	-	3,4	**PHP 3SPZ180TB**
190	194	7	2012	14	50	40	161	4	32	4	100	3,4	**PHP 3SPZ190TB**
200	204	7	2012	14	50	40	172	4	32	4	100	3,9	**PHP 3SPZ200TB**
224	228	7	2012	14	50	40	196	4	32	4	100	5,4	**PHP 3SPZ224TB**
250	254	5	2012	14	50	40	222	4	32	4	100	6,4	**PHP 3SPZ250TB**
280	284	4	2517	16	60	40	252	2,5	45	2,5	120	8,3	**PHP 3SPZ280TB**
315	319	4	2517	16	60	40	287	2,5	45	2,5	120	10,1	**PHP 3SPZ315TB**
355	359	4	2517	16	60	40	326	2,5	45	2,5	120	11,7	**PHP 3SPZ355TB**
400	404	4	2517	16	60	40	371	2,5	45	2,5	120	13,3	**PHP 3SPZ400TB**
450	454	4	2517	16	60	40	421	2,5	45	2,5	120	14,6	**PHP 3SPZ450TB**
500	504	4	2517	16	60	40	471	2,5	45	2,5	120	15,8	**PHP 3SPZ500TB**
630	634	4	2517	16	60	40	601	5,5	45	2,5	120	17,0	**PHP 3SPZ630TB**
800	804	4	3020	25	75	40	771	5,5	51	2,5	150	33,0	**PHP 3SPZ800TB**

Профиль 4 SPZ

Диаметр делительной окружности	Наружный диаметр	Тип	Номер втулки	Диаметр отверстия		F	G	K	L	M	H	Масса без втулки	Обозначение
				Мин	Макс							кг	
63	67	6	1108	9	28	52	38	30	22	-	-	0,5	**PHP 4SPZ63TB**
67	71	6	1108	9	28	52	41	30	22	-	-	0,6	**PHP 4SPZ67TB**
71	75	6	1108	9	28	52	45	30	22	-	-	0,7	**PHP 4SPZ71TB**
75	79	6	1210	11	32	52	46	27	25	-	-	0,8	**PHP 4SPZ75TB**
80	84	6	1210	11	32	52	51	27	25	-	-	0,9	**PHP 4SPZ80TB**
85	89	6	1610	14	42	52	60	27	25	-	-	1,0	**PHP 4SPZ85TB**
90	94	6	1610	14	42	52	61	27	25	-	-	1,1	**PHP 4SPZ90TB**
95	99	6	1610	14	42	52	66	27	25	-	-	1,3	**PHP 4SPZ95TB**
100	104	6	1610	14	42	52	72	27	25	-	-	1,4	**PHP 4SPZ100TB**
106	110	6	1610	14	42	52	80	27	25	-	-	1,6	**PHP 4SPZ106TB**
112	116	6	2012	14	50	52	86	20	32	-	-	1,7	**PHP 4SPZ112TB**
118	122	6	2012	14	50	52	92	20	32	-	-	2,0	**PHP 4SPZ118TB**
125	129	2	2012	14	50	52	99	-	32	20	-	2,3	**PHP 4SPZ125TB**
132	136	2	2012	14	50	52	104	-	32	20	-	2,6	**PHP 4SPZ132TB**
140	144	2	2012	14	50	52	112	-	32	20	-	3,1	**PHP 4SPZ140TB**
150	154	2	2517	16	60	52	122	-	45	7	-	3,8	**PHP 4SPZ150TB**
160	164	2	2517	16	60	52	132	-	45	7	-	4,6	**PHP 4SPZ160TB**
170	174	2	2517	16	65	52	141	-	45	7	-	5,5	**PHP 4SPZ170TB**
180	184	2	2517	16	60	52	152	-	45	7	-	6,3	**PHP 4SPZ180TB**
190	194	7	2517	16	65	52	161	3,5	45	3,5	120	5,3	**PHP 4SPZ190TB**
200	204	7	2517	16	60	52	172	3,5	45	3,5	120	5,4	**PHP 4SPZ200TB**
224	228	7	2517	16	60	52	196	3,5	45	3,5	120	7,0	**PHP 4SPZ224TB**
250	254	7	2517	16	60	52	222	3,5	45	3,5	120	8,0	**PHP 4SPZ250TB**
280	284	7	2517	16	60	52	252	3,5	45	3,5	120	9,5	**PHP 4SPZ280TB**
315	319	7	2517	16	60	52	287	3,5	45	3,5	120	12,1	**PHP 4SPZ315TB**
355	359	5	2517	16	60	52	326	3,5	45	3,5	120	12,8	**PHP 4SPZ355TB**
400	404	5	2517	16	60	52	371	3,5	45	3,5	120	13,6	**PHP 4SPZ400TB**
450	454	5	3020	25	75	52	421	0,5	51	0,5	150	14,5	**PHP 4SPZ450TB**
500	504	5	3020	25	75	52	471	0,5	51	0,5	150	17,3	**PHP 4SPZ500TB**
630	634	4	3020	25	75	52	601	12	76	12	150	23,0	**PHP 4SPZ630TB**
800	804	4	3030	35	75	52	771	12	76	12	150	36,0	**PHP 4SPZ800TB**

Размеры даны в мм, если не указано иное

Нефункциональные размеры могут незначительно изменяться

Тип 2

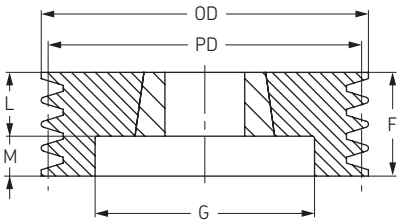

Тип 4

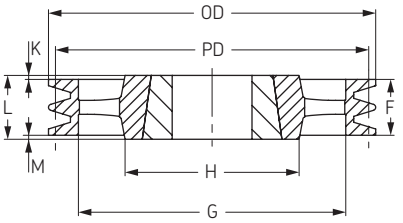

Тип 5

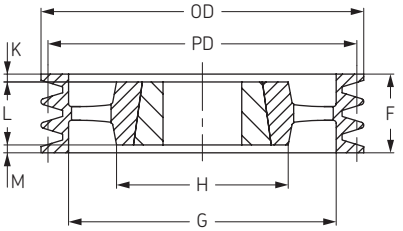

Тип 6

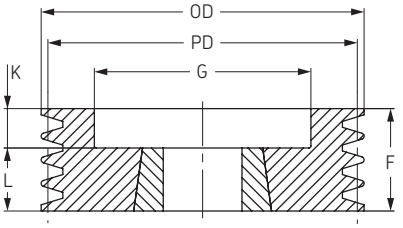

Тип 7

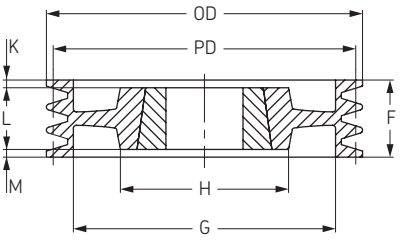

Шкивы SPZ

с конической втулкой

Профиль 5 SPZ

Диаметр делительной окружности	Наружный диаметр	Тип	Номер втулки	Диаметр отверстия		F	G	K	L	M	H	Масса без втулки	Обозначение
				Мин	Макс							кг	
85	89	6	1610	14	42	64	60	39	25	-	-	1,3	**PHP 5SPZ85TB**
90	94	6	1610	14	42	64	61	39	25	-	-	1,3	**PHP 5SPZ90TB**
95	99	6	1610	14	42	64	66	39	25	-	-	1,5	**PHP 5SPZ95TB**
100	104	6	2012	14	50	64	72	32	32	-	-	1,6	**PHP 5SPZ100TB**
106	110	6	2012	14	50	64	78	32	32	-	-	1,8	**PHP 5SPZ106TB**
112	116	6	2012	14	50	64	84	32	32	-	-	2,0	**PHP 5SPZ112TB**
118	122	6	2012	14	50	64	90	32	32	-	-	2,3	**PHP 5SPZ118TB**
125	129	6	2012	14	50	64	97	32	32	-	-	2,7	**PHP 5SPZ125TB**
132	136	6	2517	16	60	64	104	19	45	-	-	2,8	**PHP 5SPZ132TB**
140	144	2	2517	16	60	64	112	-	45	19	-	3,4	**PHP 5SPZ140TB**
150	154	2	2517	16	60	64	122	-	45	19	-	4,3	**PHP 5SPZ150TB**
160	164	2	2517	16	60	64	132	-	45	19	-	5,1	**PHP 5SPZ160TB**
170	174	2	2517	16	60	64	141	-	45	19	-	5,7	**PHP 5SPZ170TB**
180	184	2	2517	16	60	64	152	-	45	19	-	6,8	**PHP 5SPZ180TB**
190	194	7	2517	16	60	64	161	9,5	45	9,5	-	7,8	**PHP 5SPZ190TB**
200	204	7	2517	16	60	64	172	9,5	45	9,5	-	8,8	**PHP 5SPZ200TB**
224	228	7	2517	16	60	64	196	9,5	45	9,5	120	8,8	**PHP 5SPZ224TB**
250	254	5	2517	16	60	64	222	9,5	45	9,5	120	9,0	**PHP 5SPZ250TB**
280	284	5	2517	16	60	64	252	9,5	45	9,5	120	11,0	**PHP 5SPZ280TB**
315	319	5	2517	16	60	64	287	9,5	45	9,5	120	13,3	**PHP 5SPZ315TB**
355	359	5	2517	16	60	64	326	9,5	45	9,5	120	13,0	**PHP 5SPZ355TB**
400	404	5	3020	25	75	64	371	6,5	51	6,5	150	15,6	**PHP 5SPZ400TB**
450	454	5	3020	25	75	64	421	6,5	51	6,5	150	19,0	**PHP 5SPZ450TB**
500	504	4	3020	25	75	64	471	6	51	6	150	22,6	**PHP 5SPZ500TB**
630	634	4	3020	25	75	64	601	6	51	6	150	29,0	**PHP 5SPZ630TB**
800	804	4	3535	35	90	64	771	12,5	89	12,5	170	44,1	**PHP 5SPZ800TB**

Профиль 6 SPZ

Диаметр делительной окружности	Наружный диаметр	Тип	Номер втулки	Диаметр отверстия		F	G	K	L	M	H	Масса без втулки	Обозначение
				Мин	Макс							кг	
85	89	6	1610	14	42	76	61	51	25	-	-	1,3	**PHP 6SPZ85TB**
90	94	6	1610	14	42	76	61	51	25	-	-	1,5	**PHP 6SPZ90TB**
95	99	6	1610	14	42	76	66	51	25	-	-	1,7	**PHP 6SPZ95TB**
100	104	6	2012	14	50	76	72	44	32	-	-	1,9	**PHP 6SPZ100TB**
106	110	6	2012	14	50	76	78	44	32	-	-	2,0	**PHP 6SPZ106TB**
112	116	6	2012	14	50	76	84	44	32	-	-	2,3	**PHP 6SPZ112TB**
118	122	6	2517	16	60	76	90	31	45	-	-	2,3	**PHP 6SPZ118TB**
125	129	6	2517	16	60	76	97	31	45	-	-	2,7	**PHP 6SPZ125TB**
132	136	6	2517	16	60	76	104	31	45	-	-	3,2	**PHP 6SPZ132TB**
140	144	2	2517	16	60	76	112	-	45	31	-	3,8	**PHP 6SPZ140TB**
150	154	2	2517	16	60	76	122	-	45	31	-	4,6	**PHP 6SPZ150TB**
160	164	2	2517	16	60	76	132	-	45	31	-	5,5	**PHP 6SPZ160TB**
170	174	2	2517	16	65	76	141	-	45	31	-	6,5	**PHP 6SPZ170TB**
180	184	2	2517	16	60	76	152	-	45	31	-	7,3	**PHP 6SPZ180TB**
190	194	7	2517	16	65	76	161	15,5	45	15,5	120	8,4	**PHP 6SPZ190TB**
200	204	7	2517	16	60	76	172	15,5	45	15,5	120	9,4	**PHP 6SPZ200TB**
224	228	7	2517	16	60	76	196	15,5	45	15,5	120	9,7	**PHP 6SPZ224TB**
250	254	5	2517	16	60	76	222	15,5	45	15,5	120	11,8	**PHP 6SPZ250TB**
280	284	5	2517	16	60	76	252	15,5	45	15,5	120	12,8	**PHP 6SPZ280TB**
315	319	5	2517	16	60	76	287	15,5	45	15,5	120	13,8	**PHP 6SPZ315TB**
355	359	5	2517	16	60	76	326	15,5	45	15,5	125	15,0	**PHP 6SPZ355TB**
400	404	5	3020	25	75	76	371	-	76	-	150	18,3	**PHP 6SPZ400TB**
450	454	5	3020	25	75	76	421	-	76	-	150	21,5	**PHP 6SPZ450TB**
500	504	5	3020	25	75	76	471	-	76	-	150	24,6	**PHP 6SPZ500TB**
630	634	4	3525	35	90	76	601	6,5	89	6,5	170	35,0	**PHP 6SPZ630TB**
800	804	4	3535	35	90	76	771	6,5	89	6,5	170	57,9	**PHP 6SPZ800TB**

Размеры даны в мм, если не указано иное

Нефункциональные размеры могут незначительно изменяться

Тип 2

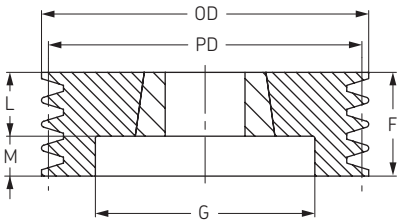

Тип 4

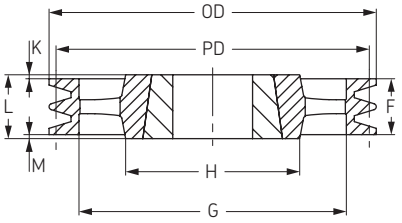

Тип 5

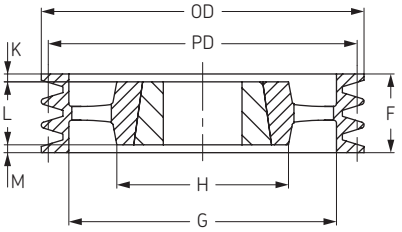

Тип 6

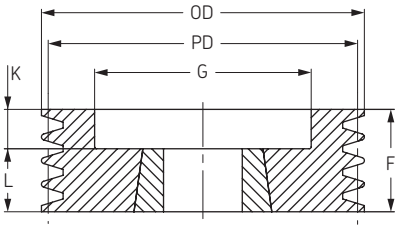

Тип 7

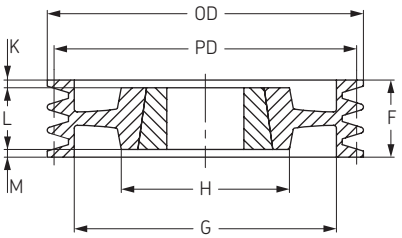

Шкивы SPZ

с конической втулкой

Профиль 8 SPZ

Диаметр делительной окружности	Наружный диаметр	Тип	Номер втулки	Диаметр отверстия		F	G	K	L	M	H	Масса без втулки	Обозначение
				Мин	Макс							кг	
140	144	3	2517	16	60	100	112	27,5	45	27,5	-	4,0	**PHP 8SPZ140TB**
150	154	3	2517	16	60	100	122	27,5	45	27,5	-	5,1	**PHP 8SPZ150TB**
160	164	3	2517	16	60	100	132	27,5	45	27,5	-	5,6	**PHP 8SPZ160TB**
180	184	3	3020	25	60	100	152	27,5	45	27,5	-	7,1	**PHP 8SPZ180TB**
200	204	3	3020	25	75	100	171	24,5	51	24,5	-	9,3	**PHP 8SPZ200TB**
224	228	3	3020	25	75	100	195	24,5	51	24,5	-	11,8	**PHP 8SPZ224TB**
250	254	7	3020	25	75	100	221	24,5	51	24,5	150	10,5	**PHP 8SPZ250TB**
280	284	5	3020	25	75	100	252	24,5	51	24,5	150	10,8	**PHP 8SPZ280TB**
355	359	5	3030	35	75	100	326	12	76	12	150	16,0	**PHP 8SPZ355TB**
400	404	5	3030	35	75	100	371	12	76	12	150	18,2	**PHP 8SPZ400TB**
450	454	5	3535	35	90	100	421	5,5	89	5,5	170	24,0	**PHP 8SPZ450TB**

Размеры даны в мм, если не указано иное

Нефункциональные размеры могут незначительно изменяться

Тип 3

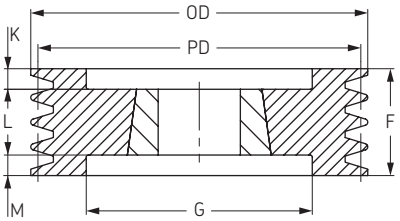

Тип 5

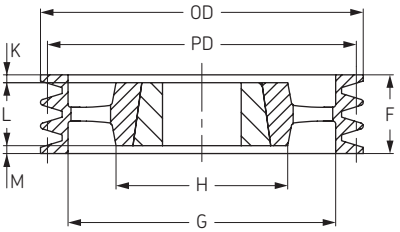

Тип 7

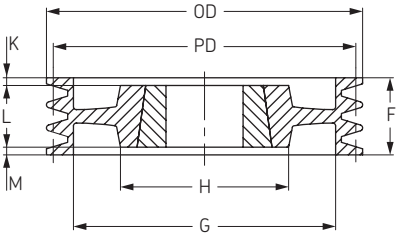

Шкивы SPA

с конической втулкой

Профиль 1 SPA

Диаметр делительной окружности	Наружный диаметр	Тип	Номер втулки	Диаметр отверстия		F	G	K	L	M	H	Масса без втулки	Обозначение
				Мин	Макс							кг	
63	68,5	9	1008	9	25	40	38	18	22	-	-	0,8	**PHP 1SPA63TB**
67	72,5	1	1108	9	28	20	-	-	22	2	62	0,5	**PHP 1SPA67TB**
71	76,5	1	1108	9	28	20	-	-	22	2	62	0,5	**PHP 1SPA71TB**
75	80,5	1	1108	9	28	22	-	-	22	2	62	0,4	**PHP 1SPA75TB**
80	85,5	1	1210	11	32	20	-	-	25	5	75	0,5	**PHP 1SPA80TB**
85	90,5	1	1210	11	32	20	-	-	25	5	75	0,6	**PHP 1SPA85TB**
90	95,5	1	1210	11	32	20	-	-	25	5	75	0,7	**PHP 1SPA90TB**
95	100,5	1	1210	11	32	20	-	-	25	5	75	0,9	**PHP 1SPA95TB**
100	105,5	1	1610	14	42	20	-	-	25	5	80	0,8	**PHP 1SPA100TB**
106	111,5	1	1610	14	42	20	-	-	25	5	80	0,9	**PHP 1SPA106TB**
112	117,5	1	1610	14	42	20	-	-	25	5	80	1,1	**PHP 1SPA112TB**
118	123,5	1	1610	14	42	20	-	-	25	5	80	1,2	**PHP 1SPA118TB**
125	130,5	1	1610	14	42	20	-	-	25	5	80	1,4	**PHP 1SPA125TB**
132	137,5	1	1610	14	42	20	-	-	25	5	80	1,6	**PHP 1SPA132TB**
140	145,5	1	1610	14	42	20	-	-	25	5	80	1,8	**PHP 1SPA140TB**
150	155,5	1	1610	14	42	20	-	-	25	5	80	2,1	**PHP 1SPA150TB**
160	165,5	1	1610	14	42	20	-	-	25	5	80	2,4	**PHP 1SPA160TB**
170	175,5	1	1610	14	42	20	-	-	25	5	80	1,1	**PHP 1SPA170TB**
180	185,5	1	1610	14	42	20	-	-	25	5	80	2,3	**PHP 1SPA180TB**
190	195,5	1	2012	14	42	20	-	-	25	5	80	2,7	**PHP 1SPA190TB**
200	205,5	8	2012	14	50	20	165	6	32	6	100	2,3	**PHP 1SPA200TB**
212	217,5	8	2012	14	50	20	177	6	32	6	100	3,5	**PHP 1SPA212TB**
224	229,5	8	2012	14	50	20	189	6	32	6	100	4,0	**PHP 1SPA224TB**
250	255,5	8	2012	14	50	20	215	6	32	6	100	4,8	**PHP 1SPA250TB**
280	285,5	8	2012	14	50	20	245	6	32	6	100	6,3	**PHP 1SPA280TB**
315	320,5	8	2012	14	50	20	280	6	32	6	100	7,2	**PHP 1SPA315TB**
355	360,5	4	2012	14	50	20	320	6	32	6	100	7,6	**PHP 1SPA355TB**
400	405,5	4	2012	14	50	20	365	6	32	6	100	7,9	**PHP 1SPA400TB**
450	455,5	4	2012	16	60	20	415	6	32	6	100	8,4	**PHP 1SPA450TB**
500	505,5	4	2517	16	60	20	465	-	45	25	120	9,4	**PHP 1SPA500TB**
630	635,5	4	2517	16	60	20	595	-	45	25	120	13,1	**PHP 1SPA630TB**

Профиль 2 SPA

Диаметр делительной окружности	Наружный диаметр	Тип	Номер втулки	Диаметр отверстия		F	G	K	L	M	H	Масса без втулки	Обозначение
				Мин	Макс							кг	
63	68,5	9	1008	9	28	55	36	33	22	-	-	0,6	**PHP 2SPA63TB**
67	72,5	6	1108	9	28	35	37	13	22	-	-	0,4	**PHP 2SPA67TB**
71	76,5	6	1108	9	28	35	40	13	22	-	-	0,5	**PHP 2SPA71TB**
75	80,5	6	1108	9	28	35	44	10	25	-	-	0,7	**PHP 2SPA75TB**
80	85,5	6	1210	11	32	35	47	10	25	-	-	0,6	**PHP 2SPA80TB**
85	90,5	6	1210	11	32	35	50	10	25	-	-	0,7	**PHP 2SPA85TB**
90	95,5	6	1610	14	42	35	60	10	25	-	-	0,7	**PHP 2SPA90TB**
95	100,5	6	1610	14	42	35	64	10	25	-	-	0,9	**PHP 2SPA95TB**
100	105,5	6	1610	14	42	35	70	10	25	-	-	1,1	**PHP 2SPA100TB**
106	111,5	6	1610	14	42	35	76	10	25	-	-	1,2	**PHP 2SPA106TB**
112	117,5	6	1610	14	42	35	80	10	25	-	-	1,4	**PHP 2SPA112TB**
118	123,5	6	1610	14	42	35	86	10	25	-	-	1,6	**PHP 2SPA118TB**
125	130,5	6	1610	14	42	35	90	10	25	-	-	1,9	**PHP 2SPA125TB**
132	137,5	6	2012	14	50	35	98	3	32	-	-	2,1	**PHP 2SPA132TB**
140	145,5	6	2012	14	50	35	106	3	32	-	-	2,6	**PHP 2SPA140TB**
150	155,5	6	2012	14	50	35	116	3	32	-	-	3,2	**PHP 2SPA150TB**
160	165,5	6	2012	14	50	35	125	3	32	-	-	3,8	**PHP 2SPA160TB**
170	175,5	6	2012	14	50	35	135	3	32	-	-	4,5	**PHP 2SPA170TB**
180	185,5	7	2012	14	50	35	148	1,5	32	1,5	100	5,2	**PHP 2SPA180TB**
190	195,5	7	2517	16	60	35	158	1,5	32	1,5	100	4,4	**PHP 2SPA190TB**
200	205,5	8	2517	16	60	35	165	5	45	5	120	4,9	**PHP 2SPA200TB**
212	217,5	8	2517	16	65	35	177	5	45	5	120	5,8	**PHP 2SPA212TB**
224	229,5	8	2517	16	60	35	189	-	45	10	120	6,6	**PHP 2SPA224TB**
250	255,5	8	2517	16	60	35	215	5	45	5	120	6,8	**PHP 2SPA250TB**
280	285,5	8	2517	16	60	35	245	-	45	10	120	8,3	**PHP 2SPA280TB**
315	320,5	8	2517	16	60	35	280	-	45	10	120	10,2	**PHP 2SPA315TB**
355	360,5	4	2517	16	60	35	320	-	45	10	120	10,5	**PHP 2SPA355TB**
400	405,5	4	2517	16	60	35	365	-	45	10	120	11,3	**PHP 2SPA400TB**
450	455,5	4	2517	16	60	35	465	-	45	10	120	15,0	**PHP 2SPA450TB**
500	505,5	4	2517	16	60	35	525	-	51	16	150	18,7	**PHP 2SPA500TB**
630	635,5	4	3020	25	75	35	595		51	16	150	22,0	**PHP 2SPA630TB**

Размеры даны в мм, если не указано иное

Нефункциональные размеры могут незначительно изменяться

Тип 1

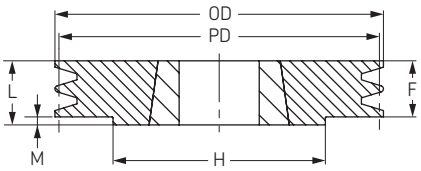

Тип 4

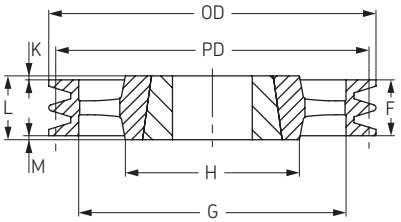

Тип 6

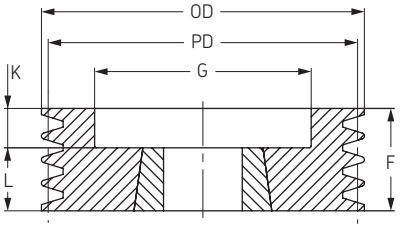

Тип 7

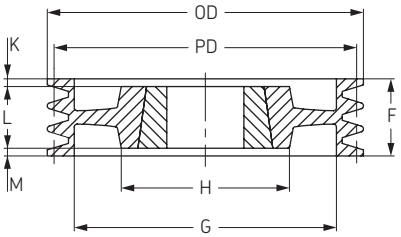

Тип 8

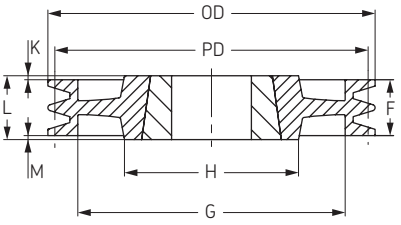

Тип 9

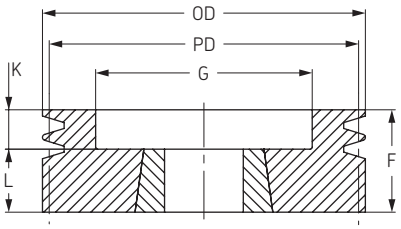

Шкивы SPA

с конической втулкой

Профиль 3 SPA

Диаметр делительной окружности	Наружный диаметр	Тип	Номер втулки	Диаметр отверстия		F	G	K	L	M	H	Масса без втулки	Обозначение
				Мин	Макс							кг	
71	76,5	6	1108	9	28	50	40	28	22	-	-	0,7	**PHP 3SPA71TB**
75	80,5	6	1210	9	32	50	44	25	25	-	-	0,8	**PHP 3SPA75TB**
80	85,5	6	1210	11	32	50	47	25	25	-	-	0,9	**PHP 3SPA80TB**
85	90,5	6	1210	11	32	50	50	25	25	-	-	1	**PHP 3SPA85TB**
90	95,5	6	1610	14	42	50	60	25	25	-	-	1	**PHP 3SPA90TB**
95	100,5	6	1610	14	42	50	64	25	25	-	-	1,2	**PHP 3SPA95TB**
100	105,5	2	1610	14	42	50	70	-	25	25	-	1,3	**PHP 3SPA100TB**
106	111,5	2	1610	14	42	50	76	-	25	25	-	1,6	**PHP 3SPA106TB**
112	117,5	6	2012	14	50	50	83	18	32	-	-	1,6	**PHP 3SPA112TB**
118	123,5	2	2012	14	50	50	86	-	32	18	-	1,9	**PHP 3SPA118TB**
125	130,5	2	2012	14	50	50	92	-	32	18	-	2,3	**PHP 3SPA125TB**
132	137,5	2	2012	14	50	50	98	-	32	18	-	2,6	**PHP 3SPA132TB**
140	145,5	6	2517	16	60	50	106	5	45	-	-	2,9	**PHP 3SPA140TB**
150	155,5	6	2517	16	60	50	116	5	45	-	-	3,7	**PHP 3SPA150TB**
160	165,5	6	2517	16	60	50	126	5	45	-	-	4,5	**PHP 3SPA160TB**
170	175,5	6	2517	16	60	50	138	5	45	-	-	5	**PHP 3SPA170TB**
180	185,5	6	2517	16	60	50	146	5	45	-	-	6,2	**PHP 3SPA180TB**
190	195,5	6	2517	16	60	50	158	5	45	-	-	7	**PHP 3SPA190TB**
200	205,5	7	2517	16	60	50	165	2,5	45	2,5	120	5,6	**PHP 3SPA200TB**
212	217,5	7	2517	16	60	50	177	2,5	45	2,5	120	6,6	**PHP 3SPA212TB**
224	229,5	7	2517	16	60	50	189	2,5	45	2,5	120	7,5	**PHP 3SPA224TB**
250	255,5	7	2517	16	60	50	215	2,5	45	2,5	120	8,6	**PHP 3SPA250TB**
280	285,5	7	2517	16	60	50	245	2,5	45	2,5	120	10	**PHP 3SPA280TB**
315	320,5	8	3020	25	75	50	280	0,5	51	0,5	160	12,8	**PHP 3SPA315TB**
355	360,5	4	3020	25	75	50	320	0,5	51	0,5	150	13,4	**PHP 3SPA355TB**
400	405,5	4	3020	25	75	50	365	0,5	51	0,5	150	15,9	**PHP 3SPA400TB**
450	455,5	4	3020	25	75	50	415	0,5	51	0,5	150	19,3	**PHP 3SPA450TB**
500	505,5	4	3020	25	75	50	465	0,5	51	0,5	150	22,6	**PHP 3SPA500TB**
560	565,5	4	3020	25	75	50	525	0,5	51	0,5	150	23,5	**PHP 3SPA560TB**
630	635,5	4	3020	25	75	50	595	0,5	51	0,5	150	27,5	**PHP 3SPA630TB**
800	805,5	4	3535	35	90	50	765	19,5	89	19,5	170	40,8	**PHP 3SPA800TB**
1000	1005,5	4	3535	35	90	50	965	19,5	89	19,5	178	50	**PHP 3SPA1000TB**

Профиль 4 SPA

Диаметр делительной окружности	Наружный диаметр	Тип	Номер втулки	Диаметр отверстия		F	G	K	L	M	H	Масса без втулки	Обозначение
				Мин	Макс							кг	
90	95,5	3	1615	14	42	65	64	13,5	38	13,5	-	1,2	**PHP 4SPA90TB**
95	100,5	3	1615	14	42	65	64	13,5	38	13,5	-	1,4	**PHP 4SPA95TB**
100	105,5	2	1615	14	42	65	70	-	38	27	-	1,6	**PHP 4SPA100TB**
106	111,5	6	2012	14	50	65	76	33	32	-	-	1,7	**PHP 4SPA106TB**
112	117,5	6	2012	14	50	65	80	33	32	-	-	2	**PHP 4SPA112TB**
118	123,5	2	2012	14	50	65	86	-	32	33	-	2,3	**PHP 4SPA118TB**
125	130,5	2	2012	14	50	65	92	-	32	33	-	2,7	**PHP 4SPA125TB**
132	137,5	2	2517	16	60	65	98	-	45	20	-	2,9	**PHP 4SPA132TB**
140	145,5	2	2517	16	60	65	106	-	45	20	-	3,5	**PHP 4SPA140TB**
150	155,5	2	2517	16	60	65	116	-	45	20	-	4,2	**PHP 4SPA150TB**
160	165,5	2	2517	16	60	65	126	-	45	20	-	5,1	**PHP 4SPA160TB**
170	175,5	2	2517	16	60	65	138	-	45	20	-	6	**PHP 4SPA170TB**
180	185,5	2	2517	16	60	65	146	-	45	20	-	6,9	**PHP 4SPA180TB**
190	195,5	2	3020	25	60	65	158	-	45	20	-	7,2	**PHP 4SPA190TB**
200	205,5	2	3020	25	75	65	165	-	51	14	-	8,4	**PHP 4SPA200TB**
212	217,5	2	3020	25	75	65	177	-	51	14	-	9,9	**PHP 4SPA212TB**
224	229,5	2	3020	25	75	65	189	-	51	14	-	11,4	**PHP 4SPA224TB**
250	255,5	7	3020	25	75	65	215	7	51	7	150	10,5	**PHP 4SPA250TB**
280	285,5	7	3020	25	75	65	245	7	51	7	150	11,6	**PHP 4SPA280TB**
315	320,5	7	3020	25	75	65	280	7	51	7	150	13,8	**PHP 4SPA315TB**
355	360,5	5	3020	25	75	65	320	7	51	7	150	15,8	**PHP 4SPA355TB**
400	405,5	5	3020	25	75	65	365	7	51	7	150	17,7	**PHP 4SPA400TB**
450	455,5	5	3020	25	75	65	415	7	51	7	150	23,2	**PHP 4SPA450TB**
500	505,5	5	3020	25	75	65	465	7	51	7	150	27,4	**PHP 4SPA500TB**
560	565,5	4	3535	35	90	65	525	12	89	12	170	30,5	**PHP 4SPA560TB**
630	635,5	4	3535	35	90	65	595	12	89	12	170	34,1	**PHP 4SPA630TB**
800	805,5	4	3535	35	90	65	765	12	89	12	170	50,8	**PHP 4SPA800TB**
1000	1005,5	4	4040	40	90	65	965	18,5	102	18,5	216	62	**PHP 4SPA1000TB**

Размеры даны в мм, если не указано иное

Нефункциональные размеры могут незначительно изменяться

Тип 2

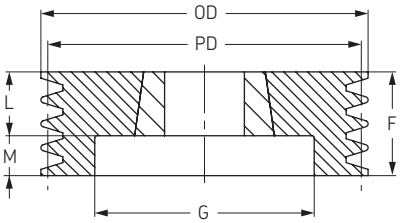

Тип 3

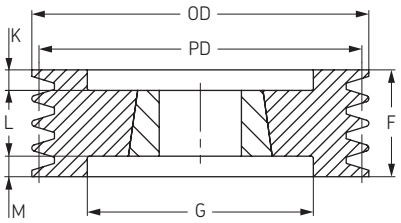

Тип 4

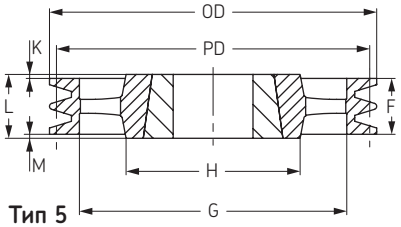

Тип 5

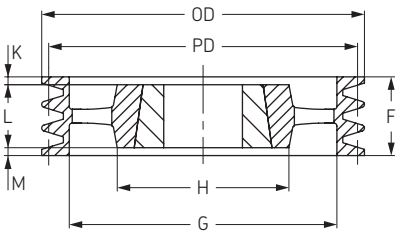

Тип 6

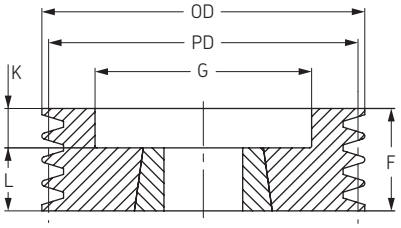

Тип 7

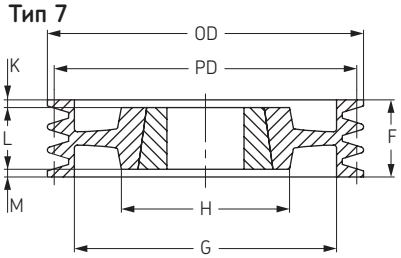

Тип 8

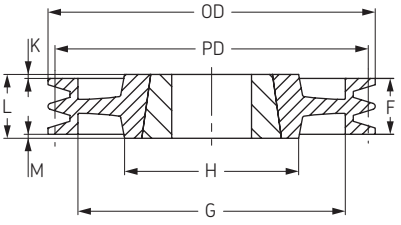

Шкивы SPA

с конической втулкой

Профиль 5 SPA

Диаметр делительной окружности	Наружный диаметр	Тип	Номер втулки	Диаметр отверстия		F	G	K	L	M	H	Масса без втулки	Обозначение
				Мин	Макс							кг	
100	105,5	2	1615	14	42	80	70	-	38	42	-	1,9	**PHP 5SPA100TB**
106	111,5	6	2012	14	50	80	76	48	32	-	-	2,1	**PHP 5SPA106TB**
112	117,5	6	2012	14	50	80	80	48	32	-	-	2,4	**PHP 5SPA112TB**
118	123,5	2	2012	14	50	80	86	-	32	48	-	2,7	**PHP 5SPA118TB**
125	130,5	3	2012	14	50	80	92	24	32	24	-	3,1	**PHP 5SPA125TB**
132	137,5	3	2517	16	60	80	98	17,5	45	17,5	-	3,2	**PHP 5SPA132TB**
140	145,5	3	2517	16	60	80	106	17,5	45	17,5	-	3,9	**PHP 5SPA140TB**
150	155,5	3	2517	16	60	80	116	17,5	45	17,5	-	4,7	**PHP 5SPA150TB**
160	165,5	3	2517	16	60	80	126	17,5	45	17,5	-	5,6	**PHP 5SPA160TB**
170	175,5	3	3020	25	75	80	146	17,5	45	17,5	-	6,2	**PHP 5SPA170TB**
180	185,5	3	3020	25	75	80	165	14,5	51	14,5	-	6,8	**PHP 5SPA180TB**
190	195,5	2	3020	25	75	80	189	-	51	29	-	7,4	**PHP 5SPA190TB**
200	205,5	3	3020	25	75	80	215	14,5	51	14,5	-	9,1	**PHP 5SPA200TB**
212	217,5	2	3020	25	75	80	245	-	51	29	-	10,7	**PHP 5SPA212TB**
224	229,5	2	3020	25	75	80	280	-	51	29	-	12,3	**PHP 5SPA224TB**
250	255,5	7	3020	25	75	80	215	14,5	51	14,5	150	11,7	**PHP 5SPA250TB**
280	285,5	8	3525	35	90	80	245	4,5	89	4,5	170	17,4	**PHP 5SPA280TB**
315	320,5	8	3525	35	90	80	280	4,5	89	4,5	170	20,0	**PHP 5SPA315TB**
355	360,5	4	3525	35	90	80	320	4,5	89	4,5	170	22,8	**PHP 5SPA355TB**
400	405,5	4	3525	35	90	80	365	4,5	89	4,5	170	24,8	**PHP 5SPA400TB**
450	455,5	4	3525	35	90	80	415	4,5	89	4,5	170	28,5	**PHP 5SPA450TB**
500	505,5	4	3525	35	90	80	465	4,5	89	4,5	170	31,7	**PHP 5SPA500TB**
560	565,5	4	3525	35	90	80	525	4,5	89	4,5	170	35,0	**PHP 5SPA560TB**
630	635,5	4	3525	35	90	80	595	4,5	89	4,5	170	42,0	**PHP 5SPA630TB**
800	805,5	4	4030	40	100	80	765	11	102	11	216	60,0	**PHP 5SPA800TB**
1000	1005,5	4	4545	55	110	80	965	17	114	17	225	70,0	**PHP 5SPA1000TB**

Профиль 6 SPA

Диаметр делительной окружности	Наружный диаметр	Тип	Номер втулки	Диаметр отверстия		F	G	K	L	M	H	Масса без втулки	Обозначение
				Мин	Макс							кг	
100	105,5	3	1610	14	42	95	70	28,5	38	28,5	-	2,2	**PHP 6SPA100TB**
106	111,5	6	2012	14	50	95	76	63	32	-	-	2,5	**PHP 6SPA106TB**
112	117,5	6	2012	14	50	95	80	63	32	-	-	2,8	**PHP 6SPA112TB**
118	123,5	6	2012	14	50	95	86	63	32	-	-	3,1	**PHP 6SPA118TB**
125	130,5	3	2012	14	50	95	92	31,5	32	31,5	-	3,7	**PHP 6SPA125TB**
132	137,5	3	2517	16	60	95	98	25	45	25	-	3,6	**PHP 6SPA132TB**
140	145,5	3	2517	16	60	95	106	25	45	25	-	4,5	**PHP 6SPA140TB**
150	155,5	3	2517	16	60	95	116	25	45	25	-	5,3	**PHP 6SPA150TB**
160	165,5	3	2517	16	60	95	126	25	45	25	-	6,3	**PHP 6SPA160TB**
170	175,5	3	3020	25	75	95	135	22	51	22	-	6,3	**PHP 6SPA170TB**
180	185,5	3	3020	25	75	95	146	22	51	22	-	7,5	**PHP 6SPA180TB**
190	195,5	3	3020	25	75	95	155	22	51	22	-	8,6	**PHP 6SPA190TB**
200	205,5	3	3020	25	75	95	165	22	51	22	-	9,9	**PHP 6SPA200TB**
212	217,5	3	3020	25	75	95	176	22	51	22	-	11,6	**PHP 6SPA212TB**
224	229,5	3	3020	25	75	95	189	22	51	22	-	13,2	**PHP 6SPA224TB**
250	255,5	7	3020	25	75	95	215	22	51	22	150	12,5	**PHP 6SPA250TB**
280	285,5	7	3525	35	90	95	245	3	89	3	170	19,0	**PHP 6SPA280TB**
315	320,5	7	3525	35	90	95	280	3	89	3	170	21,1	**PHP 6SPA315TB**
355	360,5	5	3525	35	90	95	320	3	89	3	170	23,5	**PHP 6SPA355TB**
400	405,5	5	3525	35	90	95	365	3	89	3	170	26,0	**PHP 6SPA400TB**
450	455,5	5	3525	35	90	95	415	3	89	3	170	30,0	**PHP 6SPA450TB**
500	505,5	5	3525	35	90	95	465	3	89	3	170	34,0	**PHP 6SPA500TB**
560	565,5	5	3525	35	90	95	525	3	89	3	170	39,0	**PHP 6SPA560TB**
630	635,5	4	4030	40	100	95	595	3,5	102	3,5	216	53,5	**PHP 6SPA630TB**
800	805,5	4	4030	40	100	95	765	3,5	102	3,5	216	70,0	**PHP 6SPA800TB**
1000	1005,5	4	4545	55	110	95	965	9,5	114	9,5	225	85,5	**PHP 6SPA1000TB**

Размеры даны в мм, если не указано иное

Нефункциональные размеры могут незначительно изменяться

Тип 2

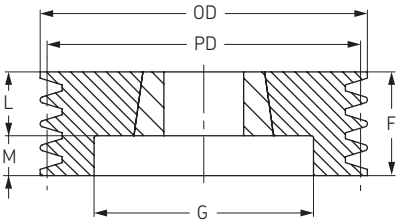

Тип 3

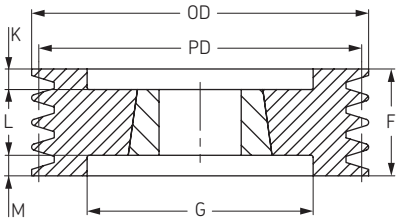

Тип 4

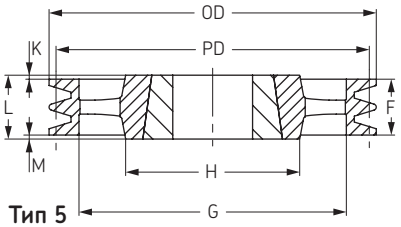

Тип 5

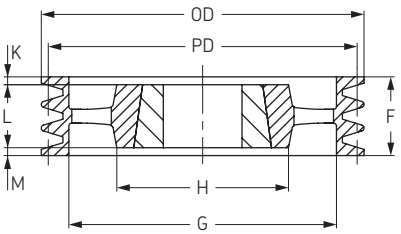

Тип 6

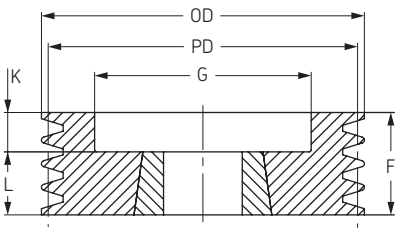

Тип 7

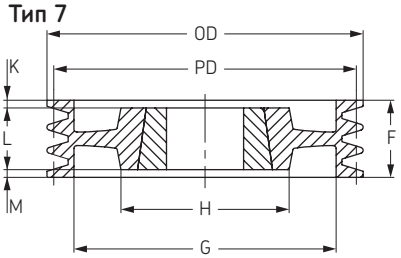

Тип 8

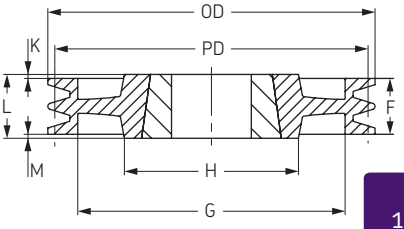

Шкивы SPB

с конической втулкой

Профиль 1 SPB

Диаметр делительной окружности	Наружный диаметр	Тип	Номер втулки	Диаметр отверстия		F	G	K	L	M	H	Масса без втулки	Обозначение
				Мин	Макс							кг	
100	107	1	1610	14	42	25	-	-	25	-	-	0,8	**PHP 1SPB100TB**
106	113	1	1610	14	42	25	-	-	25	-	-	1,0	**PHP 1SPB106TB**
112	119	1	1610	14	42	25	-	-	25	-	-	1,2	**PHP 1SPB112TB**
118	125	1	1610	14	42	25	-	-	25	-	-	1,5	**PHP 1SPB118TB**
125	132	1	1610	14	42	25	-	-	25	-	-	1,5	**PHP 1SPB125TB**
132	139	1	1610	14	42	25	-	-	25	-	-	1,8	**PHP 1SPB132TB**
140	147	1	1610	14	42	25	-	-	25	-	-	2,1	**PHP 1SPB140TB**
150	157	1	1610	14	42	25	-	-	25	-	-	2,5	**PHP 1SPB150TB**
160	167	1	1610	14	42	25	-	-	25	-	-	2,9	**PHP 1SPB160TB**
170	177	1	1610	14	42	25	-	-	25	-	-	3,0	**PHP 1SPB170TB**
180	187	7	1610	14	42	25	137	-	25	-	80	3,8	**PHP 1SPB180TB**
190	197	8	2012	14	50	25	147	3,5	32	3,5	100	4,4	**PHP 1SPB190TB**
200	207	8	2012	14	50	25	157	3,5	32	3,5	100	4,0	**PHP 1SPB200TB**
212	219	8	2012	14	50	25	169	3,5	32	3,5	100	5,2	**PHP 1SPB212TB**
224	231	8	2012	14	50	25	181	3,5	32	3,5	100	5,2	**PHP 1SPB224TB**
236	243	8	2012	14	50	25	193	3,5	32	3,5	100	5,4	**PHP 1SPB236TB**
250	257	8	2012	14	50	25	207	3,5	32	3,5	100	6,2	**PHP 1SPB250TB**
280	287	8	2012	14	50	25	237	3,5	32	3,5	100	6,5	**PHP 1SPB280TB**
300	307	8	2012	14	50	25	258	3,5	32	3,5	100	7,0	**PHP 1SPB300TB**
315	322	8	2012	14	50	25	272	3,5	32	3,5	100	7,5	**PHP 1SPB315TB**
335	342	8	2517	16	60	25	288	10	45	10	125	8,5	**PHP 1SPB335TB**
355	362	8	3020	25	75	25	312	13	51	13	146	9,5	**PHP 1SPB355TB**
400	407	8	3020	25	75	25	357	13	51	13	146	11	**PHP 1SPB400TB**
450	457	4	3020	25	75	25	407	13	51	13	146	12,3	**PHP 1SPB450TB**
500	507	4	3020	25	75	25	457	13	51	13	146	14,6	**PHP 1SPB500TB**
560	567	4	3020	25	75	25	517	13	51	13	146	18,5	**PHP 1SPB560TB**
630	637	4	3020	25	75	25	587	13	51	13	146	20,5	**PHP 1SPB630TB**

Профиль 2 SPB

Диаметр делительной окружности	Наружный диаметр	Тип	Номер втулки	Диаметр отверстия		F	G	K	L	M	H	Масса без втулки	Обозначение
				Мин	Макс							кг	
100	107	2	1610	14	42	44	62	-	25	19	-	1,3	**PHP 2SPB100TB**
106	113	2	1610	14	42	44	67	-	25	19	-	1,5	**PHP 2SPB106TB**
112	119	2	2012	14	42	44	72	-	25	19	-	1,5	**PHP 2SPB112TB**
118	125	2	2012	14	42	44	78	-	25	19	-	1,7	**PHP 2SPB118TB**
125	132	2	2012	14	50	44	82	-	32	12	-	2,0	**PHP 2SPB125TB**
132	139	2	2012	14	50	44	89	-	32	12	-	2,4	**PHP 2SPB132TB**
140	147	2	2012	14	50	44	97	-	32	12	-	2,8	**PHP 2SPB140TB**
150	157	2	2012	14	50	44	107	-	32	12	-	3,3	**PHP 2SPB150TB**
160	167	2	2012	14	50	44	117	-	32	12	-	4,0	**PHP 2SPB160TB**
170	177	2	2012	14	50	44	127	-	32	12	-	4,4	**PHP 2SPB170TB**
180	187	1	2517	16	60	44	-	-	45	1	120	5,5	**PHP 2SPB180TB**
190	197	1	2517	16	60	44	-	-	45	1	120	6,5	**PHP 2SPB190TB**
200	207	1	2517	16	60	44	-	-	45	1	120	7,5	**PHP 2SPB200TB**
212	219	8	2517	16	60	44	169	-	45	1	120	7,0	**PHP 2SPB212TB**
224	231	8	2517	16	60	44	181	-	45	1	120	7,7	**PHP 2SPB224TB**
236	243	8	2517	16	60	44	193	-	45	1	120	8,3	**PHP 2SPB236TB**
250	257	8	2517	16	60	44	207	-	45	1	120	8,6	**PHP 2SPB250TB**
280	287	8	2517	16	60	44	237	-	45	1	120	10,1	**PHP 2SPB280TB**
300	307	8	2517	16	60	44	257	-	45	1	120	11,0	**PHP 2SPB300TB**
315	322	8	2517	16	60	44	272	-	45	1	120	12,2	**PHP 2SPB315TB**
335	342	8	2517	16	60	44	292	-	45	1	120	14,0	**PHP 2SPB335TB**
355	362	4	3020	25	75	44	312	3,5	51	3,5	120	15,9	**PHP 2SPB355TB**
400	407	4	3020	25	75	44	357	3,5	51	3,5	150	18,3	**PHP 2SPB400TB**
450	457	4	3020	25	75	44	407	3,5	51	3,5	150	16,3	**PHP 2SPB450TB**
500	507	4	3020	25	75	44	457	3,5	51	3,5	150	18,6	**PHP 2SPB500TB**
560	567	4	3020	25	75	44	517	4	76	28	150	22,5	**PHP 2SPB560TB**
630	637	4	3020	25	75	44	587	4	76	16	150	25,5	**PHP 2SPB630TB**

Размеры даны в мм, если не указано иное

Нефункциональные размеры могут незначительно изменяться

Тип 1

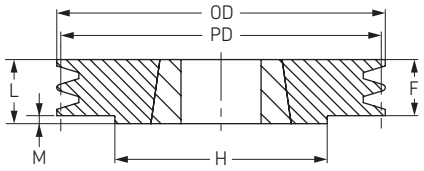

Тип 2

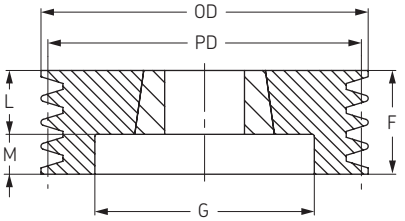

Тип 4

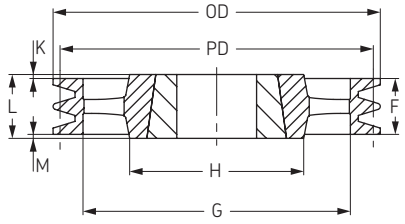

Тип 7

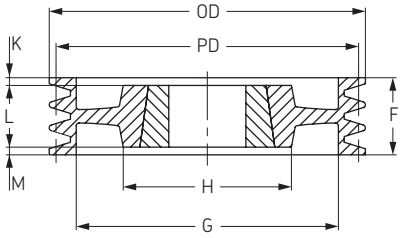

Тип 8

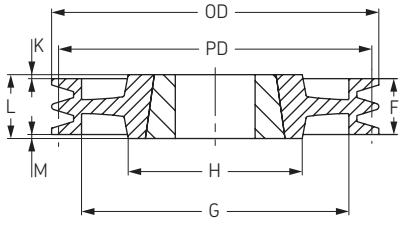

Шкивы SPB

с конической втулкой

Профиль 3 SPB

Диаметр делительной окружности	Наружный диаметр	Тип	Номер втулки	Диаметр отверстия		F	G	K	L	M	H	Масса без втулки	Обозначение
				Мин	Макс							кг	
100	107	2	1610	14	42	63	57	-	25	38	-	0,9	**PHP 3SPB100TB**
106	113	2	1610	14	42	63	67	-	25	38	-	2,0	**PHP 3SPB106TB**
112	119	2	2012	14	42	63	72	-	25	38	-	2,0	**PHP 3SPB112TB**
118	125	2	2012	14	42	63	78	-	25	38	-	2,3	**PHP 3SPB118TB**
125	132	2	2012	14	50	63	82	-	32	31	-	2,5	**PHP 3SPB125TB**
132	139	2	2012	14	50	63	89	-	32	31	-	3,1	**PHP 3SPB132TB**
140	147	2	2012	14	50	63	97	-	32	31	-	3,5	**PHP 3SPB140TB**
150	157	2	2517	16	60	63	107	-	45	18	-	4,0	**PHP 3SPB150TB**
160	167	2	2517	16	60	63	117	-	45	18	-	4,9	**PHP 3SPB160TB**
170	177	2	2517	16	60	63	127	-	45	18	-	5,7	**PHP 3SPB170TB**
180	187	2	2517	16	60	63	137	-	45	18	-	6,7	**PHP 3SPB180TB**
190	197	2	2517	16	60	63	147	-	45	18	-	7,6	**PHP 3SPB190TB**
200	207	2	2517	16	60	63	157	-	45	18	-	8,9	**PHP 3SPB200TB**
212	219	7	2517	16	60	63	169	-	45	18	120	8,2	**PHP 3SPB212TB**
224	231	7	2517	16	60	63	181	-	45	18	120	9,1	**PHP 3SPB224TB**
236	243	7	2517	16	60	63	193	-	45	18	120	9,8	**PHP 3SPB236TB**
250	257	7	3020	25	75	63	207	-	51	12	150	11,2	**PHP 3SPB250TB**
280	287	7	3020	25	75	63	237	6	51	6	150	12,0	**PHP 3SPB280TB**
300	307	7	3020	25	75	63	257	6	51	6	150	13,5	**PHP 3SPB300TB**
315	322	7	3020	25	75	63	272	6	51	6	150	14,2	**PHP 3SPB315TB**
335	342	7	3020	25	75	63	292	6	51	6	150	16,0	**PHP 3SPB335TB**
355	362	5	3020	25	75	63	312	6	51	6	150	17,7	**PHP 3SPB355TB**
400	407	4	3535	35	90	63	357	13	89	13	170	25,0	**PHP 3SPB400TB**
450	457	4	3535	35	90	63	407	-	89	26	170	26,3	**PHP 3SPB450TB**
500	507	4	3535	35	90	63	457	-	89	26	170	29,9	**PHP 3SPB500TB**
560	567	4	3535	35	90	63	517	-	89	26	170	37,2	**PHP 3SPB560TB**
630	637	4	3535	35	90	63	587	-	89	26	170	41,0	**PHP 3SPB630TB**
710	717	4	3535	35	90	63	664	4	89	22	170	48,0	**PHP 3SPB710TB**
800	807	4	3535	35	90	63	754	4	89	22	170	55,0	**PHP 3SPB800TB**
900	907	4	3535	35	90	63	854	4	89	22	170	64,1	**PHP 3SPB900TB**
1000	1007	4	4040	40	100	63	954	6	102	33	200	72,0	**PHP 3SPB1000TB**
1250	1257	4	4040	70	100	63	1204	6	102	33	200	140,0	**PHP 3SPB1250TB**

Профиль 4 SPB

Диаметр делительной окружности	Наружный диаметр	Тип	Номер втулки	Диаметр отверстия		F	G	K	L	M	H	Масса без втулки	Обозначение
				Мин	Макс							кг	
100	107	3	1210	11	32	82	58	29	25	29	-	2,4	**PHP 4SPB100TB**
106	113	3	1610	14	42	82	65	29	25	29	-	2,3	**PHP 4SPB106TB**
112	119	3	1610	14	42	82	65	29	25	29	-	2,8	**PHP 4SPB112TB**
118	125	3	1610	14	42	82	71	29	25	29	-	3,3	**PHP 4SPB118TB**
125	132	3	2012	14	50	82	82	25	32	25	-	3,0	**PHP 4SPB125TB**
132	139	3	2012	14	50	82	89	25	32	25	-	3,8	**PHP 4SPB132TB**
140	147	3	2517	16	60	82	97	18,5	45	18,5	-	4,0	**PHP 4SPB140TB**
150	157	3	2517	16	60	82	107	18,5	45	18,5	-	4,9	**PHP 4SPB150TB**
160	167	3	2517	16	60	82	117	18,5	45	18,5	-	5,8	**PHP 4SPB160TB**
170	177	3	2517	16	60	82	127	18,5	45	18,5	-	6,6	**PHP 4SPB170TB**
180	187	3	2517	16	60	82	137	18,5	45	18,5	-	7,7	**PHP 4SPB180TB**
190	197	3	2517	16	60	82	147	18,5	45	18,5	-	8,6	**PHP 4SPB190TB**
200	207	3	3020	25	75	82	157	15,5	51	15,5	-	9,3	**PHP 4SPB200TB**
212	219	3	3020	25	75	82	169	15,5	51	15,5	-	10,9	**PHP 4SPB212TB**
224	231	3	3020	25	75	82	181	15,5	51	15,5	-	12,4	**PHP 4SPB224TB**
236	243	3	3020	25	75	82	193	15,5	51	15,5	-	14,1	**PHP 4SPB236TB**
250	257	7	3020	25	75	82	207	15,5	51	15,5	150	12,7	**PHP 4SPB250TB**
280	287	7	3020	25	75	82	237	15,5	51	15,5	150	13,8	**PHP 4SPB280TB**
300	307	7	3535	35	90	82	257	15,5	89	7	150	20,5	**PHP 4SPB300TB**
315	322	8	3535	35	90	82	272	3,5	89	3,5	170	20,6	**PHP 4SPB315TB**
335	342	8	3535	35	90	82	292	3,5	89	3,5	170	22,0	**PHP 4SPB335TB**
355	362	8	3535	35	90	82	312	3,5	89	3,5	170	23,2	**PHP 4SPB355TB**
400	407	4	3535	35	90	82	357	3,5	89	3,5	170	26,5	**PHP 4SPB400TB**
450	457	4	3535	35	90	82	407	-	89	7	170	29,7	**PHP 4SPB450TB**
500	507	4	3535	35	90	82	457	-	89	7	170	34,7	**PHP 4SPB500TB**
560	567	4	3535	35	90	82	517	-	89	7	170	39,0	**PHP 4SPB560TB**
630	637	4	3535	35	90	82	587	-	89	7	170	44,5	**PHP 4SPB630TB**
710	717	4	3535	35	90	82	664	3,5	89	3,5	187	50,5	**PHP 4SPB710TB**
800	807	4	4040	40	100	82	754	10	102	10	200	60,5	**PHP 4SPB800TB**
900	907	4	4040	40	100	82	854	10	102	10	216	70,0	**PHP 4SPB900TB**
1000	1007	4	4040	40	100	82	954	10	102	10	216	76,5	**PHP 4SPB1000TB**
1250	1257	4	4545	70	110	82	1204	16	114	16	225	162,0	**PHP 4SPB1250TB**

Размеры даны в мм, если не указано иное

Нефункциональные размеры могут незначительно изменяться

Тип 2

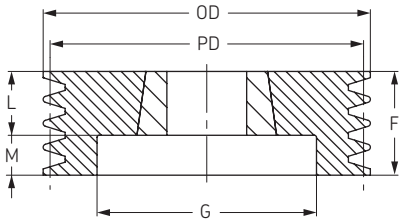

Тип 3

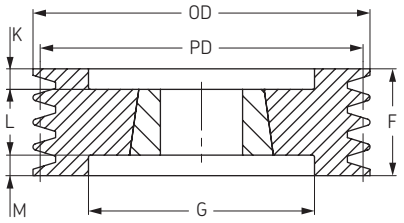

Тип 4

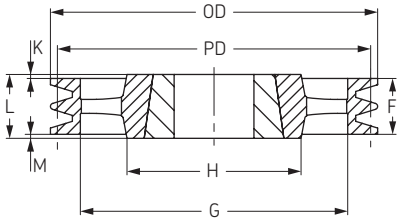

Тип 5

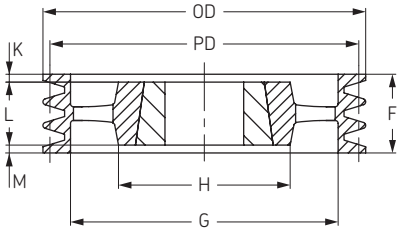

Тип 7

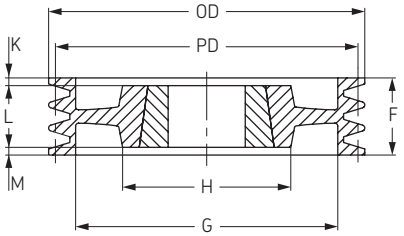

Тип 8

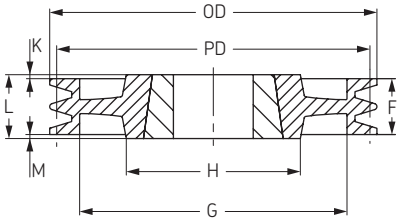

Шкивы SPB

с конической втулкой

Профиль 5 SPB

Диаметр делительной окружности	Наружный диаметр	Тип	Номер втулки	Диаметр отверстия		F	G	K	L	M	H	Масса без втулки	Обозначение
				Мин	Макс							кг	
125	132	6	2012	14	50	101	87	69	32	-	-	3,6	**PHP 5SPB125TB**
132	139	6	2517	16	60	101	94	56	45	-	-	3,8	**PHP 5SPB132TB**
140	147	3	2517	16	60	101	97	28	45	28	-	4,2	**PHP 5SPB140TB**
150	157	3	2517	16	60	101	107	28	45	28	-	5,7	**PHP 5SPB150TB**
160	167	3	2517	16	60	101	117	28	45	28	-	6,7	**PHP 5SPB160TB**
170	177	3	3020	25	75	101	127	25	51	25	-	6,7	**PHP 5SPB170TB**
180	187	3	3020	25	75	101	137	25	51	25	-	7,8	**PHP 5SPB180TB**
190	197	3	3020	25	75	101	147	25	51	25	-	9,1	**PHP 5SPB190TB**
200	207	3	3020	25	75	101	157	25	51	25	-	10,3	**PHP 5SPB200TB**
212	219	3	3020	25	75	101	169	25	51	25	-	12,2	**PHP 5SPB212TB**
224	231	3	3020	25	75	101	181	25	51	25	-	13,7	**PHP 5SPB224TB**
236	243	3	3535	35	90	101	193	6	89	6	-	15,9	**PHP 5SPB236TB**
250	257	3	3535	35	90	101	207	6	89	6	-	18,6	**PHP 5SPB250TB**
280	287	7	3535	35	90	101	237	6	89	6	170	21,4	**PHP 5SPB280TB**
300	307	7	3535	35	90	101	257	6	89	6	170	22,5	**PHP 5SPB300TB**
315	322	7	3535	35	90	101	272	6	89	6	170	22,3	**PHP 5SPB315TB**
335	342	7	3535	35	90	101	292	6	89	6	170	24,0	**PHP 5SPB335TB**
355	362	7	3535	35	90	101	312	6	89	6	170	25,5	**PHP 5SPB355TB**
400	407	5	3535	35	90	101	357	6	89	6	170	30,2	**PHP 5SPB400TB**
450	457	5	3535	35	90	101	407	-	89	12	170	32,8	**PHP 5SPB450TB**
500	507	5	3535	35	90	101	457	-	89	12	170	36,7	**PHP 5SPB500TB**
560	567	4	4040	35	100	101	517	-	102	1	200	45,6	**PHP 5SPB560TB**
630	637	4	4040	35	100	101	587	-	102	1	200	50,0	**PHP 5SPB630TB**
710	717	4	4040	40	100	101	664	0,5	102	0,5	200	63,5	**PHP 5SPB710TB**
800	807	4	4040	40	100	101	754	0,5	102	0,5	200	67,0	**PHP 5SPB800TB**
900	907	4	4040	40	100	101	854	6,5	114	6,5	200	103,0	**PHP 5SPB900TB**
1000	1007	4	4545	40	110	101	954	6,5	114	6,5	225	110,0	**PHP 5SPB1000TB**
1250	1257	4	4545	70	110	101	1204	6,5	114	6,5	225	180,0	**PHP 5SPB1250TB**

Профиль 6 SPB

Диаметр делительной окружности	Наружный диаметр	Тип	Номер втулки	Диаметр отверстия		F	G	K	L	M	H	Масса без втулки	Обозначение
				Мин	Макс							кг	
125	132	3	2012	14	50	120	85	44	32	44	-	4,2	**PHP 6SPB125TB**
132	139	3	2012	14	50	120	92	44	32	44	-	4,5	**PHP 6SPB132TB**
140	147	3	2517	16	60	120	97	37,5	45	37,5	-	4,7	**PHP 6SPB140TB**
150	157	3	2517	16	60	120	107	37,5	45	37,5	-	6,5	**PHP 6SPB150TB**
160	167	3	3020	25	75	120	117	34,5	51	34,5	-	5,9	**PHP 6SPB160TB**
170	177	3	3020	25	75	120	127	34,5	51	34,5	-	7,6	**PHP 6SPB170TB**
180	187	3	3020	25	75	120	137	34,5	51	34,5	-	8,9	**PHP 6SPB180TB**
190	197	3	3020	25	75	120	147	34,5	51	34,5	-	10,2	**PHP 6SPB190TB**
200	207	3	3020	25	75	120	157	34,5	51	34,5	-	11,7	**PHP 6SPB200TB**
212	219	3	3535	35	90	120	169	15,5	89	15,5	-	13,2	**PHP 6SPB212TB**
224	231	3	3535	35	90	120	181	15,5	89	15,5	-	15,2	**PHP 6SPB224TB**
236	243	3	3535	35	90	120	193	15,5	89	15,5	-	17,6	**PHP 6SPB236TB**
250	257	3	3535	35	90	120	207	15,5	89	15,5	-	20,2	**PHP 6SPB250TB**
280	287	7	3535	35	90	120	237	15,5	89	15,5	191	23,5	**PHP 6SPB280TB**
300	307	7	3535	35	90	120	257	15,5	89	15,5	191	24,0	**PHP 6SPB300TB**
315	322	7	3535	35	90	120	272	15,5	89	15,5	191	24,1	**PHP 6SPB315TB**
335	342	7	3535	35	90	120	292	15,5	89	15,5	191	26,0	**PHP 6SPB335TB**
355	362	7	3535	35	90	120	312	15,5	89	15,5	191	28,3	**PHP 6SPB355TB**
400	407	5	3535	35	90	120	357	15,5	89	15,5	191	31,8	**PHP 6SPB400TB**
450	457	5	4040	35	100	120	407	-	102	18	191	35,3	**PHP 6SPB450TB**
500	507	5	4040	35	100	120	457	-	102	18	191	40,7	**PHP 6SPB500TB**
560	567	5	4040	35	100	120	517	-	102	18	191	49,2	**PHP 6SPB560TB**
630	637	5	4040	35	100	120	587	-	102	18	191	53,5	**PHP 6SPB630TB**
710	717	5	4040	40	100	120	664	9	102	9	240	69,0	**PHP 6SPB710TB**
800	807	5	4545	40	110	120	754	3	114	3	240	84,5	**PHP 6SPB800TB**
900	907	5	4545	40	110	120	854	3	114	3	240	94,5	**PHP 6SPB900TB**
1000	1007	5	4545	40	110	120	954	3	114	3	240	104,0	**PHP 6SPB1000TB**
1250	1257	4	4545	70	110	120	1204	3,5	127	3,5	265	210,0	**PHP 6SPB1250TB**

Размеры даны в мм, если не указано иное

Нефункциональные размеры могут незначительно изменяться

Тип 3

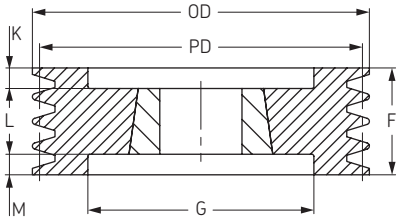

Тип 4

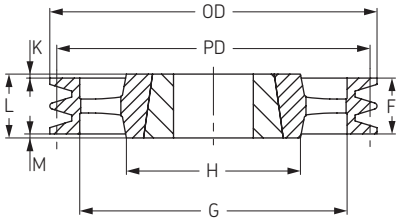

Тип 5

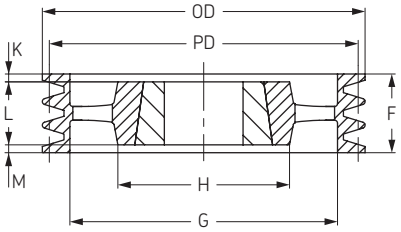

Тип 6

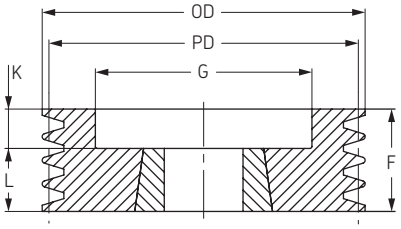

Тип 7

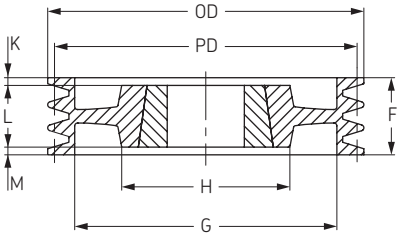

ШкивыSPB

с конической втулкой

Профиль 8 SPB

Диаметр делительной окружности	Наружный диаметр	Тип	Номер втулки	Диаметр отверстия		F	G	K	L	M	H	Масса без втулки	Обозначение
				Мин	Макс							кг	
140	147	3	2517	25	60	158	97	56,5	45	56,5	-	6,8	**PHP 8SPB140TB**
160	167	3	3020	25	75	158	117	53,5	51	53,5	-	8,3	**PHP 8SPB160TB**
170	177	3	3030	25	75	158	127	41	76	41	-	9,5	**PHP 8SPB170TB**
180	187	3	3030	25	75	158	137	41	76	41	-	10,8	**PHP 8SPB180TB**
190	197	3	3030	25	75	158	147	41	76	41	-	12,3	**PHP 8SPB190TB**
200	207	3	3535	35	90	158	157	34,5	89	34,5	-	13,7	**PHP 8SPB200TB**
212	219	3	3535	35	90	158	169	34,5	89	34,5	-	15,8	**PHP 8SPB212TB**
224	231	3	3535	35	90	158	181	34,5	89	34,5	-	17,9	**PHP 8SPB224TB**
236	243	3	3535	35	90	158	193	34,5	89	34,5	-	20,0	**PHP 8SPB236TB**
250	257	3	3535	35	90	158	207	34,5	89	34,5	-	23,2	**PHP 8SPB250TB**
280	287	3	3535	35	90	158	237	34,5	89	34,5	-	26,6	**PHP 8SPB280TB**
300	307	6	3535	35	90	158	257	34,5	89	34,5	170	27,3	**PHP 8SPB300TB**
315	322	6	3535	35	90	158	272	34,5	89	34,5	170	28,0	**PHP 8SPB315TB**
335	342	6	3535	35	90	158	292	34,5	89	34,5	170	30,5	**PHP 8SPB335TB**
355	362	6	3535	35	90	158	312	34,5	89	34,5	170	31,5	**PHP 8SPB355TB**
400	407	5	4040	35	100	158	357	28	102	28	200	43,0	**PHP 8SPB400TB**
450	457	5	4040	35	100	158	407	28	102	28	200	46,0	**PHP 8SPB450TB**
500	507	5	4040	35	100	158	457	28	102	28	200	52,0	**PHP 8SPB500TB**
560	567	5	4545	40	110	158	517	22	114	22	225	54,5	**PHP 8SPB560TB**
630	637	5	4545	40	110	158	587	22	114	22	225	67,0	**PHP 8SPB630TB**
710	717	5	4545	40	110	158	664	22	114	22	225	75,5	**PHP 8SPB710TB**
800	807	5	4545	40	110	158	754	22	114	22	225	94,5	**PHP 8SPB800TB**
900	907	5	4545	40	110	158	854	22	114	22	225	113,5	**PHP 8SPB900TB**
1000	1007	5	5050	70	125	158	954	15,5	127	15,5	245	121,5	**PHP 8SPB1000TB**
1250	1257	5	5050	70	125	158	1204	15,5	127	15,5	245	242,0	**PHP 8SPB1250TB**

Профиль 10 SPB

Диаметр делительной окружности	Наружный диаметр	Тип	Номер втулки	Диаметр отверстия		F	G	K	L	M	H	Масса без втулки	Обозначение
				Мин	Макс							кг	
224	231	3	3535	35	90	196	181	53,5	89	53,5	-	20,5	**PHP 10SPB224TB**
236	243	3	3535	35	90	196	193	53,5	89	53,5	-	22,6	**PHP 10SPB236TB**
250	257	3	3535	35	90	196	207	53,5	89	53,5	-	26,6	**PHP 10SPB250TB**
280	287	3	3535	35	90	196	237	53,5	89	53,5	-	27,8	**PHP 10SPB280TB**
315	322	7	3535	35	90	196	272	53,5	89	53,5	170	28,8	**PHP 10SPB315TB**
335	342	7	4040	40	100	196	292	47	102	47	200	32,0	**PHP 10SPB335TB**
355	362	7	4040	40	100	196	312	47	102	47	200	33,5	**PHP 10SPB355TB**
400	407	5	4040	40	100	196	357	47	102	47	200	36,0	**PHP 10SPB400TB**
450	457	5	4545	40	110	196	407	41	114	41	225	47,0	**PHP 10SPB450TB**
500	507	5	4545	40	110	196	457	41	114	41	225	55,0	**PHP 10SPB500TB**
560	567	5	4545	-	110	196	517	41	114	41	225	59,0	**PHP 10SPB560TB**
630	637	5	4545	40	110	196	587	41	114	41	225	66,0	**PHP 10SPB630TB**
710	717	5	4545	40	125	196	664	41	114	41	225	75,0	**PHP 10SPB710TB**
800	807	5	4545	40	125	196	754	41	114	41	225	96,0	**PHP 10SPB800TB**
900	907	5	5050	70	125	196	854	34,5	127	34,5	245	119,0	**PHP 10SPB900TB**
1000	1007	5	5050	70	125	196	954	34,5	127	34,5	245	141,0	**PHP 10SPB1000TB**
1250	1257	5	5050	71	125	196	1203	35	127	-	-	265,0	**PHP 10SPB1250TB**

Размеры даны в мм, если не указано иное

Нефункциональные размеры могут незначительно изменяться

Тип 3

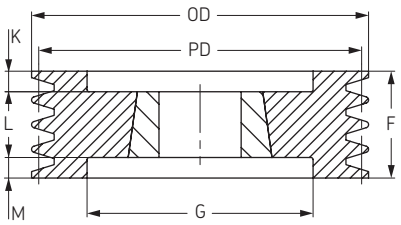

Тип 5

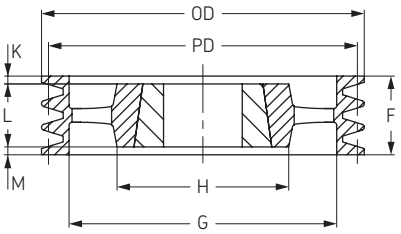

Тип 7

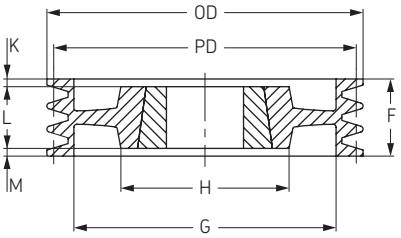

Тип 6

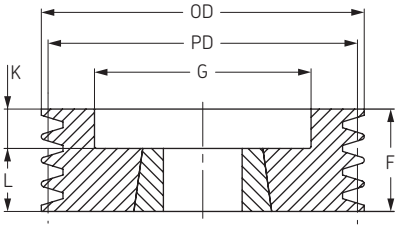

Шкивы SPC

с конической втулкой

Профиль 3 SPC

Диаметр делительной окружности	Наружный диаметр	Тип	Номер втулки	Диаметр отверстия		F	G	K	L	M	H	Масса без втулки	Обозначение
				Мин	Макс							кг	
200	209,6	3	2517	16	60	85	150	20	45	20	-	10,2	**PHP 3SPC200TB**
212	221,6	3	3020	25	75	85	162	17	51	17	-	11,2	**PHP 3SPC212TB**
224	233,6	3	3020	25	75	85	173	17	51	17	-	12,7	**PHP 3SPC224TB**
236	245,6	3	3020	25	75	85	185	17	51	17	-	14,4	**PHP 3SPC236TB**
250	259,6	3	3020	25	75	85	100	17	51	17	-	16,5	**PHP 3SPC250TB**
265	274,6	1	3535	35	90	85	209	-	89	4	170	19,7	**PHP 3SPC265TB**
280	289,6	1	3535	35	90	85	224	-	89	4	170	22,7	**PHP 3SPC280TB**
300	309,6	7	3535	35	90	85	249	2	89	2	170	22,7	**PHP 3SPC300TB**
315	324,6	7	3535	35	90	85	264	2	89	2	170	22,0	**PHP 3SPC315TB**
335	344,6	7	3535	35	90	85	284	2	89	2	170	24,1	**PHP 3SPC335TB**
355	364,6	7	3535	35	90	85	304	2	89	2	170	26,2	**PHP 3SPC355TB**
375	384,6	7	3535	35	90	85	324	2	89	2	170	28,0	**PHP 3SPC375TB**
400	409,6	4	3535	35	90	85	344	2	89	2	170	29,3	**PHP 3SPC400TB**
425	434,6	4	3535	35	90	85	369	2	89	2	170	32,8	**PHP 3SPC425TB**
450	459,6	4	3535	35	90	85	394	2	89	2	170	34,7	**PHP 3SPC450TB**
475	484,6	4	3535	35	90	85	419	2	89	2	170	36,5	**PHP 3SPC475TB**
500	509,6	4	3535	35	90	85	444	2	89	2	170	40,0	**PHP 3SPC500TB**
530	539,6	4	3535	35	90	85	474	2	89	2	170	42,5	**PHP 3SPC530TB**
560	569,6	4	3535	35	90	85	504	2	89	2	170	45,9	**PHP 3SPC560TB**
630	639,6	4	4040	40	100	85	574	8,5	102	8,5	200	76,3	**PHP 3SPC630TB**
710	719,6	4	4040	40	100	85	654	8,5	102	8,5	200	81,6	**PHP 3SPC710TB**
800	809,6	4	4545	40	110	85	737	14,5	114	14,5	225	87,0	**PHP 3SPC800TB**
1000	1009,6	4	5050	70	125	85	937	21	127	21	245	120,0	**PHP 3SPC1000TB**
1250	1259,6	4	5050	70	125	85	1187	21	127	21	245	175,0	**PHP 3SPC1250TB**

Профиль 4 SPC

Диаметр делительной окружности	Наружный диаметр	Тип	Номер втулки	Диаметр отверстия		F	G	K	L	M	H	Масса без втулки	Обозначение
				Мин	Макс							кг	
200	209,6	3	3020	25	75	111	144	30	51	30	-	11,3	**PHP 4SPC200TB**
212	221,6	3	3020	25	75	111	156	30	51	30	-	13,0	**PHP 4SPC212TB**
224	233,6	3	3535	35	90	111	168	11	89	11	-	14,5	**PHP 4SPC224TB**
236	245,6	3	3535	35	90	111	180	11	89	11	-	16,7	**PHP 4SPC236TB**
250	259,6	3	3535	35	90	111	194	11	89	11	-	19,3	**PHP 4SPC250TB**
265	274,6	3	3535	35	90	111	209	11	89	11	-	22,4	**PHP 4SPC265TB**
280	289,6	3	3535	35	90	111	224	11	89	11	-	25,4	**PHP 4SPC280TB**
300	309,6	7	3535	35	90	111	244	11	89	11	170	25,4	**PHP 4SPC300TB**
315	324,6	7	3535	35	90	111	259	11	89	11	170	25,3	**PHP 4SPC315TB**
335	344,6	7	3535	35	90	111	279	11	89	11	170	27,4	**PHP 4SPC335TB**
355	364,6	7	3535	35	90	111	299	11	89	11	170	29,6	**PHP 4SPC355TB**
375	384,6	7	3535	35	90	111	319	11	89	11	170	31,3	**PHP 4SPC375TB**
400	409,6	5	3535	35	90	111	344	11	89	11	170	33,8	**PHP 4SPC400TB**
425	434,6	5	3535	35	90	111	369	11	89	11	170	38,0	**PHP 4SPC425TB**
450	459,6	5	3535	35	90	111	394	11	89	11	170	41,3	**PHP 4SPC450TB**
475	484,6	5	3535	35	90	111	419	11	89	11	170	43,7	**PHP 4SPC475TB**
500	509,6	5	3535	35	90	111	444	11	89	11	170	46,0	**PHP 4SPC500TB**
530	539,6	5	4040	35	100	111	474	4,5	102	4,5	170	52,0	**PHP 4SPC530TB**
560	569,6	5	4040	35	100	111	504	4,5	102	4,5	200	58,0	**PHP 4SPC560TB**
630	639,6	4	4545	40	110	111	574	1,5	114	1,5	225	63,8	**PHP 4SPC630TB**
710	719,6	4	5050	40	125	111	654	4	127	12	245	83,2	**PHP 4SPC710TB**
800	809,6	4	5050	70	125	111	737	4	127	12	245	102,5	**PHP 4SPC800TB**
1000	1009,6	4	5050	70	125	111	937	4	127	12	245	130,0	**PHP 4SPC1000TB**
1250	1259,6	4	5050	70	125	111	1187	4	127	12	245	186,0	**PHP 4SPC1250TB**

Размеры даны в мм, если не указано иное

Нефункциональные размеры могут незначительно изменяться

Тип 1

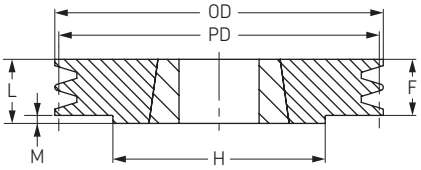

Тип 3

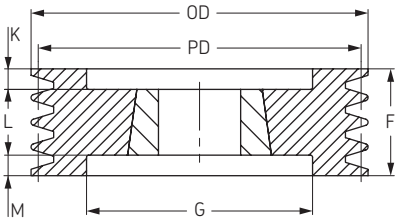

Тип 4

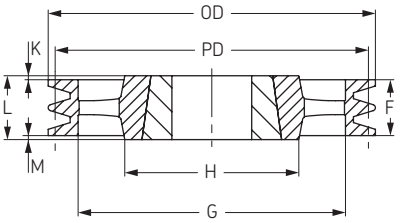

Тип 5

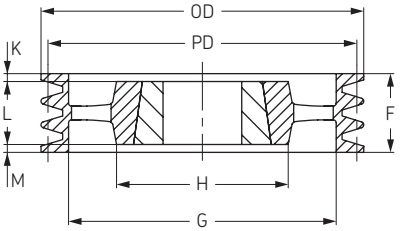

Тип 7

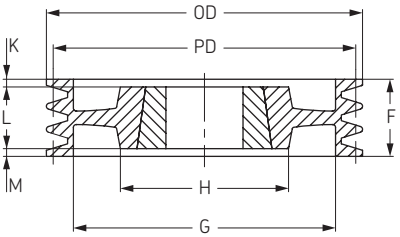

Шкивы SPC

с конической втулкой

Профиль 5 SPC

Диаметр делительной окружности	Наружный диаметр	Тип	Номер втулки	Диаметр отверстия		F	G	K	L	M	H	Масса без втулки	Обозначение
				Мин	Макс							кг	
200	209.6	3	3535	35	90	136	150	23.5	89	23.5	-	12.2	**PHP 5SPC200TB**
212	221.6	3	3535	35	90	136	160	23.5	89	23.5	-	14.5	**PHP 5SPC212TB**
224	233.6	3	3535	35	90	136	173	23.5	89	23.5	-	16.6	**PHP 5SPC224TB**
236	245.6	3	3535	35	90	136	185	23.5	89	23.5	-	18.9	**PHP 5SPC236TB**
250	259.6	3	3535	35	90	136	198	23.5	89	23.5	-	21.5	**PHP 5SPC250TB**
265	274.6	3	3535	35	90	136	213	23.5	89	23.5	-	25.0	**PHP 5SPC265TB**
280	289.6	3	3535	35	90	136	228	23.5	89	23.5	-	28.4	**PHP 5SPC280TB**
300	309.6	7	3535	35	90	136	247	23.5	89	23.5	170	28.2	**PHP 5SPC300TB**
315	324.6	7	3535	35	90	136	264	23.5	89	23.5	170	28.1	**PHP 5SPC315TB**
335	344.6	7	3535	35	90	136	280	23.5	89	23.5	170	31.1	**PHP 5SPC335TB**
355	364.6	7	3535	35	90	136	304	23.5	89	23.5	170	33.1	**PHP 5SPC355TB**
375	384.6	7	3535	35	90	136	324	23.5	89	23.5	170	35.6	**PHP 5SPC375TB**
400	409.6	5	3535	35	90	136	344	23.5	89	23.5	170	38.5	**PHP 5SPC400TB**
425	434.6	5	3535	35	90	136	369	23.5	89	23.5	170	42.5	**PHP 5SPC425TB**
450	459.6	5	4040	35	100	136	394	17	102	17	200	44.3	**PHP 5SPC450TB**
475	484.6	5	4040	35	100	136	419	17	102	17	200	48.5	**PHP 5SPC475TB**
500	509.6	5	4040	35	100	136	444	17	102	17	200	51.0	**PHP 5SPC500TB**
530	539.6	5	4545	40	110	136	474	17	102	17	200	66.0	**PHP 5SPC530TB**
560	569.6	5	4545	40	110	136	504	11	114	11	200	66.7	**PHP 5SPC560TB**
630	639.6	5	5050	40	125	136	574	4.5	127	4.5	245	73.0	**PHP 5SPC630TB**
710	719.6	5	5050	70	125	136	654	4.5	127	4.5	245	93.0	**PHP 5SPC710TB**
800	809.6	5	5050	70	125	136	737	4.5	127	4.5	245	119.0	**PHP 5SPC800TB**
1000	1009.6	5	5050	70	125	136	937	4.5	127	4.5	245	147.0	**PHP 5SPC1000TB**
1250	1259.6	5	5050	70	125	136	1187	4.5	127	4.5	245	210.0	**PHP 5SPC1250TB**

Профиль 6 SPC

Диаметр делительной окружности	Наружный диаметр	Тип	Номер втулки	Диаметр отверстия		F	G	K	L	M	H	Масса без втулки	Обозначение
				Мин	Макс							кг	
200	209.6	3	3535	35	90	162	148	36.5	89	36.5	-	14.1	**PHP 6SPC200TB**
212	221.6	3	3535	35	90	162	160	36.5	89	36.5	-	16.5	**PHP 6SPC212TB**
224	233.6	3	3535	35	90	162	173	36.5	89	36.5	-	18.0	**PHP 6SPC224TB**
236	245.6	3	3535	35	90	162	185	36.5	89	36.5	-	21.3	**PHP 6SPC236TB**
250	259.6	3	3535	35	90	162	198	36.5	89	36.5	-	29.0	**PHP 6SPC250TB**
265	274.6	3	3535	35	90	162	213	36.5	89	36.5	-	30.3	**PHP 6SPC265TB**
280	289.6	7	3535	35	90	162	228	36.5	89	36.5	-	31.5	**PHP 6SPC280TB**
300	309.6	7	3535	35	90	162	247	36.5	89	36.5	170	31.5	**PHP 6SPC300TB**
315	324.6	7	3535	35	90	162	264	36.5	89	36.5	170	33.2	**PHP 6SPC315TB**
335	344.6	7	3535	35	90	162	280	36.5	89	36.5	170	37.5	**PHP 6SPC335TB**
355	364.6	7	3535	35	90	162	304	36.5	89	36.5	170	40.5	**PHP 6SPC355TB**
375	384.6	7	4040	35	100	162	324	30	102	30	200	44.5	**PHP 6SPC375TB**
400	409.6	7	4040	35	100	162	348	30	102	30	200	48.0	**PHP 6SPC400TB**
425	434.6	7	4040	40	100	162	369	30	102	30	225	51.0	**PHP 6SPC425TB**
450	459.6	7	4545	40	110	162	394	24	114	24	225	57.5	**PHP 6SPC450TB**
475	484.6	7	4545	40	110	162	419	24	114	24	225	62.0	**PHP 6SPC475TB**
500	509.6	5	4545	40	110	162	444	24	114	24	225	67.0	**PHP 6SPC500TB**
530	539.6	5	5050	40	125	162	474	17.5	114	17.5	245	74.5	**PHP 6SPC530TB**
560	569.6	5	5050	40	125	162	504	24	127	24	245	77.5	**PHP 6SPC560TB**
630	639.6	5	5050	40	125	162	574	17.5	127	17.5	245	88.5	**PHP 6SPC630TB**
710	719.6	5	5050	70	125	162	654	17.5	127	17.5	245	107.3	**PHP 6SPC710TB**
800	809.6	5	5050	70	125	162	737	17.5	127	17.5	245	126.0	**PHP 6SPC800TB**
1000	1009.6	5	5050	70	125	162	937	17.5	127	17.5	245	185.0	**PHP 6SPC1000TB**
1250	1259.6	5	5050	70	125	162	1187	17.5	127	17.5	245	258.0	**PHP 6SPC1250TB**

Размеры даны в мм, если не указано иное

Нефункциональные размеры могут незначительно изменяться

Тип 3

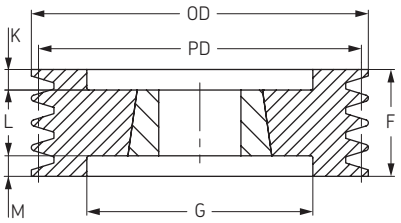

Тип 5

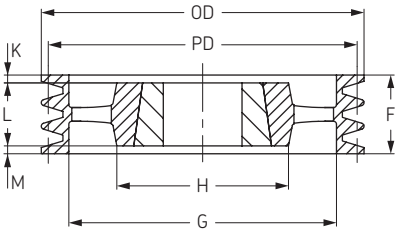

Тип 7

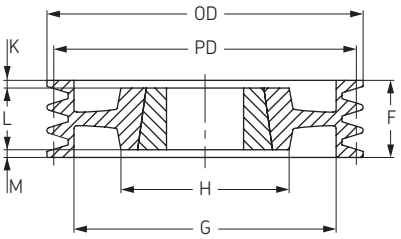

Шкивы SPC

с конической втулкой

Профиль 8 SPC

Диаметр делительной окружности	Наружный диаметр	Тип	Номер втулки	Диаметр отверстия		F	G	K	L	M	H	Масса без втулки	Обозначение
				Мин	Макс							кг	
200	209.6	3	3535	35	90	213	148	62	89	62	-	20.0	**PHP 8SPC200TB**
212	221.6	3	3535	35	90	213	160	62	89	62	-	21.3	**PHP 8SPC212TB**
224	233.6	3	3535	35	90	213	170	62	89	62	-	22.9	**PHP 8SPC224TB**
236	245.6	3	3535	35	90	213	184	62	89	62	-	25.9	**PHP 8SPC236TB**
250	259.6	3	3535	35	90	213	198	62	89	62	-	29.0	**PHP 8SPC250TB**
265	274.6	3	3535	35	90	213	213	62	89	62	-	32.5	**PHP 8SPC265TB**
280	289.6	3	3535	35	90	213	228	62	89	62	-	36.1	**PHP 8SPC280TB**
300	309.6	3	4040	35	100	213	207	55.5	102	55.5	-	37.1	**PHP 8SPC300TB**
315	324.6	3	4040	35	100	213	258	55.5	102	55.5	-	40.0	**PHP 8SPC315TB**
335	344.6	7	4040	35	100	213	280	55.5	102	55.5	-	44.0	**PHP 8SPC335TB**
355	364.6	3	4040	35	100	213	304	55.5	102	55.5	-	49.0	**PHP 8SPC355TB**
375	384.6	3	4545	40	110	213	324	49.5	114	49.5	-	54.5	**PHP 8SPC375TB**
400	409.6	7	4545	40	110	213	348	49.5	114	49.5	220	58.0	**PHP 8SPC400TB**
425	434.6	7	4545	40	110	213	369	49.5	114	49.5	245	63.5	**PHP 8SPC425TB**
450	459.6	7	5050	40	125	213	394	43	127	43	245	70.0	**PHP 8SPC450TB**
475	484.6	7	5050	40	125	213	419	43	127	43	245	72.0	**PHP 8SPC475TB**
500	509.6	7	5050	40	125	213	444	43	127	43	245	82.5	**PHP 8SPC500TB**
530	539.6	7	5050	40	125	213	474	43	127	43	245	82.5	**PHP 8SPC530TB**
560	569.6	5	5050	40	125	213	504	43	127	43	245	94.5	**PHP 8SPC560TB**
630	639.6	5	5050	40	125	213	574	43	127	43	245	102.0	**PHP 8SPC630TB**
710	719.6	5	5050	70	125	213	656	43	127	43	245	123.5	**PHP 8SPC710TB**
800	809.6	5	5050	70	125	213	737	43	127	43	245	145.0	**PHP 8SPC800TB**
1000	1009.6	5	5050	70	125	213	937	43	127	43	245	207.0	**PHP 8SPC1000TB**
1250	1259.6	5	5050	70	125	213	1187	43	127	43	245	285.0	**PHP 8SPC1250TB**

Профиль 10 SPC

Диаметр делительной окружности	Наружный диаметр	Тип	Номер втулки	Диаметр отверстия		F	G	K	L	M	H	Масса без втулки	Обозначение
				Мин	Макс							кг	
224	233.6	3	4040	35	100	264	168	81	102	-	-	28	**PHP10SPC224TB**
236	246	3	4040	35	100	264	180	81	102	81	-	30,9	**PHP 10SPC236TB**
250	259.6	3	4040	40	100	264	196	81	102	81	-	35.0	**PHP 10SPC250TB**
265	274.6	3	4040	35	100	264	209	81	102	81	-	39,5	**PHP 10SPC265TB**
280	289.6	3	4040	40	100	264	226	81	102	81	-	42.1	**PHP 10SPC280TB**
300	309.6	3	4545	40	110	264	245	75	114	75	-	44.1	**PHP 10SPC300TB**
315	324.6	3	4545	55	110	264	258	75	114	75	-	47.0	**PHP 10SPC315TB**
335	344.6	3	4545	40	110	264	279	75	114	75	-	51	**PHP 10SPC335TB**
355	364.6	3	4545	55	110	264	299	75	114	75	-	57.0	**PHP 10SPC355TB**
375	384,6	3	5050	70	125	264	319	68,5	127	68,5	245	62,5	**PHP 10SPC375TB**
400	409.6	3	5050	70	125	264	342	68.5	127	68.5	245	66.0	**PHP 10SPC400TB**
425	434.6	7	5050	70	125	264	369	68,5	127	68,5	245	70,5	**PHP 10SPC425TB**
450	459.6	7	5050	70	125	264	394	68.5	127	68.5	245	78.0	**PHP 10SPC450TB**
475	484.6	7	5050	70	125	264	419	68,5	127	68,5	245	82	**PHP 10SPC475TB**
500	509.6	7	5050	70	125	264	444	68.5	127	68.5	245	95.5	**PHP 10SPC500TB**
530	539.6	7	5050	70	125	264	474	68,5	127	68,5	245	106	**PHP 10SPC530TB**
560	569.6	5	5050	70	125	264	504	68.5	127	68.5	245	94.7	**PHP 10SPC560TB**
630	639.6	5	5050	70	125	264	574	68.5	127	68.5	245	113.2	**PHP 10SPC630TB**
710	719.6	5	5050	70	125	264	654	68.5	127	68.5	245	133.5	**PHP 10SPC710TB**
800	809.6	5	5050	70	125	264	737	68.5	127	68.5	245	160.5	**PHP 10SPC800TB**
1000	1009.6	5	5050	70	125	264	937	68.5	127	68.5	245	227.5	**PHP 10SPC1000TB**
1250	1259.6	5	5050	70	125	264	1187	68.5	127	68.5	245	300.0	**PHP 10SPC1250TB**

Размеры даны в мм, если не указано иное

Нефункциональные размеры могут незначительно изменяться

Тип 3

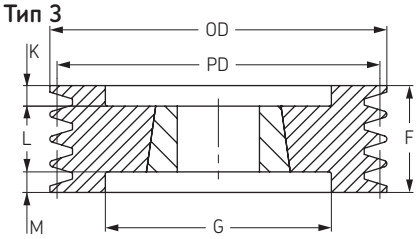

Тип 5

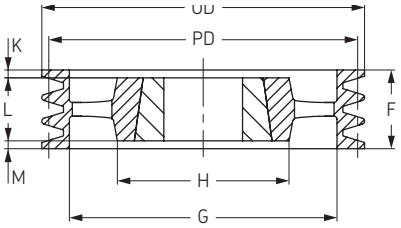

Тип 7

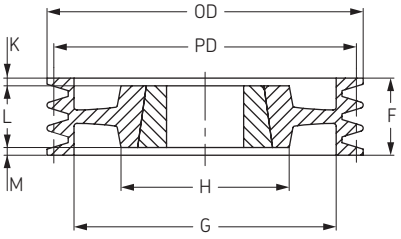

Шкивы

Профиль A/B
с конической втулкой

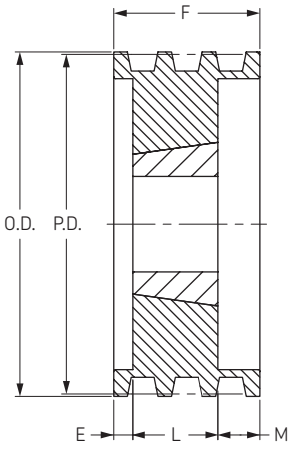

Тип A–1

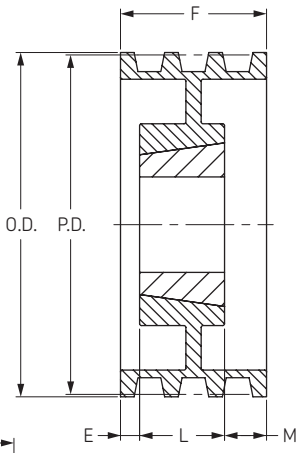

Тип A–2

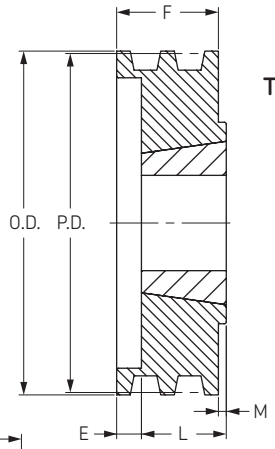

Тип B–1

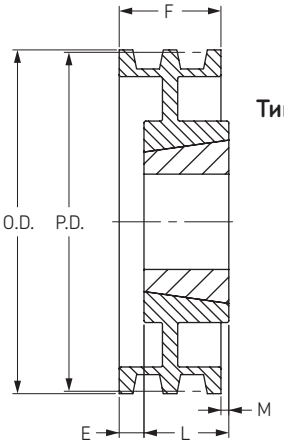

Тип B–2

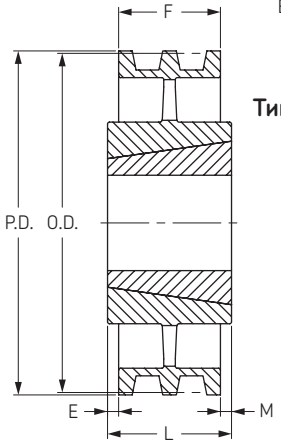

Тип C–3

1 ручей

Диаметр делительной окружности		Наружный диаметр	Тип	Номер втулки	Диаметр отверстия		F	E	L	M	Масса без втулки	Обозначение
Ремень с профилем A	Ремень с профилем B				Мин	Макс					фунт	
3,00	**3,40**	3,75	A-1	1210	5/8	1 1/4	1		1		2,20	**PHP 1-B34TB**
3,20	**3,60**	3,95	A-1	1210	5/8	1 1/4	1		1		2,60	**PHP 1-B36TB**
3,40	**3,80**	4,15	A-1	1610	1/2	1 5/8	1		1		2,80	**PHP 1-B38TB**
3,60	**4,00**	4,35	A-1	1610	1/2	1 5/8	1		1		3,00	**PHP 1-B40TB**
3,80	**4,20**	4,55	A-1	1610	1/2	1 5/8	1		1		3,50	**PHP 1-B42TB**
4,00	**4,40**	4,75	A-1	1610	1/2	1 5/8	1		1		3,80	**PHP 1-B44TB**
4,20	**4,60**	4,95	A-1	1610	1/2	1 5/8	1		1		4,00	**PHP 1-B46TB**
4,40	**4,80**	5,15	A-1	1610	1/2	1 5/8	1		1		4,50	**PHP 1-B48TB**
4,60	**5,00**	5,35	A-1	1610	1/2	1 5/8	1		1		4,80	**PHP 1-B50TB**
4,80	**5,20**	5,55	A-1	1610	1/2	1 5/8	1		1		5,00	**PHP 1-B52TB**
5,00	**5,40**	5,75	A-1	1610	1/2	1 5/8	1		1		5,50	**PHP 1-B54TB**
5,20	**5,60**	5,95	A-1	1610	1/2	1 5/8	1		1		6,00	**PHP 1-B56TB**
5,40	**5,80**	6,15	A-1	1610	1/2	1 5/8	1		1		6,30	**PHP 1-B58TB**
5,60	**6,00**	6,35	A-1	1610	1/2	1 5/8	1		1		6,70	**PHP 1-B60TB**
5,80	**6,20**	6,55	A-1	1610	1/2	1 5/8	1		1		7,00	**PHP 1-B62TB**
6,00	**6,40**	6,75	A-1	1610	1/2	1 5/8	1		1		8,00	**PHP 1-B64TB**
6,20	**6,60**	6,95	A-1	1610	1/2	1 5/8	1		1		8,50	**PHP 1-B66TB**
6,40	**6,80**	7,15	A-1	1610	1/2	1 5/8	1		1		9,00	**PHP 1-B68TB**
7,00	**7,40**	7,75	B-1	2517	3/4	2 1/2	1		1 3/4	3/4	9,40	**PHP 1-B74TB**
8,20	**8,60**	8,95	B-2	2517	3/4	2 1/2	1		1 3/4	3/4	12,00	**PHP 1-B86TB**
9,00	**9,40**	9,75	B-2	2517	3/4	2 1/2	1		1 3/4	3/4	14,00	**PHP 1-B94TB**
10,60	**11,00**	11,35	B-2	2517	3/4	2 1/2	1		1 3/4	3/4	18,00	**PHP 1-B110TB**
12,00	**12,40**	12,75	C-3	2517	3/4	2 1/2	1	1/4	1 3/4	1/2	18,50	**PHP 1-B124TB**
15,00	**15,40**	15,75	C-3	2517	3/4	2 1/2	1	1/4	1 3/4	1/2	19,00	**PHP 1-B154TB**
18,00	**18,40**	18,75	C-3	2517	3/4	2 1/2	1 1/8	3/16	1 3/4	7/16	24,00	**PHP 1-B184TB**
19,60	**20,00**	20,35	-	-	-	-	-	-	-	-	-	**-**
24,60	**25,00**	25,35	-	-	-	-	-	-	-	-	-	**-**
29,60	**30,00**	30,35	-	-	-	-	-	-	-	-	-	**-**
37,60	**38,00**	38,35	-	-	-	-	-	-	-	-	-	**-**

2 ручья

Тип	Номер втулки	Диаметр отверстия		F	E	L	M	Масса без втулки	Обозначение
		Мин	Макс					фунт	
A-1	1210	5/8	1 1/4	1 3/4	3/4	1		2,20	**PHP 2-B34TB**
A-1	1210	5/8	1 1/4	1 3/4	3/4	1		2,60	**PHP 2-B36TB**
A-1	1610	1/2	1 5/8	1 3/4	3/4	1		2,80	**PHP 2-B38TB**
A-1	1610	1/2	1 5/8	1 3/4	3/4	1		3,00	**PHP 2-B40TB**
A-1	1610	1/2	1 5/8	1 3/4	3/4	1		4,00	**PHP 2-B42TB**
A-1	1610	1/2	1 5/8	1 3/4	3/4	1		4,50	**PHP 2-B44TB**
A-1	1610	1/2	1 5/8	1 3/4	3/4	1		5,00	**PHP 2-B46TB**
A-1	1610	1/2	1 5/8	1 3/4	3/4	1		5,50	**PHP 2-B48TB**
A-1	1610	1/2	1 5/8	1 3/4	3/4	1		6,00	**PHP 2-B50TB**
A-1	1610	1/2	1 5/8	1 3/4	3/4	1		6,50	**PHP 2-B52TB**
A-1	1610	1/2	1 5/8	1 3/4	3/4	1		7,00	**PHP 2-B54TB**
A-1	1610	1/2	1 5/8	1 3/4	3/4	1		8,20	**PHP 2-B56TB**
A-1	1610	1/2	1 5/8	1 3/4	3/4	1		8,60	**PHP 2-B58TB**
A-1	1610	1/2	1 5/8	1 3/4	3/4	1		8,80	**PHP 2-B60TB**
A-1	1610	1/2	1 5/8	1 3/4	3/4	1		9,00	**PHP 2-B62TB**
A-1	1610	1/2	1 5/8	1 3/4	3/4	1		10,00	**PHP 2-B64TB**
A-1	1610	1/2	1 5/8	1 3/4	3/4	1		10,50	**PHP 2-B66TB**
A-1	1610	1/2	1 5/8	1 3/4	3/4	1		11,00	**PHP 2-B68TB**
A-1	2517	3/4	2 1/2	1 3/4		1 3/4		16,00	**PHP 2-B74TB**
A-2	2517	3/4	2 1/2	1 3/4		1 3/4		18,00	**PHP 2-B86TB**
A-2	2517	3/4	2 1/2	1 3/4		1 3/4		20,00	**PHP 2-B94TB**
A-2	2517	3/4	2 1/2	1 3/4		1 3/4		25,00	**PHP 2-B110TB**
A-3	2517	3/4	2 1/2	1 3/4		1 3/4		27,00	**PHP 2-B124TB**
A-3	2517	3/4	2 1/2	1 3/4		1 3/4		31,00	**PHP 2-B154TB**
A-3	2517	3/4	2 1/2	1 3/4		1 3/4		33,00	**PHP 2-B184TB**
C-3	3020	1 1/4	3	1 3/4		2	1/4	49,00	**PHP 2-B200TB**
C-3	3020	1 1/4	3	1 3/4		2	1/4	65,00	**PHP 2-B250TB**
C-3	3020	1 1/4	3	1 3/4		2	1/4	75,00	**PHP 2-B300TB**
C-3	3020	1 1/4	3	1 3/4		2	1/4	112,00	**PHP 2-B380TB**

Размеры даны в дюймах, если не указано иное

Шкивы

Профиль A/B
с конической втулкой

Тип A–1

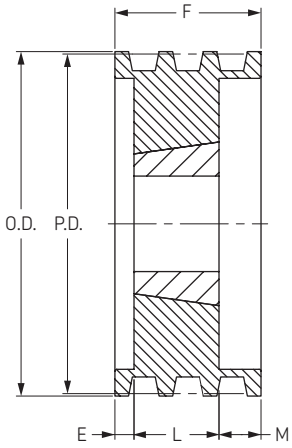

Тип A–2

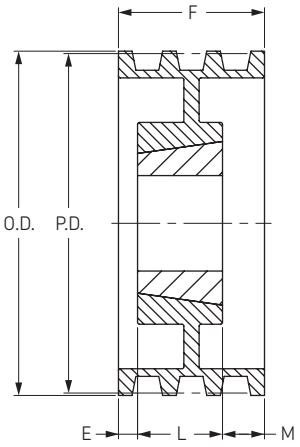

Тип A–3

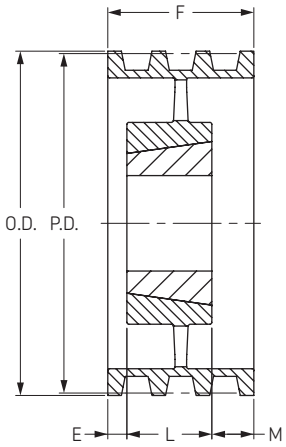

Тип B–3

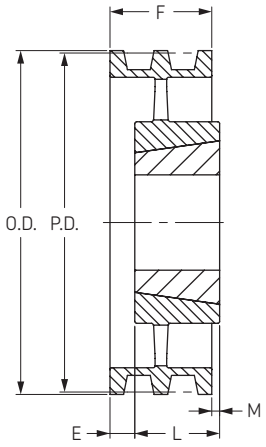

3 ручья

4 ручья

Диаметр делительной окружности		Наружный диаметр	Тип	Номер втулки	Диаметр отверстия		F	E	L	M	Масса без втулки	Обозначение	Тип	Номер втулки	Диаметр отверстия		F	E	L	M	Масса без втулки	Обозначение
Ремень с профилем A	Ремень с профилем B				Мин	Макс					фунт				Мин	Макс					фунт	
3,00	3,40	3,75	A-1	1210	5/8	1 1/4	2 1/2	1 1/2	1		3,00	PHP 3-B34TB	A-1	1210	5/8	1 1/4	3 1/4	2 1/4	1		3,00	PHP 4-B34TB
3,20	3,60	3,95	A-1	1210	5/8	1 1/4	2 1/2	1 1/2	1		3,50	PHP 3-B36TB	A-1	1210	5/8	1 1/4	3 1/4	2 1/4	1		3,50	PHP 4-B36TB
3,40	3,80	4,15	A-1	1610	1/2	1 5/8	2 1/2	1 1/2	1		4,00	PHP 3-B38TB	A-1	1610	1/2	1 5/8	3 1/4	2 1/4	1		4,00	PHP 4-B38TB
3,60	4,00	4,35	A-1	1610	1/2	1 5/8	2 1/2	1 1/2	1		5,00	PHP 3-B40TB	A-1	1610	1/2	1 5/8	3 1/4	2 1/4	1		5,00	PHP 4-B40TB
3,80	4,20	4,55	A-1	1610	1/2	1 5/8	2 1/2	1 1/2	1		6,00	PHP 3-B42TB	A-1	1610	1/2	1 5/8	3 1/4	2 1/4	1		5,50	PHP 4-B42TB
4,00	4,40	4,75	A-1	1610	1/2	1 5/8	2 1/2	1 1/2	1		6,50	PHP 3-B44TB	A-1	1610	1/2	1 5/8	3 1/4	2 1/4	1		6,00	PHP 4-B44TB
4,20	4,60	4,95	A-1	1610	1/2	1 5/8	2 1/2	1 1/2	1		7,00	PHP 3-B46TB	A-1	1610	1/2	1 5/8	3 1/4	2 1/4	1		7,00	PHP 4-B46TB
4,40	4,80	5,15	A-1	1610	1/2	1 5/8	2 1/2	1 1/2	1		8,00	PHP 3-B48TB	A-1	1610	1/2	1 5/8	3 1/4	2 1/4	1		8,00	PHP 4-B48TB
4,60	5,00	5,35	A-1	1610	1/2	1 5/8	2 1/2	1 1/2	1		8,50	PHP 3-B50TB	A-1	2517	3/4	2 1/2	3 1/4	1 1/2	1 3/4		8,50	PHP 4-B50TB
4,80	5,20	5,55	A-1	1610	1/2	1 5/8	2 1/2	1 1/2	1		9,00	PHP 3-B52TB	A-1	2517	3/4	2 1/2	3 1/4	1 1/2	1 3/4		9,00	PHP 4-B52TB
5,00	5,40	5,75	A-1	2517	3/4	2 1/2	2 1/2	1 1/2	1 3/4		9,50	PHP 3-B54TB	A-1	2517	3/4	2 1/2	3 1/4	1 1/2	1 3/4		9,50	PHP 4-B54TB
5,20	5,60	5,95	A-1	2517	3/4	2 1/2	2 1/2	1 1/2	1 3/4		10,00	PHP 3-B56TB	A-1	2517	3/4	2 1/2	3 1/4	1 1/2	1 3/4		10,00	PHP 4-B56TB
5,40	5,80	6,15	A-1	2517	3/4	2 1/2	2 1/2	3/4	1 3/4		10,50	PHP 3-B58TB	A-1	2517	3/4	2 1/2	3 1/4	1 1/2	1 3/4		12,00	PHP 4-B58TB
5,60	6,00	6,35	A-1	2517	3/4	2 1/2	2 1/2	3/4	1 3/4		11,00	PHP 3-B60TB	A-1	2517	3/4	2 1/2	3 1/4	1 1/2	1 3/4		12,50	PHP 4-B60TB
5,80	6,20	6,55	A-1	2517	3/4	2 1/2	2 1/2	3/4	1 3/4		11,50	PHP 3-B62TB	A-1	2517	3/4	2 1/2	3 1/4	1 1/2	1 3/4		13,00	PHP 4-B62TB
6,00	6,40	6,75	A-1	2517	3/4	2 1/2	2 1/2	3/4	1 3/4		12,00	PHP 3-B64TB	A-1	2517	3/4	2 1/2	3 1/4	1 1/2	1 3/4		14,00	PHP 4-B64TB
6,20	6,60	6,95	A-1	2517	3/4	2 1/2	2 1/2	3/4	1 3/4		12,30	PHP 3-B66TB	A-1	2517	3/4	2 1/2	3 1/4	1 1/2	1 3/4		15,00	PHP 4-B66TB
6,40	6,80	7,15	A-1	2517	3/4	2 1/2	2 1/2	3/4	1 3/4		12,80	PHP 3-B68TB	A-1	2517	3/4	2 1/2	3 1/4	1 1/2	1 3/4		16,00	PHP 4-B68TB
7,00	7,40	7,75	A-1	2517	3/4	2 1/2	2 1/2	3/4	1 3/4		16,00	PHP 3-B74TB	A-1	2517	3/4	2 1/2	3 1/4	1 1/2	1 3/4		20,00	PHP 4-B74TB
8,20	8,60	8,95	A-2	2517	3/4	2 1/2	2 1/2	3/4	1 3/4		19,00	PHP 3-B86TB	A-2	2517	3/4	2 1/2	3 1/4	1 1/2	1 3/4		21,00	PHP 4-B86TB
9,00	9,40	9,75	A-2	2517	3/4	2 1/2	2 1/2	3/4	1 3/4		21,00	PHP 3-B94TB	A-2	2517	3/4	2 1/2	3 1/4	1 1/2	1 3/4		23,00	PHP 4-B94TB
10,60	11,00	11,35	A-2	2517	3/4	2 1/2	2 1/2	3/4	1 3/4		24,00	PHP 3-B110TB	A-2	2517	3/4	2 1/2	3 1/4	1 1/2	1 3/4		28,00	PHP 4-B110TB
12,00	12,40	12,75	A-3	2517	3/4	2 1/2	2 1/2		1 3/4	3/4	28,00	PHP 3-B124TB	A-3	2517	3/4	2 1/2	3 1/4	3/8	1 3/4	1 1/8	34,00	PHP 4-B124TB
15,00	15,40	15,75	A-3	2517	3/4	2 1/2	2 1/2		1 3/4	3/4	30,00	PHP 3-B154TB	A-3	2517	3/4	2 1/2	3 1/4	3/8	1 3/4	1 1/8	42,00	PHP 4-B154TB
18,00	18,40	18,75	A-3	2517	3/4	2 1/2	2 1/2		1 3/4	3/4	44,00	PHP 3-B184TB	A-3	2517	3/4	2 1/2	3 1/4	1/2	1 3/4	1	53,00	PHP 4-B184TB
19,60	20,00	20,35	A-3	3020	1 1/4	3	2 1/2		2	1/2	58,00	PHP 3-B200TB	A-3	3020	1 1/4	3	3 1/4	1/2	2	3/4	63,00	PHP 4-B200TB
24,60	25,00	25,35	A-3	3020	1 1/4	3	2 1/2		2	1/2	74,00	PHP 3-B250TB	A-3	3030	1 1/4	3	3 1/4		3	1 1/4	80,00	PHP 4-B250TB
29,60	30,00	30,35	A-3	3020	1 1/4	3	2 1/2		2	1/2	84,00	PHP 3-B300TB	A-3	3030	1 1/4	3	3 1/4		3	1 1/4	100,00	PHP 4-B300TB
37,60	38,00	38,35	B-3	3020	1 1/4	3	2 1/2		3	1/2	135,00	PHP 3-B380TB	A-3	3030	1 1/4	3	3 1/4		3	1 1/4	142,00	PHP 4-B380TB

Размеры даны в дюймах, если не указано иное

Шкивы

Профиль A/B
с конической втулкой

Тип A–1

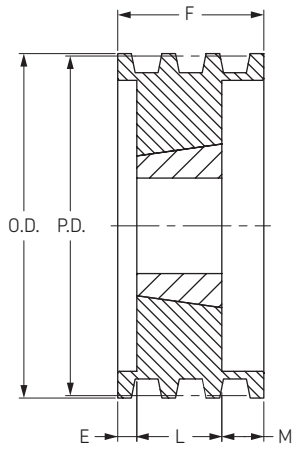

Тип A–2

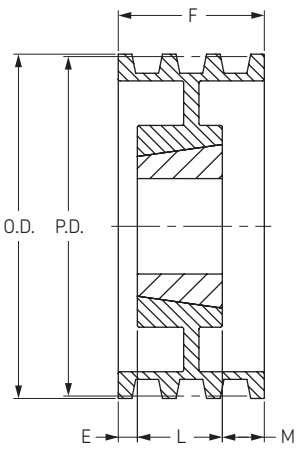

Тип A–3

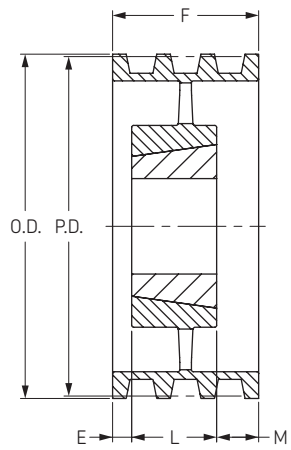

5 ручьев

Диаметр делительной окружности		Наружный диаметр	Тип	Номер втулки	Диаметр отверстия		F	E	L	M	Масса без втулки	Обозначение
Ремень с профилем A	Ремень с профилем B				Мин	Макс					фунт	
3,00	3,40	3,75	A-1	1210	5/8	1 1/4	4	2 1/2	1 1/2		5,00	PHP 5-B34TB
3,20	3,60	3,95	A-1	1210	5/8	1 1/4	4	2 1/2	1 1/2		5,50	PHP 5-B36TB
3,40	3,80	4,15	A-1	1215	5/8	1 5/8	4	2 1/2	1 1/2		6,00	PHP 5-B38TB
3,60	4,00	4,35	A-1	1215	5/8	1 5/8	4	2 1/2	1 1/2		6,50	PHP 5-B40TB
3,80	4,20	4,55	A-1	1615	1/2	1 5/8	4	2 1/2	1 1/2		7,00	PHP 5-B42TB
4,00	4,40	4,75	A-1	1615	1/2	1 5/8	4	2 1/2	1 1/2		8,00	PHP 5-B44TB
4,20	4,60	4,95	A-1	1615	1/2	1 5/8	4	2 1/2	1 1/2		9,00	PHP 5-B46TB
4,60	5,00	5,35	A-1	1615	1/2	1 5/8	4	7/8	1 1/2		10,50	PHP 5-B50TB
4,80	5,20	5,55	A-1	1615	1/2	1 5/8	4	7/8	1 1/2		11,30	PHP 5-B52TB
5,00	5,40	5,75	A-1	2517	3/4	2 1/2	4	2 1/4	1 3/4		11,50	PHP 5-B54TB
5,20	5,60	5,95	A-1	2517	3/4	2 1/2	4	2 1/4	1 3/4		12,00	PHP 5-B56TB
5,60	6,00	6,35	A-1	2517	3/4	2 1/2	4	2 1/4	1 3/4		14,00	PHP 5-B60TB
6,00	6,40	6,75	A-1	2517	3/4	2 1/2	4	2 1/4	1 3/4		16,00	PHP 5-B64TB
6,40	6,80	7,15	A-1	2517	3/4	2 1/2	4	2 1/4	1 3/4		18,00	PHP 5-B68TB
7,00	7,40	7,75	A-1	2517	3/4	2 1/2	4	2 1/4	1 3/4		22,00	PHP 5-B74TB
8,20	8,60	8,95	A-2	2517	3/4	2 1/2	4	2 1/4	1 3/4		24,00	PHP 5-B86TB
9,00	9,40	9,75	A-2	2517	3/4	2 1/2	4	2 1/4	1 3/4		26,00	PHP 5-B94TB
10,60	11,00	11,35	A-2	2517	3/4	2 1/2	4	2 1/4	1 3/4		35,00	PHP 5-B110TB
12,00	12,40	12,75	A-3	2517	3/4	2 1/2	4	3/4	1 3/4	1 1/2	40,00	PHP 5-B124TB
15,00	15,40	15,75	A-3	2517	3/4	2 1/2	4	3/4	1 3/4	1 1/2	47,00	PHP 5-B154TB
18,00	18,40	18,75	A-3	2517	3/4	2 1/2	4	3/4	1 3/4	1 1/2	52,00	PHP 5-B184TB
19,60	20,00	20,35	A-3	3030	1 1/4	3	4	1/4	3	3/4	75,00	PHP 5-B200TB
24,60	25,00	25,35	A-3	3030	1 1/4	3	4	1/4	3	3/4	81,00	PHP 5-B250TB
29,60	30,00	30,35	A-3	3030	1 1/4	3	4	1/4	3	3/4	109,00	PHP 5-B300TB
37,60	38,00	38,35	A-3	3030	1 1/4	3	4	1/4	3	3/4	158,00	PHP 5-B380TB

6 ручьев

Тип	Номер втулки	Диаметр отверстия		F	E	L	M	Масса без втулки	Обозначение
		Мин	Макс					фунт	
-	-	⁰⁄₀	-	-	-	-	-	-	-
-	-	⁰⁄₀	-	-	-	-	-	-	-
-	-	⁰⁄₀	-	-	-	-	-	-	-
-	-	⁰⁄₀	-	-	-	-	-	-	-
A-1	1615	1/2	1 5/8	4 3/4	3 1/4	1 1/2		8,00	PHP 6-B42TB
A-1	1615	1/2	1 5/8	4 3/4	3 1/4	1 1/2		9,00	PHP 6-B44TB
A-1	1615	1/2	1 5/8	4 3/4	3 1/4	1 1/2		10,00	PHP 6-B46TB
A-1	1615	1/2	1 5/8	4 3/4	1 1/4	1 1/2	2	11,90	PHP 6-B50TB
A-1	1615	1/2	1 5/8	4 3/4	1 1/4	1 1/2	2	12,80	PHP 6-B52TB
A-1	1615	1/2	1 5/8	4 3/4	1 1/4	1 1/2	2	13,70	PHP 6-B54TB
A-1	1615	1/2	1 5/8	4 3/4	1 1/4	1 1/2	2	14,60	PHP 6-B56TB
A-1	2517	3/4	2 1/2	4 3/4	3	1 3/4		16,00	PHP 6-B60TB
A-1	2517	3/4	2 1/2	4 3/4	3	1 3/4		19,50	PHP 6-B64TB
A-1	2517	3/4	2 1/2	4 3/4	3	1 3/4		21,00	PHP 6-B68TB
A-1	2517	3/4	2 1/2	4 3/4	3	1 3/4		25,00	PHP 6-B74TB
A-2	2517	3/4	2 1/2	4 3/4	3	1 3/4		27,00	PHP 6-B86TB
A-2	2517	3/4	2 1/2	4 3/4	3	1 3/4		28,00	PHP 6-B94TB
A-2	2517	3/4	2 1/2	4 3/4	3	1 3/4		34,00	PHP 6-B110TB
A-3	2517	3/4	2 1/2	4 3/4	1 1/8	1 3/4	1 7/8	43,00	PHP 6-B124TB
A-3	2517	3/4	2 1/2	4 3/4	1 1/2	1 3/4	1 1/2	52,00	PHP 6-B154TB
A-3	2517	3/4	2 1/2	4 3/4	1 1/2	1 3/4	1 1/2	62,00	PHP 6-B184TB
A-3	3030	1 1/4	3	4 3/4	1/2	3	1 1/4	85,00	PHP 6-B200TB
A-3	3030	1 1/4	3	4 3/4	1/2	3	1 1/4	100,00	PHP 6-B250TB
A-3	3030	1 1/4	3	4 3/4	1/2	3	1 1/4	137,00	PHP 6-B300TB
A-3	3030	1 1/4	3	4 3/4	1/2	3	1 1/4	168,00	PHP 6-B380TB

8 ручьев

Диаметр делительной окружности		Наружный диаметр	Тип	Номер втулки	Диаметр отверстия		F	E	L	M	Масса без втулки	Обозначение
Ремень с профилем A	Ремень с профилем B				Мин	Макс					фунт	
5,00	5,40	5,75	A-1	2517	3/4	2 1/2	6 1/4	1 7/8	1 3/4	2 5/8	16,00	PHP 8-B54TB
5,20	5,60	5,95	A-1	2517	3/4	2 1/2	6 1/4	1 7/8	1 3/4	2 5/8	17,00	PHP 8-B56TB
5,60	6,00	6,35	A-1	2517	3/4	2 1/2	6 1/4	1 7/8	1 3/4	2 5/8	19,00	PHP 8-B60TB
6,00	6,40	6,75	A-1	2517	3/4	2 1/2	6 1/4	1 7/8	1 3/4	2 5/8	21,00	PHP 8-B64TB
6,40	6,80	7,15	A-1	2517	3/4	2 1/2	6 1/4	1 7/8	1 3/4	2 5/8	25,00	PHP 8-B68TB
7,00	7,40	7,75	A-1	2517	3/4	2 1/2	6 1/4	1 7/8	1 3/4	2 5/8	29,00	PHP 8-B74TB
8,20	8,60	8,95	A-1	3030	1 1/4	3	6 1/4	1	3	2 1/4	37,00	PHP 8-B86TB
9,00	9,40	9,95	A-2	3030	1 1/4	3	6 1/4	1	3	2 1/4	41,00	PHP 8-B94TB
10,60	11,00	11,35	A-2	3030	1 1/4	3	6 1/4	1	3	2 1/4	51,00	PHP 8-B110TB
12,00	12,40	12,75	A-3	3030	1 1/4	3	6 1/4	1	3	2 1/4	56,00	PHP 8-B124TB
15,00	15,40	15,75	A-3	3030	1 1/4	3	6 1/4	1	3	2 1/4	69,00	PHP 8-B154TB
18,00	18,40	18,75	A-3	3030	1 1/4	3	6 1/4	1	3	2 1/4	99,00	PHP 8-B184TB
19,60	20,00	20,35	A-3	3030	1 1/4	3	6 1/4	1	3	2 1/4	115,00	PHP 8-B200TB
24,60	25,00	25,35	A-3	3535	2	3 1/2	6 1/4	3/4	3 1/2	2	145,00	PHP 8-B250TB
29,60	30,00	30,35	A-3	3535	2	3 1/2	6 1/4	3/4	3 1/2	2	170,00	PHP 8-B300TB
37,60	38,00	38,35	A-3	4040	1 3/4	4	6 1/4	1 1/8	4	1 1/8	260,00	PHP 8-B380TB

10 ручьев

Тип	Номер втулки	Диаметр отверстия		F	E	L	M	Масса без втулки	Обозначение
		Мин	Макс					фунт	
A-1	2517	3/4	2 1/2	7 3/4	3	1 3/4	3	18,00	PHP 10-B54TB
A-1	2517	3/4	2 1/2	7 3/4	3	1 3/4	3	20,00	PHP 10-B56TB
A-1	2517	3/4	2 1/2	7 3/4	3	1 3/4	3	22,00	PHP 10-B60TB
A-1	2517	3/4	2 1/2	7 3/4	3	1 3/4	3	25,50	PHP 10-B64TB
A-1	2517	3/4	2 1/2	7 3/4	3	1 3/4	3	28,00	PHP 10-B68TB
A-1	2517	3/4	2 1/2	7 3/4	3	1 3/4	3	35,00	PHP 10-B74TB
A-1	3030	1 1/4	3	7 3/4	2	3	2 3/4	43,00	PHP 10-B86TB
A-2	3030	1 1/4	3	7 3/4	2	3	2 3/4	46,00	PHP 10-B94TB
A-2	3030	1 1/4	3	7 3/4	2	3	2 3/4	52,00	PHP 10-B110TB
-	-	-	-	-	-	-	-	-	-
-	-	-	-	-	-	-	-	-	-
-	-	-	-	-	-	-	-	-	-
-	-	-	-	-	-	-	-	-	-
-	-	-	-	-	-	-	-	-	-
-	-	-	-	-	-	-	-	-	-
-	-	-	-	-	-	-	-	-	-

Размеры даны в дюймах, если не указано иное

Шкивы

Профиль C
с конической втулкой

Тип A–1

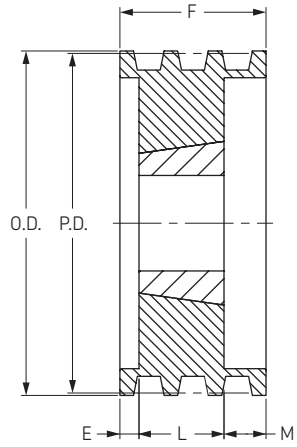

Тип A–2

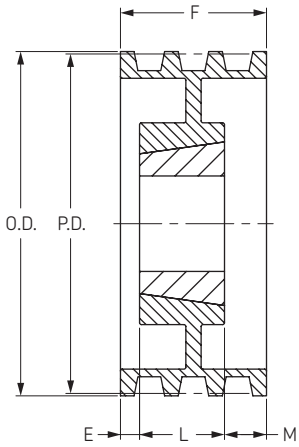

Тип A–3

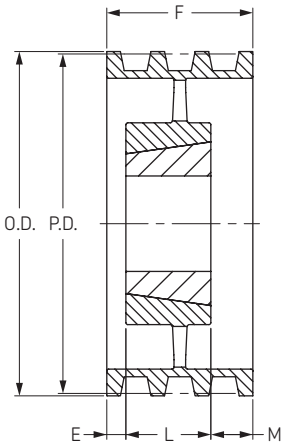

Тип B–3

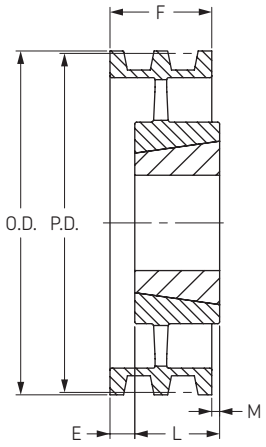

2 ручья

3 ручья

Диаметр дели-тельной окружности	Наружный диаметр	Тип	Номер втулки	Диаметр отверстия		F	E	L	M	Масса без втулки	Обозначение	Тип	Номер втулки	Диаметр отверстия		F	E	L	M	Масса без втулки	Обозначение
Ремень с профилем C				Мин	Макс					фунт				Мин	Макс					фунт	
7,00	7,40	A-1	2517	3/4	2 1/2	2 3/8	5/8	1 3/4	0	15,00	**PHP 2-C70TB**	A-1	2517	3/4	2 1/2	3 3/8	1/4	1 3/4	1 3/8	18,00	**PHP 3-C70TB**
7,50	7,90	A-1	2517	3/4	2 1/2	2 3/8	5/8	1 3/4	0	17,00	**PHP 2-C75TB**	A-1	2517	3/4	2 1/2	3 3/8	1/4	1 3/4	1 3/8	20,00	**PHP 3-C75TB**
8,00	8,40	A-1	2517	3/4	2 1/2	2 3/8	5/8	1 3/4	0	20,00	**PHP 2-C80TB**	A-1	2517	3/4	2 1/2	3 3/8	1/4	1 3/4	1 3/8	22,00	**PHP 3-C80TB**
8,50	8,90	A-2	2517	3/4	2 1/2	2 3/8	5/8	1 3/4	0	22,00	**PHP 2-C85TB**	A-2	2517	3/4	2 1/2	3 3/8	1/4	1 3/4	1 3/8	23,00	**PHP 3-C85TB**
9,00	9,40	A-2	2517	3/4	2 1/2	2 3/8	5/8	1 3/4	0	23,00	**PHP 2-C90TB**	A-2	2517	3/4	2 1/2	3 3/8	1/4	1 3/4	1 3/8	24,00	**PHP 3-C90TB**
9,50	9,90	A-2	2517	3/4	2 1/2	2 3/8	5/8	1 3/4	0	24,00	**PHP 2-C95TB**	A-2	2517	3/4	2 1/2	3 3/8	1/4	1 3/4	1 3/8	27,00	**PHP 3-C95TB**
10,00	10,40	A-2	2517	3/4	2 1/2	2 3/8	5/8	1 3/4	0	25,00	**PHP 2-C100TB**	A-2	2517	3/4	2 1/2	3 3/8	1/4	1 3/4	1 3/8	29,00	**PHP 3-C100TB**
10,50	10,90	A-2	2517	3/4	2 1/2	2 3/8	5/8	1 3/4	0	26,00	**PHP 2-C105TB**	A-2	2517	3/4	2 1/2	3 3/8	1/4	1 3/4	1 3/8	32,00	**PHP 3-C105TB**
11,00	11,40	A-2	2517	3/4	2 1/2	2 3/8	5/8	1 3/4	0	27,00	**PHP 2-C110TB**	A-2	2517	3/4	2 1/2	3 3/8	1/4	1 3/4	1 3/8	35,00	**PHP 3-C110TB**
12,00	12,40	A-2	2517	3/4	2 1/2	2 3/8	5/8	1 3/4	0	33,00	**PHP 2-C120TB**	A-2	3020	1 1/4	3	3 3/8	0	2	1 3/8	44,00	**PHP 3-C120TB**
13,00	13,40	A-3	2517	3/4	2 1/2	2 3/8	5/8	1 3/4	0	35,00	**PHP 2-C130TB**	A-3	3020	1 1/4	3	3 3/8	0	2	1 3/8	49,00	**PHP 3-C130TB**
14,00	14,40	A-3	2517	3/4	2 1/2	2 3/8	5/8	1 3/4	0	36,00	**PHP 2-C140TB**	A-3	3020	1 1/4	3	3 3/8	0	2	1 3/8	50,00	**PHP 3-C140TB**
16,00	16,40	A-3	2517	3/4	2 1/2	2 3/8	5/8	1 3/4	0	42,00	**PHP 2-C160TB**	A-3	3020	1 1/4	3	3 3/8	0	2	1 3/8	64,00	**PHP 3-C160TB**
18,00	18,40	A-3	3020	1 1/4	3	2 3/8	0	2	3/8	42,00	**PHP 2-C180TB**	A-3	3030	1 1/4	3	3 3/8	0	3	3/8	64,00	**PHP 3-C180TB**
20,00	20,40	A-3	3020	1 1/4	3	2 3/8	0	2	3/8	45,00	**PHP 2-C200TB**	A-3	3030	1 1/4	3	3 3/8	0	3	3/8	78,00	**PHP 3-C200TB**
24,00	24,40	A-3	3020	1 1/4	3	2 3/8	0	2	3/8	72,00	**PHP 2-C240TB**	A-3	3030	1 1/4	3	3 3/8	0	3	3/8	96,00	**PHP 3-C240TB**
30,00	30,40	-	-	-	-	-	-	-	-	-	-	B-3	3535	2	3 1/2	3 3/8	0	3 1/2	1/8	125,00	**PHP 3-C300TB**
6,00	36,40	-	-	-	-	-	-	-	-	-	-	B-3	3535	2	3 1/2	3 3/8	0	3 1/2	1/8	175,00	**PHP 3-C360TB**

Размеры даны в дюймах, если не указано иное

Шкивы

Профиль C
с конической втулкой

Тип A–1

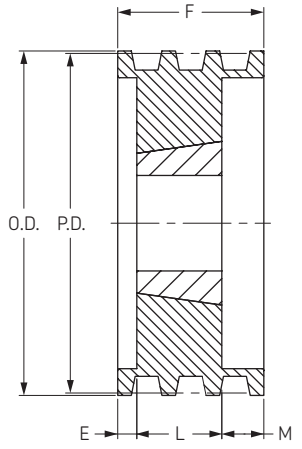

Тип A–2

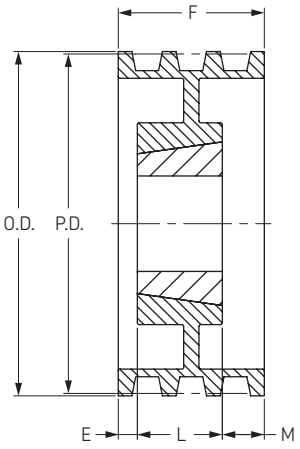

Тип A–3

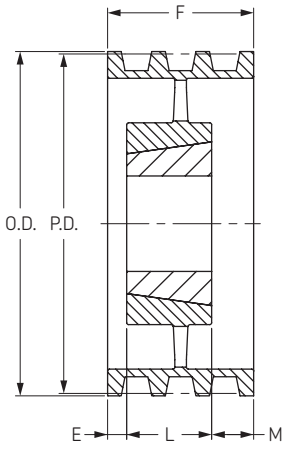

4 ручья

5 ручьев

Диаметр дели-тельной окружности	Наруж-ный диаметр	Тип	Номер втулки	Диаметр отверстия		F	E	L	M	Масса без втулки	Обозначение	Тип	Номер втулки	Диаметр отверстия		F	E	L	M	Масса без втулки	Обозначение
Ремень с профилем C				Мин	Макс					фунт				Мин	Макс					фунт	
7,00	7,40	A-1	2517	3/4	2 1/2	4 3/8	1/2	1 3/4	2 1/8	20,00	**PHP 4-C70TB**	A-1	2517	3/4	2 1/2	5 3/8	1 1/2	1 3/4	2 1/8	23,00	**PHP 5-C70TB**
7,50	7,90	A-1	2517	3/4	2 1/2	4 3/8	1/2	1 3/4	2 1/8	23,00	**PHP 4-C75TB**	A-1	2517	3/4	2 1/2	5 3/8	1 1/2	1 3/4	2 1/8	26,00	**PHP 5-C75TB**
8,00	8,40	A-1	2517	3/4	2 1/2	4 3/8	1/2	1 3/4	2 1/8	25,00	**PHP 4-C80TB**	A-1	2517	3/4	2 1/2	5 3/8	1 1/2	1 3/4	2 1/8	30,00	**PHP 5-C80TB**
8,50	8,90	A-2	2517	3/4	2 1/2	4 3/8	1/2	1 3/4	2 1/8	26,00	**PHP 4-C85TB**	A-1	2517	3/4	2 1/2	5 3/8	1 1/2	1 3/4	2 1/8	34,00	**PHP 5-C85TB**
9,00	9,40	A-2	2517	3/4	2 1/2	4 3/8	1/2	1 3/4	2 1/8	27,00	**PHP 4-C90TB**	A-2	2517	3/4	2 1/2	5 3/8	1 1/2	1 3/4	2 1/8	35,00	**PHP 5-C90TB**
9,50	9,90	A-2	2517	3/4	2 1/2	4 3/8	1/2	1 3/4	2 1/8	36,00	**PHP 4-C95TB**	A-2	2517	3/4	2 1/2	5 3/8	1 1/2	1 3/4	2 1/8	36,00	**PHP 5-C95TB**
10,00	10,40	A-2	2517	3/4	2 1/2	4 3/8	1/2	1 3/4	2 1/8	39,00	**PHP 4-C100TB**	A-2	2517	3/4	2 1/2	5 3/8	1 1/2	1 3/4	2 1/8	39,00	**PHP 5-C100TB**
10,50	10,90	A-2	2517	3/4	2 1/2	4 3/8	1/2	1 3/4	2 1/8	42,00	**PHP 4-C105TB**	A-2	2517	3/4	2 1/2	5 3/8	1 1/2	1 3/4	2 1/8	42,00	**PHP 5-C105TB**
11,00	11,40	A-2	2517	3/4	2 1/2	4 3/8	1/2	1 3/4	2 1/8	45,00	**PHP 4-C110TB**	A-2	2517	3/4	2 1/2	5 3/8	1 1/2	1 3/4	2 1/8	43,00	**PHP 5-C110TB**
12,00	12,40	A-2	2517	3/4	3	4 3/8	0	3	1 3/8	47,00	**PHP 4-C120TB**	A-2	3030	1 1/4	3	5 3/8	1/2	3	1 7/8	58,00	**PHP 5-C120TB**
13,00	13,40	A-3	3030	1 1/4	3	4 3/8	0	3	1 3/8	51,00	**PHP 4-C130TB**	A-3	3030	1 1/4	3	5 3/8	1/2	3	1 7/8	63,00	**PHP 5-C130TB**
14,00	14,40	A-3	3030	1 1/4	3	4 3/8	0	3	1 3/8	54,00	**PHP 4-C140TB**	A-3	3030	1 1/4	3	5 3/8	1/2	3	1 7/8	65,00	**PHP 5-C140TB**
16,00	16,40	A-3	3030	1 1/4	3	4 3/8	0	3	1 3/8	71,00	**PHP 4-C160TB**	A-3	3030	1 1/4	3	5 3/8	1/2	3	1 7/8	70,00	**PHP 5-C160TB**
18,00	18,40	A-3	3030	1 1/4	3	4 3/8	0	3	1 3/8	81,00	**PHP 4-C180TB**	A-3	3030	1 1/4	3	5 3/8	1/2	3	1 7/8	83,00	**PHP 5-C180TB**
20,00	20,40	A-3	3030	1 1/4	3	4 3/8	0	3	1 3/8	84,00	**PHP 4-C200TB**	A-3	3535	2	3 1/2	5 3/8	0	3 1/2	1 7/8	110,00	**PHP 5-C200TB**
24,00	24,40	A-3	3030	1 1/4	3	4 3/8	0	3	1 3/8	116,00	**PHP 4-C240TB**	A-3	3535	2	3 1/2	5 3/8	0	3 1/2	1 7/8	138,00	**PHP 5-C240TB**
30,00	30,40	A-3	3535	2	3 1/2	4 3/8	0	3 1/2	7/8	164,00	**PHP 4-C300TB**	A-3	3535	2	3 1/2	5 3/8	0	3 1/2	1 7/8	176,00	**PHP 5-C300TB**
36,00	36,40	A-3	3535	2	3 1/2	4 3/8	0	3 1/2	7/8	192,00	**PHP 4-C360TB**	A-3	4040	1 3/4	4	5 3/8	1/4	4	1 1/8	244,00	**PHP 5-C360TB**
44,00	44,40	A-3	4040	1 3/4	4	4 3/8	0	4	3/8	282,00	**PHP 4-C440TB**	A-3	4040	1 3/4	4	5 3/8	1/4	4	1 1/8	288,00	**PHP 5-C440TB**

Размеры даны в дюймах, если не указано иное

Шкивы

Профиль C
с конической втулкой

Тип A–1

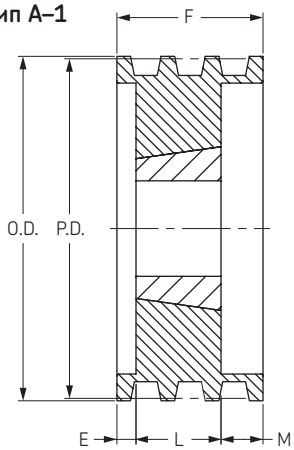

Тип A–2

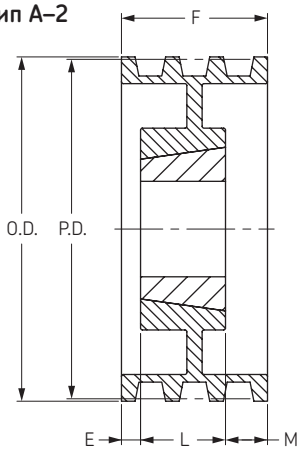

Тип A–3

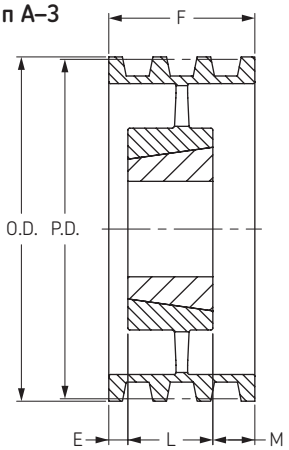

6 ручьев

Диаметр дели-тельной окружности	Наружный диаметр	Тип	Номер втулки	Диаметр отверстия		F	E	L	M	Масса без втулки	Обозначение
Ремень с профилем C				Мин	Макс					фунт	
7,00	7,40	A-1	3030	1 1/4	3	6 3/8	1	3	2 3/8	30,00	**PHP 6-C70TB**
7,50	7,90	A-1	3030	1 1/4	3	6 3/8	1	3	2 3/8	31,00	**PHP 6-C75TB**
8,00	8,40	A-1	3030	1 1/4	3	6 3/8	1	3	2 3/8	35,00	**PHP 6-C80TB**
8,50	8,90	A-1	3030	1 1/4	3	6 3/8	1	3	2 3/8	40,00	**PHP 6-C85TB**
9,00	9,40	A-1	3030	1 1/4	3	6 3/8	1	3	2 3/8	47,00	**PHP 6-C90TB**
9,50	9,90	A-1	3030	1 1/4	3	6 3/8	1	3	2 3/8	53,00	**PHP 6-C95TB**
10,00	10,40	A-1	3030	1 1/4	3	6 3/8	1	3	2 3/8	57,00	**PHP 6-C100TB**
10,50	10,90	A-2	3030	1 1/4	3	6 3/8	1	3	2 3/8	58,00	**PHP 6-C105TB**
11,00	11,40	A-2	3030	1 1/4	3	6 3/8	1	3	2 3/8	66,00	**PHP 6-C110TB**
12,00	12,40	A-2	3030	1 1/4	3	6 3/8	1	3	2 3/8	70,00	**PHP 6-C120TB**
13,00	13,40	A-3	3030	1 1/4	3	6 3/8	1	3	2 3/8	75,00	**PHP 6-C130TB**
14,00	14,40	A-3	3535	2	3 1/2	6 3/8	1/2	3 1/2	2 3/8	80,00	**PHP 6-C140TB**
16,00	16,40	A-3	3535	2	3 1/2	6 3/8	1/2	3 1/2	2 3/8	87,00	**PHP 6-C160TB**
18,00	18,40	A-3	3535	2	3 1/2	6 3/8	1/2	3 1/2	2 3/8	102,00	**PHP 6-C180TB**
20,00	20,40	A-3	3535	2	3 1/2	6 3/8	1/2	3 1/2	2 3/8	126,00	**PHP 6-C200TB**
24,00	24,40	A-3	3535	2	3 1/2	6 3/8	1/2	3 1/2	2 3/8	150,00	**PHP 6-C240TB**
30,00	30,40	A-3	4040	1 3/4	4	6 3/8	1	4	1 3/8	226,00	**PHP 6-C300TB**
36,00	36,40	A-3	4040	1 3/4	4	6 3/8	1	4	1 3/8	270,00	**PHP 6-C360TB**
44,00	44,40	A-3	4040	1 3/4	4	6 3/8	1	4	1 3/8	320,00	**PHP 6-C440TB**

10 ручьев

Тип	Номер втулки	Диаметр отверстия		F	E	L	M	Масса без втулки	Обозначение
		Мин	Макс					фунт	
-	-	-	-	-	-	-	-	-	**-**
-	-	-	-	-	-	-	-	-	**-**
A-1	3030	1 1/4	3	8 3/8	2	3	3 3/8	45,00	**PHP 8-C80TB**
A-1	3030	1 1/4	3	8 3/8	2	3	3 3/8	47,00	**PHP 8-C85TB**
A-1	3535	2	3 1/2	8 3/8	1 1/2	3 1/2	3 3/8	64,00	**PHP 8-C90TB**
A-1	3535	2	3 1/2	8 3/8	1 1/2	3 1/2	3 3/8	67,00	**PHP 8-C95TB**
A-1	3535	2	3 1/2	8 3/8	1 1/2	3 1/2	3 3/8	70,00	**PHP 8-C100TB**
A-1	3535	2	3 1/2	8 3/8	1 1/2	3 1/2	3 3/8	84,00	**PHP 8-C105TB**
A-1	3535	2	3 1/2	8 3/8	1 1/2	3 1/2	3 3/8	87,00	**PHP 8-C110TB**
A-2	3535	2	3 1/2	8 3/8	1 1/2	3 1/2	3 3/8	90,00	**PHP 8-C120TB**
A-2	3535	2	3 1/2	8 3/8	1 1/2	3 1/2	3 3/8	97,00	**PHP 8-C130TB**
A-2	3535	2	3 1/2	8 3/8	1 1/2	3 1/2	3 3/8	105,00	**PHP 8-C140TB**
A-3	3535	2	3 1/2	8 3/8	1 1/2	3 1/2	3 3/8	115,00	**PHP 8-C160TB**
A-3	4040	1 3/4	4	8 3/8	1 1/2	4	2 7/8	137,00	**PHP 8-C180TB**
A-3	4040	1 3/4	4	8 3/8	1 1/2	4	2 7/8	180,00	**PHP 8-C200TB**
A-3	4040	1 3/4	4	8 3/8	1 1/2	4	2 7/8	205,00	**PHP 8-C240TB**
A-3	4040	1 3/4	4	8 3/8	1 1/2	4	2 7/8	263,00	**PHP 8-C300TB**
A-3	4545	2 1/4	4 1/2	8 3/8	1 A/d	4 1/2	2 5/8	343,00	**PHP 8-C360TB**
A-3	4545	2 1/4	4 1/2	8 3/8	1 A/d	4 1/2	2 5/8	432,00	**PHP 8-C440TB**

8 ручьев

Диаметр делитель-ной ок-ружности	Наружный диаметр	Тип	Номер втулки	Диаметр отверстия		F	E	L	M	Масса без втулки	Обозначение
Ремень с профилем C				Мин	Макс					фунт	
9,00	9,40	A-1	4545	2 1/4	4 1/2	10 3/8	1 1/2	4 1/2	4 3/8	57,00	**PHP 10-C90TB**
9,50	9,90	A-1	4545	2 1/4	4 1/2	10 3/8	1 1/2	4 1/2	4 3/8	66,00	**PHP 10-C95TB**
10,00	10,40	A-1	4545	2 1/4	4 1/2	10 3/8	1 1/2	4 1/2	4 3/8	77,00	**PHP 10-C100TB**
10,50	10,90	A-1	4545	2 1/4	4 1/2	10 3/8	1 1/2	4 1/2	4 3/8	87,00	**PHP 10-C105TB**
11,00	11,40	A-1	4545	2 1/4	4 1/2	10 3/8	1 1/2	4 1/2	4 3/8	98,00	**PHP 10-C110TB**
12,00	12,40	A-1	4545	2 1/4	4 1/2	10 3/8	1 1/2	4 1/2	4 3/8	121,00	**PHP 10-C120TB**
13,00	13,40	A-1	4545	2 1/4	4 1/2	10 3/8	2	4 1/2	3 7/8	146,00	**PHP 10-C130TB**
14,00	14,40	A-2	4545	2 1/4	4 1/2	10 3/8	2	4 1/2	3 7/8	173,00	**PHP 10-C140TB**
16,00	16,40	A-2	4545	2 1/4	4 1/2	10 3/8	2	4 1/2	3 7/8	233,00	**PHP 10-C160TB**
18,00	18,40	A-2	4545	2 1/4	4 1/2	10 3/8	2	4 1/2	3 7/8	176,00	**PHP 10-C180TB**
20,00	20,40	A-3	4545	2 1/4	4 1/2	10 3/8	2	4 1/2	3 7/8	201,00	**PHP 10-C200TB**
24,00	24,40	A-3	4545	2 1/4	4 1/2	10 3/8	2	4 1/2	3 7/8	243,00	**PHP 10-C240TB**
30,00	30,40	A-3	4545	2 1/4	4 1/2	10 3/8	2	4 1/2	3 7/8	320,00	**PHP 10-C300TB**
36,00	36,40	A-3	4545	2 A/d	4 1/2	10 3/8	2	4 1/2	3 7/8	464,00	**PHP 10-C360TB**
44,00	44,40	A-3	4545	2 A/d	4 1/2	10 3/8	2	4 1/2	3 7/8	508,00	**PHP 10-C440TB**

12 ручьев

Тип	Номер втулки	Диаметр отверстия		F	E	L	M	Масса без втулки	Обозначение
		Мин	Макс					фунт	
A-1	4040	1 3/4	4	12 3/8	3 1/2	4	4 7/8	65,00	**PHP 12-C90TB**
A-1	4040	1 3/4	4	12 3/8	3 1/2	4	4 7/8	75,00	**PHP 12-C95TB**
A-1	4040	1 3/4	4	12 3/8	3 1/2	4	4 7/8	85,00	**PHP 12-C100TB**
A-1	4040	1 3/4	4	12 3/8	3 1/2	4	4 7/8	95,00	**PHP 12-C105TB**
A-1	4040	1 3/4	4	12 3/8	3 1/2	4	4 7/8	104,00	**PHP 12-C110TB**
A-1	4040	1 3/4	4	12 3/8	3 1/2	4	4 7/8	126,00	**PHP 12-C120TB**
A-1	4545	2 1/4	4 1/2	12 3/8	3	4 1/2	4 7/8	156,00	**PHP 12-C130TB**
A-1	4545	2 1/4	4 1/2	12 3/8	3	4 1/2	4 7/8	184,00	**PHP 12-C140TB**
-	-	-	-	-	-	-	-	-	**-**
-	-	-	-	-	-	-	-	-	**-**
-	-	-	-	-	-	-	-	-	**-**
-	-	-	-	-	-	-	-	-	**-**
-	-	-	-	-	-	-	-	-	**-**
-	-	-	-	-	-	-	-	-	**-**
-	-	-	-	-	-	-	-	-	**-**

Размеры даны в дюймах, если не указано иное

Шкивы

Профиль D
с конической втулкой

Тип A–1

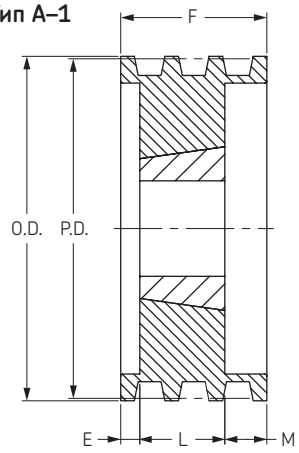

Тип A–2

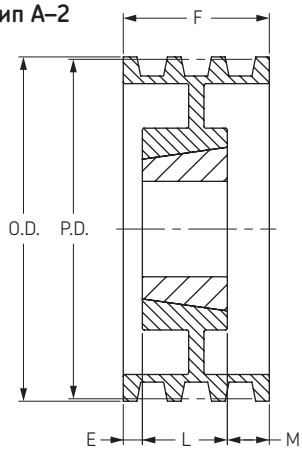

Тип A–3

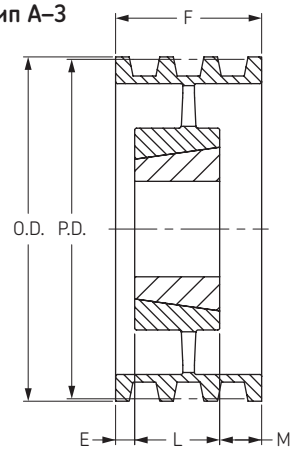

4 ручья

Диаметр делительной окружности	Наружный диаметр	Тип	Номер втулки	Диаметр отверстия		F	E	L	M	Масса без втулки	Обозначение
Ремень с профилем D				Мин	Макс					фунт	
12,00	12,60	A-2	3535	2	3 1/2	6,1/16	3/4	3 1/2	1 13/16	63,00	**PHP 4-D120TB**
13,00	13,60	A-2	3535	2	3 1/2	6,1/16	3/4	3 1/2	1 13/16	73,00	**PHP 4-D130TB**
13,50	14,10	A-2	3535	2	3 1/2	6,1/16	3/4	3 1/2	1 13/16	78,00	**PHP 4-D135TB**
14,00	14,60	A-2	3535	2	3 1/2	6,1/16	3/4	3 1/2	1 13/16	83,00	**PHP 4-D140TB**
14,50	15,10	A-2	3535	2	3 1/2	6,1/16	3/4	3 1/2	1 13/16	94,00	**PHP 4-D145TB**
15,00	15,60	A-2	3535	2	3 1/2	6,1/16	3/4	3 1/2	1 13/16	94,00	**PHP 4-D150TB**
15,50	16,10	A-2	3535	2	3 1/2	6,1/16	3/4	3 1/2	1 13/16	99,00	**PHP 4-D155TB**
16,00	16,60	A-2	3535	2	3 1/2	6,1/16	3/4	3 1/2	1 13/16	104,00	**PHP 4-D160TB**
18,00	18,60	A-3	3535	2	3 1/2	6,1/16	3/4	3 1/2	1 13/16	109,00	**PHP 4-D180TB**
22,00	22,60	A-3	4040	1 3/4	4	6,1/16	3/4	4	1 5/16	142,00	**PHP 4-D220TB**
27,00	27,60	A-3	4040	1 3/4	4	6,1/16	3/4	4	1 5/16	182,00	**PHP 4-D270TB**

5 ручьев

Диаметр делительной окружности	Тип	Номер втулки	Диаметр отверстия		F	E	L	M	Масса без втулки	Обозначение
Ремень с профилем D			Мин	Макс					фунт	
12,00	A-1	4040	1 3/4	4	7 1/2	1/4	4	2 3/4	82,00	**PHP 5-D120TB**
13,00	A-2	4040	1 3/4	4	7 1/2	3/4	4	2 3/4	87,00	**PHP 5-D130TB**
13,50	A-2	4040	1 3/4	4	7 1/2	3/4	4	2 3/4	92,00	**PHP 5-D135TB**
14,00	A-2	4040	1 3/4	4	7 1/2	3/4	4	2 3/4	97,00	**PHP 5-D140TB**
14,50	A-2	4040	1 3/4	4	7 1/2	3/4	4	2 3/4	102,00	**PHP 5-D145TB**
15,00	A-2	4040	1 3/4	4	7 1/2	3/4	4	2 3/4	107,00	**PHP 5-D150TB**
15,50	A-2	4040	1 3/4	4	7 1/2	3/4	4	2 3/4	112,00	**PHP 5-D155TB**
16,00	A-2	4040	1 3/4	4	7 1/2	3/4	4	2 3/4	112,00	**PHP 5-D160TB**
18,00	A-3	4040	1 3/4	4	7 1/2	1	4	2 1/2	132,00	**PHP 5-D180TB**
22,00	A-3	4040	1 3/4	4	7 1/2	1	4	2 1/2	162,00	**PHP 5-D220TB**
27,00	A-3	4040	1 3/4	4	7 1/2	1	4	2 1/2	207,00	**PHP 5-D270TB**

6 ручьев

Диаметр делительной окружности	Наружный диаметр	Тип	Номер втулки	Диаметр отверстия		F	E	L	M	Масса без втулки	Обозначение
Ремень с профилем D				Мин	Макс					фунт	
12,00	12,60	A-1	4040	1 3/4	4	8 15/16	1	4	3 15/16	100,00	**PHP 6-D120TB**
13,00	13,60	A-2	4040	1 3/4	4	8 15/16	1 1/2	4	3 7/16	100,00	**PHP 6-D130TB**
13,50	14,10	A-2	4040	1 3/4	4	8 15/16	1 1/2	4	3 7/16	107,00	**PHP 6-D135TB**
14,00	14,60	A-2	4040	1 3/4	4	8 15/16	1 1/2	4	3 7/16	112,00	**PHP 6-D140TB**
14,50	15,10	A-2	4040	1 3/4	4	8 15/16	1 1/2	4	3 7/16	117,00	**PHP 6-D145TB**
15,00	15,60	A-2	4040	1 3/4	4	8 15/16	1 1/2	4	3 7/16	122,00	**PHP 6-D150TB**
15,50	16,10	A-2	4040	1 3/4	4	8 15/16	1 1/2	4	3 7/16	127,00	**PHP 6-D155TB**
16,00	16,60	A-2	4040	1 3/4	4	8 15/16	1 1/2	4	3 7/16	175,00	**PHP 6-D160TB**
18,00	18,60	A-2	4040	1 3/4	4	8 15/16	1 1/2	4	3 7/16	185,00	**PHP 6-D180TB**
22,00	22,60	A-3	4040	1 3/4	4	8 15/16	1 1/2	4	3 7/16	210,00	**PHP 6-D220TB**
27,00	27,60	A-3	4545	2 1/4	4 1/2	8 15/16	1 3/4	4 1/2	2 11/16	260,00	**PHP 6-D270TB**
33,00	33,60	A-3	4545	2 1/4	4 1/2	8 15/16	1 3/4	4 1/2	2 11/16	340,00	**PHP 6-D330TB**

8 ручьев

Диаметр делительной окружности	Тип	Номер втулки	Диаметр отверстия		F	E	L	M	Масса без втулки	Обозначение
Ремень с профилем D			Мин	Макс					фунт	
12,00	A-1	4545	2 1/4	4 1/2	11 13/16	1/2	4 1/2	6 13/16	125,00	**PHP 8-D120TB**
13,00	A-1	4545	2 1/4	4 1/2	11 13/16	1/2	4 1/2	6 13/16	155,00	**PHP 8-D130TB**
13,50	A-2	4545	2 1/4	4 1/2	11 13/16	1	4 1/2	6 5/16	150,00	**PHP 8-D135TB**
14,00	A-1	4545	2 1/4	4 1/2	11 13/16	1	4 1/2	6 5/16	155,00	**PHP 8-D140TB**
14,50	A-2	4545	2 1/4	4 1/2	11 13/16	2	4 1/2	5 5/16	155,00	**PHP 8-D145TB**
15,00	A-2	4545	2 1/4	4 1/2	11 13/16	2	4 1/2	5 5/16	135,00	**PHP 8-D150TB**
15,50	A-2	4545	2 1/4	4 1/2	11 13/16	2	4 1/2	5 5/16	165,00	**PHP 8-D155TB**
16,00	A-2	4545	2 1/4	4 1/2	11 13/16	2	4 1/2	5 5/16	165,00	**PHP 8-D160TB**
18,00	A-2	4545	2 1/4	4 1/2	11 13/16	2 3/4	4 1/2	4 9/16	180,00	**PHP 8-D180TB**
22,00	A-3	4545	2 1/4	4 1/2	11 13/16	2 3/4	4 1/2	4 9/16	275,00	**PHP 8-D220TB**
27,00	A-3	4545	2 1/4	4 1/2	11 13/16	2 3/4	4 1/2	4 9/16	345,00	**PHP 8-D270TB**
33,00	A-3	4545	2 1/4	4 1/2	11 13/16	2 3/4	4 1/2	4 9/16	455,00	**PHP 8-D330TB**

10 ручьев

Диаметр делительной окружности	Наружный диаметр	Тип	Номер втулки	Диаметр отверстия		F	E	L	M	Масса без втулки	Обозначение
Ремень с профилем D				Мин	Макс					фунт	
12,00	12,60	A-1	4545	2 1/4	4 1/2	14 11/16	2 3/8	4 1/2	7 13/16	140,00	**PHP 10-D120TB**
13,00	13,60	A-1	4545	2 1/4	4 1/2	14 11/16	2 3/8	4 1/2	7 13/16	170,00	**PHP 10-D130TB**
13,50	14,10	A-2	4545	2 1/4	4 1/2	14 11/16	2 3/8	4 1/2	7 13/16	170,00	**PHP 10-D135TB**
14,00	14,60	A-2	4545	2 1/4	4 1/2	14 11/16	2 3/8	4 1/2	7 13/16	175,00	**PHP 10-D140TB**
14,50	15,10	A-2	4545	2 1/4	4 1/2	14 11/16	2 3/8	4 1/2	7 13/16	180,00	**PHP 10-D145TB**
15,00	15,60	A-2	4545	2 1/4	4 1/2	14 11/16	2 3/8	4 1/2	7 13/16	195,00	**PHP 10-D150TB**
15,50	16,10	A-2	4545	2 1/4	4 1/2	14 11/16	2 3/8	4 1/2	7 13/16	175,00	**PHP 10-D155TB**
16,00	16,60	A-2	4545	2 1/4	4 1/2	14 11/16	2 3/8	4 1/2	7 13/16	195,00	**PHP 10-D160TB**
18,00	18,60	A-2	4545	2 1/4	4 1/2	14 11/16	4	4 1/2	6 3/16	195,00	**PHP 10-D180TB**
22,00	22,60	A-3	4545	2 1/4	4 1/2	14 11/16	4	4 1/2	6 3/16	340,00	**PHP 10-D220TB**
27,00	27,60	A-3	4545	2 1/4	4 1/2	14 11/16	4	4 1/2	6 3/16	415,00	**PHP 10-D270TB**
33,00	33,60	A-3	4545	2 1/4	4 1/2	14 11/16	4 1/4	4 1/2	5 15/16	485,00	**PHP 10-D330TB**

Размеры даны в дюймах, если не указано иное

Шкивы

Профиль 3V
с конической втулкой

Тип B–1

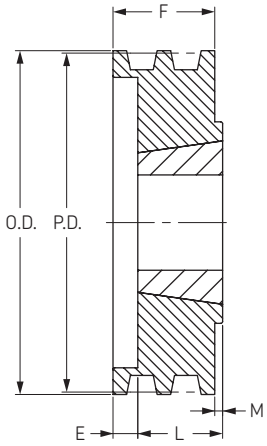

Тип C–2

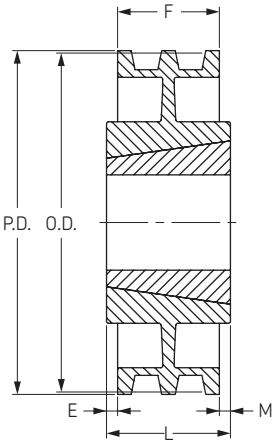

Тип C–3

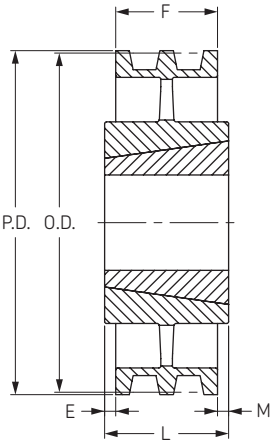

1 ручей

Наружный диаметр	Диаметр делительной окружности	Тип	Номер втулки	Диаметр отверстия		F	E	L	M	Масса без втулки	Обозначение
				Мин	Макс					фунт	
2,65	2,60	B-1	1108	3/8	1 1/8	1 1/16	7/32	7/8	13/32	0,75	**PHP 1-3V265TB**
2,80	2,75	B-1	1108	3/8	1 1/8	1 1/16	7/32	7/8	13/32	0,85	**PHP 1-3V280TB**
3,00	2,95	B-1	1108	3/8	1 1/8	1 1/16	7/32	7/8	13/32	1,00	**PHP 1-3V300TB**
3,15	3,10	B-1	1108	3/8	1 1/8	1 1/16	7/32	7/8	13/32	1,00	**PHP 1-3V315TB**
3,35	3,30	B-1	1610	1/2	1 5/8	1 1/16	3/32	1	13/32	1,10	**PHP 1-3V335TB**
3,65	3,60	B-1	1610	1/2	1 5/8	1 1/16	3/32	1	13/32	1,30	**PHP 1-3V365TB**
4,12	4,07	B-1	1610	1/2	1 5/8	1 1/16	3/32	1	13/32	2,00	**PHP 1-3V412TB**
4,50	4,45	B-1	1610	1/2	1 5/8	1 1/16	3/32	1	13/32	2,30	**PHP 1-3V450TB**
4,75	4,70	B-1	1610	1/2	1 5/8	1 1/16	3/32	1	13/32	2,60	**PHP 1-3V475TB**
5,00	4,95	B-1	1610	1/2	1 5/8	1 1/16	3/32	1	13/32	2,90	**PHP 1-3V500TB**
5,30	5,25	B-1	1610	1/2	1 5/8	1 1/16	3/32	1	13/32	3,30	**PHP 1-3V530TB**
5,60	5,55	B-1	1610	1/2	1 5/8	1 1/16	3/32	1	13/32	3,70	**PHP 1-3V560TB**
6,00	5,95	B-1	1610	1/2	1 5/8	1 1/16	3/32	1	13/32	4,20	**PHP 1-3V600TB**
6,50	6,45	B-1	1610	1/2	1 5/8	1 1/16	3/32	1	13/32	5,00	**PHP 1-3V650TB**
6,90	6,85	B-1	1610	1/2	1 5/8	1 1/16	3/32	1	13/32	5,60	**PHP 1-3V690TB**
8,00	7,95	C-2	2517	3/4	2 1/2	1 1/16	0	1 3/4	13/32	8,50	**PHP 1-3V800TB**
10,60	10,55	C-2	2517	3/4	2 1/2	1 1/16	0	1 3/4	13/32	14,00	**PHP 1-3V1060TB**
14,00	13,95	C-3	2517	3/4	2 1/2	1 1/16	0	1 3/4	13/32	20,00	**PHP 1-3V1400TB**
19,00	18,95	C-3	3020	1 1/4	3	1 1/16	0	2	13/32	26,00	**PHP 1-3V1900TB**

2 ручья

Наружный диаметр	Диаметр делительной окружности	Тип	Номер втулки	Диаметр отверстия		F	E	L	M	Масса без втулки	Обозначение
				Мин	Макс					фунт	
2,65	2,60	**B-1**	1108	3/8	1 1/8	1 3/32	7/32	7/8	0	0,75	**PHP 2-3V265TB**
2,80	2,75	**B-1**	1108	3/8	1 1/8	1 3/32	1/2	7/8	1 3/32	0,90	**PHP 2-3V280TB**
3,00	2,95	**B-1**	1210	5/8	1 1/4	1 3/32	3/32	1	0	1,40	**PHP 2-3V300TB**
3,15	3,10	**B-1**	1210	5/8	1 1/4	1 3/32	1/2	1	1 3/32	1,00	**PHP 2-3V315TB**
3,35	3,30	**B-1**	1610	1/2	1 5/8	1 3/32	1/2	1	1 3/32	1,50	**PHP 2-3V335TB**
3,65	3,60	**B-1**	1610	1/2	1 5/8	1 3/32	3/32	1	0	1,60	**PHP 2-3V365TB**
4,12	4,07	**B-1**	1610	1/2	1 5/8	1 3/32	3/32	1	0	2,10	**PHP 2-3V412TB**
4,50	4,45	**B-1**	1610	1/2	1 5/8	1 3/32	3/32	1	0	2,70	**PHP 2-3V450TB**
4,75	4,70	**B-1**	1610	1/2	1 5/8	1 3/32	3/32	1	0	3,10	**PHP 2-3V475TB**
5,00	4,95	**B-1**	1610	1/2	1 5/8	1 3/32	3/32	1	0	3,60	**PHP 2-3V500TB**
5,30	5,25	**B-1**	1610	1/2	1 5/8	1 3/32	3/32	1	0	4,20	**PHP 2-3V530TB**
5,60	5,55	**B-1**	1610	1/2	1 5/8	1 3/32	3/32	1	0	4,80	**PHP 2-3V560TB**
6,00	5,95	**B-1**	1610	1/2	1 5/8	1 3/32	3/32	1	0	5,80	**PHP 2-3V600TB**
6,50	6,45	**B-1**	1610	1/2	1 5/8	1 3/32	3/32	1	0	7,00	**PHP 2-3V650TB**
6,90	6,85	**B-1**	1610	1/2	1 5/8	1 3/32	3/32	1	0	8,00	**PHP 2-3V690TB**
8,00	7,95	**C-2**	2517	3/4	2 1/2	1 3/32	0	1 3/4	21/32	11,00	**PHP 2-3V800TB**
10,60	10,55	**C-2**	2517	3/4	2 1/2	1 3/32	0	1 3/4	21/32	15,00	**PHP 2-3V1060TB**
14,00	13,95	**C-3**	2517	3/4	2 1/2	1 3/32	0	1 3/4	21/32	22,00	**PHP 2-3V1400TB**
19,00	18,95	**C-3**	3020	1 1/4	3	1 3/32	1/8	2	29/32	32,00	**PHP 2-3V1900TB**
25,00	24,95	**C-3**	3020	1 1/4	3	1 3/32	1/8	2	25/32	45,00	**PHP 2-3V2500TB**

Размеры даны в дюймах, если не указано иное

Шкивы

Профиль 3V
с конической втулкой

Тип A–2

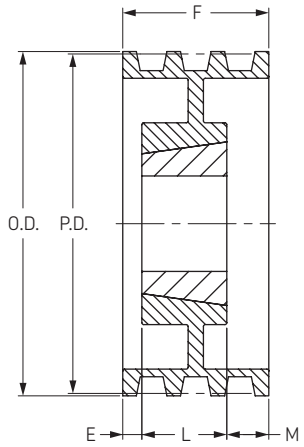

Тип B–1

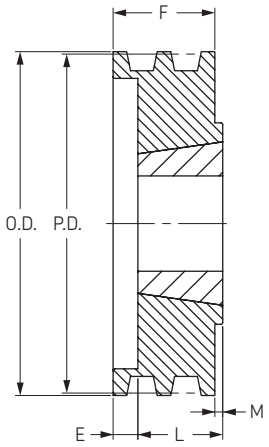

Тип C–2

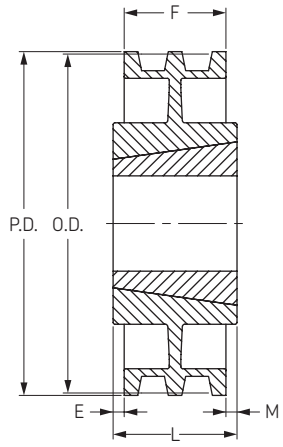

Тип C–3

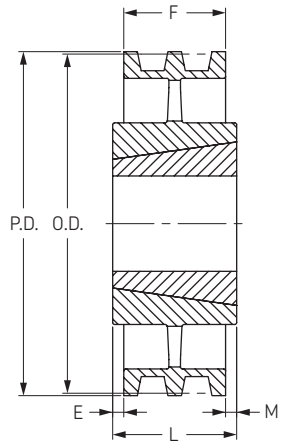

3 ручья

Наружный диаметр	Диаметр делительной окружности	Тип	Номер втулки	Диаметр отверстия		F	E	L	M	Масса без втулки	Обозначение
				Мин	Макс					фунт	
2,80	2,75	B-1	1108	3/8	1 1/8	1 1/2	5/8	7/8	1 3/32	1,1	**PHP 3-3V280TB**
3,00	2,95	B-1	1210	5/8	1 1/4	1 1/2	29/32	1	-	1,8	**PHP 3-3V300TB**
3,15	3,10	B-1	1210	5/8	1 1/4	1 1/2	1/2	1	1 3/32	1,5	**PHP 3-3V315TB**
3,35	3,30	B-1	1610	1/2	1 5/8	1 1/2	29/32	1	1 3/32	1,8	**PHP 3-3V335TB**
3,65	3,60	B-1	1610	1/2	1 5/8	1 1/2	29/32	1	-	2,0	**PHP 3-3V365TB**
4,12	4,07	B-1	1610	1/2	1 5/8	1 1/2	1/2	1	-	2,6	**PHP 3-3V412TB**
4,50	4,45	B-1	1610	1/2	1 5/8	1 1/2	1/2	1	-	3,2	**PHP 3-3V450TB**
4,75	4,70	B-1	1610	1/2	1 5/8	1 1/2	1/2	1	-	3,7	**PHP 3-3V475TB**
5,00	4,95	B-1	1610	1/2	1 5/8	1 1/2	1/2	1	-	4,2	**PHP 3-3V500TB**
5,30	5,25	B-1	1610	1/2	1 5/8	1 1/2	1/2	1	-	4,8	**PHP 3-3V530TB**
5,60	5,55	B-1	1610	1/2	1 5/8	1 1/2	1/2	1	-	5,5	**PHP 3-3V560TB**
6,00	5,95	B-1	2517	3/4	2 1/2	1 1/2	5/32	1 3/4	13/32	7,4	**PHP 3-3V600TB**
6,50	6,45	B-1	2517	3/4	2 1/2	1 1/2	5/32	1 3/4	13/32	9,1	**PHP 3-3V650TB**
6,90	6,85	B-1	2517	3/4	2 1/2	1 1/2	5/32	1 3/4	13/32	10,0	**PHP 3-3V690TB**
8,00	7,95	C-2	2517	3/4	2 1/2	1 1/2	5/32	1 3/4	13/32	15,0	**PHP 3-3V800TB**
10,60	10,55	C-2	2517	3/4	2 1/2	1 1/2	-	1 3/4	1/4	18,0	**PHP 3-3V1060TB**
14,00	13,95	C-3	2517	3/4	2 1/2	1 1/2	-	1 3/4	1/4	25,0	**PHP 3-3V1400TB**
19,00	18,95	C-3	3020	1 1/4	3	1 1/2	-	2	1/2	34,0	**PHP 3-3V1900TB**
25,00	24,95	C-3	3020	1 1/4	3	1 1/2	-	2	1/2	49,0	**PHP 3-3V2500TB**
33,50	33,45	C-3	3020	1 1/4	3	1 1/2	1/4	2	1/4	67,0	**PHP 3-3V3350TB**

4 ручья

Наружный диаметр	Диаметр делительной окружности	Тип	Номер втулки	Диаметр отверстия		F	E	L	M	Масса без втулки	Обозначение
				Мин	Макс					фунт	
2,80	2,75	B-1	1108	3/8	1 1/8	1 29/32	1 5/16	7/8	1 3/32	1,30	**PHP 4-3V280TB**
3,00	2,95	B-1	1210	5/8	1 1/4	1 29/32	29/32	1	-	2,10	**PHP 4-3V300TB**
3,15	3,10	B-1	1210	5/8	1 1/4	1 29/32	1 5/16	1	1 3/32	1,90	**PHP 4-3V315TB**
3,35	3,30	B-1	1610	1/2	1 5/8	1 29/32	29/32	1	-	2,20	**PHP 4-3V335TB**
3,65	3,60	B-1	1610	1/2	1 5/8	1 29/32	29/32	1	-	2,00	**PHP 4-3V365TB**
4,12	4,07	B-1	1610	1/2	1 5/8	1 29/32	29/32	1	-	3,00	**PHP 4-3V412TB**
4,50	4,45	B-1	1610	1/2	1 5/8	1 29/32	29/32	1	-	3,70	**PHP 4-3V450TB**
4,75	4,70	B-1	1610	1/2	1 5/8	1 29/32	29/32	1	-	4,20	**PHP 4-3V475TB**
5,00	4,95	B-1	1610	1/2	1 5/8	1 29/32	29/32	1	-	4,80	**PHP 4-3V500TB**
5,30	5,25	B-1	1610	1/2	1 5/8	1 29/32	29/32	1	-	5,50	**PHP 4-3V530TB**
5,60	5,55	B-1	1610	1/2	1 5/8	1 29/32	29/32	1	-	6,20	**PHP 4-3V560TB**
6,00	5,95	B-1	2517	3/4	2 1/2	1 29/32	5/32	1 3/4	-	8,00	**PHP 4-3V600TB**
6,50	6,45	B-1	2517	3/4	2 1/2	1 29/32	5/32	1 3/4	-	10,00	**PHP 4-3V650TB**
6,90	6,85	B-1	2517	3/4	2 1/2	1 29/32	5/32	1 3/4	-	12,00	**PHP 4-3V690TB**
8,00	7,95	B-1	2517	3/4	2 1/2	1 29/32	5/32	1 3/4	-	18,00	**PHP 4-3V800TB**
10,60	10,55	A-2	2517	3/4	2 1/2	1 29/32	5/32	1 3/4	-	20,00	**PHP 4-3V1060TB**
14,00	13,95	C-3	2517	3/4	2 1/2	1 29/32	0	1 3/4	5/32	29,00	**PHP 4-3V1400TB**
19,00	18,95	C-3	3020	1 1/4	3	1 29/32	0	3	1 3/32	45,00	**PHP 4-3V1900TB**
25,00	24,95	C-3	3020	1 1/4	3	1 29/32	0	3	1 3/32	63,00	**PHP 4-3V2500TB**
33,50	33,45	C-3	3030	1 1/4	3	1 29/32	35/64	3	35/64	81,00	**PHP 4-3V3350TB**

Размеры даны в дюймах, если не указано иное

Шкивы

Профиль 3V
с конической втулкой

Тип A–1

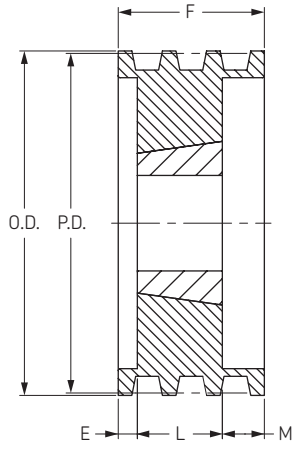

Тип A–2

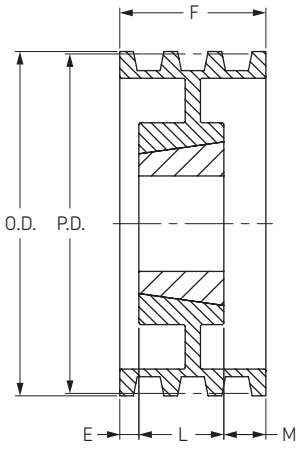

Тип A–3

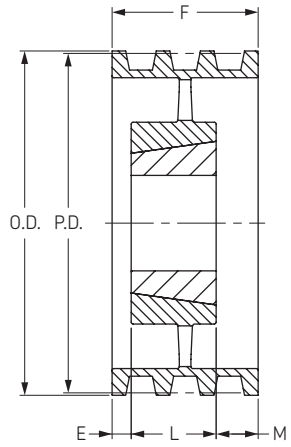

Тип B–1

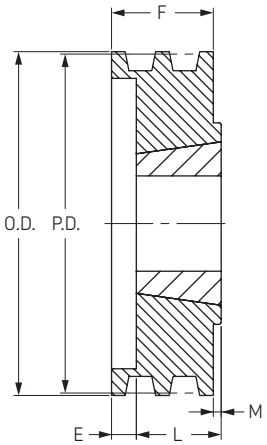

5 ручьев

Наружный диаметр	Диаметр делительной окружности	Тип	Номер втулки	Диаметр отверстия Мин	Диаметр отверстия Макс	F	E	L	M	Масса без втулки, фунт	Обозначение
4,75	4,70	B-1	2517	3/4	2 1/2	2 15/16	9/16	1 3/4	0	3,80	**PHP 5-3V475TB**
5,00	4,95	B-1	2517	3/4	2 1/2	2 15/16	9/16	1 3/4	0	4,8	**PHP 5-3V500TB**
5,30	5,25	B-1	2517	3/4	2 1/2	2 15/16	9/16	1 3/4	0	5,9	**PHP 5-3V530TB**
5,60	5,55	B-1	2517	3/4	2 1/2	2 15/16	9/16	1 3/4	0	7,0	**PHP 5-3V560TB**
6,00	5,95	B-1	2517	3/4	2 1/2	2 15/16	9/16	1 3/4	0	8,7	**PHP 5-3V600TB**
6,50	6,45	B-1	2517	3/4	2 1/2	2 15/16	9/16	1 3/4	0	11,0	**PHP 5-3V650TB**
6,90	6,85	B-1	2517	3/4	2 1/2	2 15/16	9/16	1 3/4	0	13,0	**PHP 5-3V690TB**
8,00	7,95	B-1	2517	3/4	2 1/2	2 15/16	9/16	1 3/4	0	19,0	**PHP 5-3V800TB**
10,60	10,55	B-2	2517	3/4	2 1/2	2 15/16	9/16	1 3/4	0	26,0	**PHP 5-3V1060TB**
14,00	13,95	C-3	2517	3/4	2 1/2	2 15/16		1 3/4	9/16	34,0	**PHP 5-3V1400TB**
19,00	18,95	C-3	3030	1 1/4	3	2 15/16		3	0,69	47,0	**PHP 5-3V1900TB**
25,00	24,95	C-3	3030	1 1/4	3	2 15/16		3	11/16	66,0	**PHP 5-3V2500TB**
33,50	33,45	C-3	3030	1 1/4	3	2 15/16	11/32	3	11/16	86,0	**PHP 5-3V3350TB**

6 ручьев

Наружный диаметр	Диаметр делительной окружности	Тип	Номер втулки	Диаметр отверстия Мин	Диаметр отверстия Макс	F	E	L	M	Масса без втулки, фунт	Обозначение
4,75	4,70	B-1	2517	3/4	2 1/2	2 23/32	31/32	1 3/4	0	4,40	**PHP 6-3V475TB**
5,00	4,95	B-1	2517	3/4	2 1/2	2 23/32	31/32	1 3/4		5,4	**PHP 6-3V500TB**
5,30	5,25	B-1	2517	3/4	2 1/2	2 23/32	31/32	1 3/4		6,5	**PHP 6-3V530TB**
5,60	5,55	B-1	2517	3/4	2 1/2	2 23/32	31/32	1 3/4		7,7	**PHP 6-3V560TB**
6,00	5,95	B-1	2517	3/4	2 1/2	2 23/32	31/32	1 3/4		9,5	**PHP 6-3V600TB**
6,50	6,45	B-1	2517	3/4	2 1/2	2 23/32	31/32	1 3/4		12,0	**PHP 6-3V650TB**
6,90	6,85	B-1	2517	3/4	2 1/2	2 23/32	31/32	1 3/4		13,0	**PHP 6-3V690TB**
8,00	7,95	B-1	2517	3/4	2 1/2	2 23/32	31/32	1 3/4		20,0	**PHP 6-3V800TB**
10,60	10,55	B-2	2517	3/4	2 1/2	2 23/32	31/32	1 3/4		29,0	**PHP 6-3V1060TB**
14,00	13,95	C-3	2517	3/4	2 1/2	2 23/32	7/32	1 3/4	3/4	41,0	**PHP 6-3V1400TB**
19,00	18,95	C-3	3020	1 1/4	3	2 23/32		3	9/32	51,0	**PHP 6-3V1900TB**
25,00	24,95	C-3	3030	1 1/4	3	2 23/32		3	9/32	72,0	**PHP 6-3V2500TB**
33,50	33,45	C-3	3030	1 1/4	3	2 23/32	9/64	3	9/64	92,0	**PHP 6-3V3350TB**

8 ручьев

Наружный диаметр	Диаметр делительной окружности	Тип	Номер втулки	Диаметр отверстия Мин	Диаметр отверстия Макс	F	E	L	M	Масса без втулки, фунт	Обозначение
4,75	4,70	B-1	2517	3/4	2 1/2	3 17/32	1 25/32	1 3/4	0	5,80	**PHP 8-3V475TB**
5,00	4,95	B-1	2517	3/4	2 1/2	3 17/32	1 25/32	1 3/4	0	6,4	**PHP 8-3V500TB**
5,30	5,25	A-1	2517	3/4	2 1/2	3 17/32	1 1/32	1 3/4	3/4	7,8	**PHP 8-3V530TB**
5,60	5,55	A-1	2517	3/4	2 1/2	3 17/32	1/4	1 3/4	1 17/32	9,2	**PHP 8-3V560TB**
6,00	5,95	A-1	2517	3/4	2 1/2	3 17/32	1/4	1 3/4	1 17/32	11,0	**PHP 8-3V600TB**
6,50	6,45	A-1	2517	3/4	2 1/2	3 17/32	1/4	1 3/4	1 17/32	14,0	**PHP 8-3V650TB**
6,90	6,85	A-1	2517	3/4	2 1/2	3 17/32	1/4	1 3/4	1 17/32	16,0	**PHP 8-3V690TB**
8,00	7,95	A-1	3020	1 1/4	3	3 17/32	1/2	2	1 1/32	22,0	**PHP 8-3V800TB**
10,60	10,55	A-2	3020	1 1/4	3	3 17/32	1/2	2	1 1/32	28,0	**PHP 8-3V1060TB**
14,00	13,95	A-3	3020	1 1/4	3	3 17/32	0	3	17/32	52,0	**PHP 8-3V1400TB**
19,00	18,95	A-3	3535	2	3 15/16	3 17/32	0	3 1/2	1/32	67,0	**PHP 8-3V1900TB**
25,00	24,95	A-3	3535	2	3 15/16	3 17/32	0	3 1/2	1/32	93,0	**PHP 8-3V2500TB**
33,50	33,45	C-3	4040	1 3/4	4 7/16	3 17/32	15/16	4	15/16	157,0	**PHP 8-3V3350TB**

10 ручьев

Наружный диаметр	Диаметр делительной окружности	Тип	Номер втулки	Диаметр отверстия Мин	Диаметр отверстия Макс	F	E	L	M	Масса без втулки, фунт	Обозначение
4,75	4,70	B-1	2517	3/4	2 1/2	4 11/32	2 19/32	1 3/4	0	7,0	**PHP 10-3V475TB**
5,00	4,95	B-1	2517	3/4	2 1/2	4 11/32	2 19/32	1 3/4	3/4	8,0	**PHP 10-3V500TB**
5,30	5,25	A-1	2517	3/4	2 1/2	4 11/32	2 19/32	1 3/4		9,0	**PHP 10-3V530TB**
5,60	5,55	A-1	2517	3/4	2 1/2	4 11/32	1/2	1 3/4	2 3/32	11,0	**PHP 10-3V560TB**
6,00	5,95	A-1	2517	3/4	2 1/2	4 11/32	1/2	1 3/4	2 3/32	13,0	**PHP 10-3V600TB**
6,50	6,45	A-1	2517	3/4	2 1/2	4 11/32	1/2	1 3/4	2 3/32	15,0	**PHP 10-3V650TB**
6,90	6,85	A-1	2517	3/4	2 1/2	4 11/32	1/2	1 3/4	2 3/32	18,0	**PHP 10-3V690TB**
8,00	7,95	A-1	3020	1 1/4	3	4 11/32	1/4	2	2 3/32	23,0	**PHP 10-3V800TB**
10,60	10,55	A-2	3020	1 1/4	3	4 11/32	27/32	2	1 1/2	31,0	**PHP 10-3V1060TB**
14,00	13,95	A-2	3535	2	3 1/2	4 11/32	0	3 1/2	27/32	50,0	**PHP 10-3V1400TB**
19,00	18,95	A-3	3535	2	3 1/2	4 11/32	0	3 1/2	27/32	75,0	**PHP 10-3V1900TB**
25,00	24,95	A-3	4040	1 3/4	4 7/16	4 11/32	0	4	11/32	122,0	**PHP 10-3V2500TB**
33,50	33,45	A-3	4040	1 3/4	4 7/16	4 11/32	11/64	4	11/64	172,0	**PHP 10-3V3350TB**

Размеры даны в дюймах, если не указано иное

Шкивы

Профиль 5V
с конической втулкой

Тип B–2

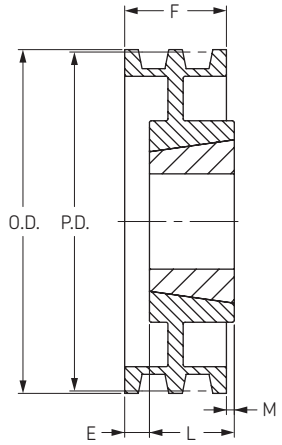

Тип B–3

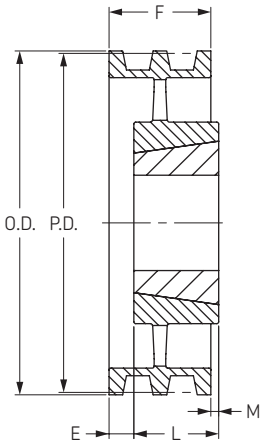

Тип C–3

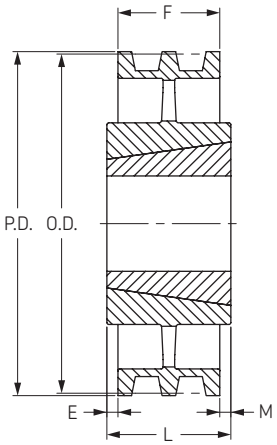

2 ручья

Наружный диаметр	Диаметр делительной окружности	Тип	Номер втулки	Диаметр отверстия		F	E	L	M	Масса без втулки	Обозначение
				Мин	Макс					фунт	
7,10	7,05	B-1	2517	3/4	2 1/2	1 11/16	1/16	1 3/4		10,0	**PHP 2-5V710TB**
7,50	7,45	B-1	2517	3/4	2 1/2	1 11/16	1/16	1 3/4		12,0	**PHP 2-5V750TB**
8,00	7,95	B-1	2517	3/4	2 1/2	1 11/16	1/16	1 3/4		14,0	**PHP 2-5V800TB**
8,50	8,45	B-2	2517	3/4	2 1/2	1 11/16	1/16	1 3/4		13,0	**PHP 2-5V850TB**
9,00	8,95	B-2	2517	3/4	2 1/2	1 11/16	1/16	1 3/4		16,0	**PHP 2-5V900TB**
9,25	9,20	C-2	3020	1 1/4	3	1 11/16		2	5/16	17,0	**PHP 2-5V925TB**
9,75	9,70	C-2	3020	1 1/4	3	1 11/16		2	5/16	19,0	**PHP 2-5V975TB**
10,30	10,25	C-2	3020	1 1/4	3	1 11/16		2	5/16	22,0	**PHP 2-5V1030TB**
10,90	10,85	C-2	3020	1 1/4	3	1 11/16		2	5/16	24,0	**PHP 2-5V1090TB**
11,80	11,75	C-2	3020	1 1/4	3	1 11/16		2	5/16	26,0	**PHP 2-5V1180TB**
12,50	12,45	C-2	3020	1 1/4	3	1 11/16		2	5/16	28,0	**PHP 2-5V1250TB**
13,20	13,15	C-3	3020	1 1/4	3	1 11/16		2	5/16	21,0	**PHP 2-5V1320TB**
14,00	13,95	C-3	3020	1 1/4	3	1 11/16		2	5/16	23,0	**PHP 2-5V1400TB**
15,00	14,95	C-3	3020	1 1/4	3	1 11/16		2	5/16	26,0	**PHP 2-5V1500TB**
16,00	15,95	C-3	3020	1 1/4	3	1 11/16		2	5/16	28,0	**PHP 2-5V1600TB**
21,20	21,15	C-3	3535	2	3 15/16	1 11/16	3/8	3 1/2	1 7/16	51,0	**PHP 2-5V2120TB**
28,00	27,95	C-3	3535	2	3 15/16	1 11/16	3/8	3 1/2	1 7/16	69,0	**PHP 2-5V2800TB**

3 ручья

Наружный диаметр	Диаметр делительной окружности	Тип	Номер втулки	Диаметр отверстия		F	E	L	M	Масса без втулки	Обозначение
				Мин	Макс					фунт	
7,10	7,05	B-1	2517	3/4	2 1/2	2 3/8	5/8	1 3/4		13,0	**PHP 3-5V710TB**
7,50	7,45	B-1	2517	3/4	2 1/2	2 3/8	5/8	1 3/4		15,0	**PHP 3-5V750TB**
8,00	7,95	B-1	2517	3/4	2 1/2	2 3/8	5/8	1 3/4		18,0	**PHP 3-5V800TB**
8,50	8,45	B-2	2517	3/4	2 1/2	2 3/8	5/8	1 3/4		20,0	**PHP 3-5V850TB**
9,00	8,95	B-2	2517	3/4	2 1/2	2 3/8	5/8	1 3/4		20,0	**PHP 3-5V900TB**
9,25	9,20	A-2	3020	1 1/4	3	2 3/8		2	3/8	21,0	**PHP 3-5V925TB**
9,75	9,70	A-2	3020	1 1/4	3	2 3/8		2	3/8	24,0	**PHP 3-5V975TB**
10,30	10,25	A-2	3020	1 1/4	3	2 3/8		2	3/8	25,0	**PHP 3-5V1030TB**
10,90	10,85	A-2	3020	1 1/4	3	2 3/8		2	3/8	27,0	**PHP 3-5V1090TB**
11,80	11,75	A-2	3020	1 1/4	3	2 3/8		2	3/8	29,0	**PHP 3-5V1180TB**
12,50	12,45	A-3	3020	1 1/4	3	2 3/8		2	3/8	32,0	**PHP 3-5V1250TB**
13,20	13,15	A-3	3020	1 1/4	3	2 3/8		2	3/8	34,0	**PHP 3-5V1320TB**
14,00	13,95	A-3	3020	1 1/4	3	2 3/8		2	3/8	36,0	**PHP 3-5V1400TB**
15,00	14,95	A-3	3020	1 1/4	3	2 3/8		2	3/8	37,0	**PHP 3-5V1500TB**
16,00	15,95	A-3	3020	1 1/4	3	2 3/8		2	3/8	38,0	**PHP 3-5V1600TB**
21,20	21,15	C-3	3535	2	3 15/16	2 3/8		3 1/2	1 1/8	65,0	**PHP 3-5V2120TB**
28,00	27,95	C-3	3535	2	3 15/16	2 3/8		3 1/2	1 1/8	93,0	**PHP 3-5V2800TB**
37,50	37,40	C-3	4040	1 3/4	4 7/16	2 3/8	1/2	4	1 1/8	142,0	**PHP 3-5V3750TB**
50,00	49,90	C-3	4040	1 3/4	4 7/16	2 3/8	1/2	4	1 1/8	202,0	**PHP 3-5V5000TB**

Размеры даны в дюймах, если не указано иное

Шкивы

Профиль 5V
с конической втулкой

Тип A–1

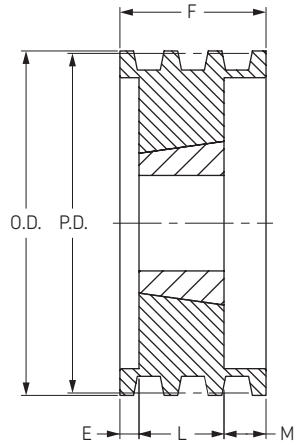

Тип A–2

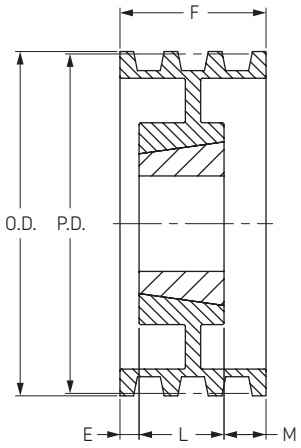

Тип A–3

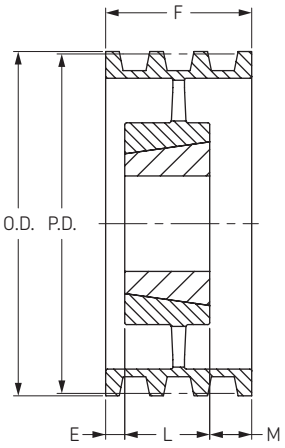

Тип B–1

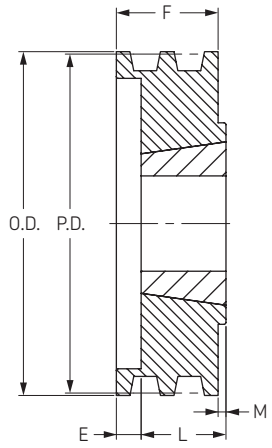

4 ручья

Наружный диаметр	Диаметр делительной окружности	Тип	Номер втулки	Диаметр отверстия		F	E	L	M	Масса без втулки	Обозначение
				Мин	Макс					фунт	
7,10	7,05	B-1	2517	3/4	2 1/2	3 1/16	1 5/16	1 3/4	0	15,0	**PHP 4-5V710TB**
7,50	7,45	B-1	2517	3/4	2 1/2	3 1/16	1 5/16	1 3/4		18,0	**PHP 4-5V750TB**
8,00	7,95	B-1	2517	3/4	2 1/2	3 1/16	1 5/16	1 3/4		21,0	**PHP 4-5V800TB**
8,50	8,45	B-2	2517	3/4	2 1/2	3 1/16	1 5/16	1 3/4		20,0	**PHP 4-5V850TB**
9,00	8,95	B-2	2517	3/4	2 1/2	3 1/16	1 5/16	1 3/4		22,0	**PHP 4-5V900TB**
9,25	9,20	A-1	3020	1 1/4	3	3 1/16	1/2	2	9/16	27,0	**PHP 4-5V925TB**
9,75	9,70	A-1	3020	1 1/4	3	3 1/16	1/2	2	9/16	31,0	**PHP 4-5V975TB**
10,30	10,25	A-2	3020	1 1/4	3	3 1/16	1/2	2	9/16	28,0	**PHP 4-5V1030TB**
10,90	10,85	A-2	3020	1 1/4	3	3 1/16	1/2	2	9/16	31,0	**PHP 4-5V1090TB**
11,80	11,75	A-2	3020	1 1/4	3	3 1/16	1/2	2	9/16	34,0	**PHP 4-5V1180TB**
12,50	12,45	A-2	3020	1 1/4	3	3 1/16		3	1/16	40,0	**PHP 4-5V1250TB**
13,20	13,15	A-3	3020	1 1/4	3	3 1/16		3	1/16	42,0	**PHP 4-5V1320TB**
14,00	13,95	C-2	3535	2	3 15/16	3 1/16		3 1/2	7/16	48,0	**PHP 4-5V1400TB**
15,00	14,95	C-3	3535	2	3 15/16	3 1/16		3 1/2	7/16	52,0	**PHP 4-5V1500TB**
16,00	15,95	C-3	3535	2	3 15/16	3 1/16		3 1/2	7/16	53,0	**PHP 4-5V1600TB**
21,20	21,15	C-3	3535	2	3 15/16	3 1/16		3 1/2	7/16	72,0	**PHP 4-5V2120TB**
28,00	27,95	C-3	3535	2	3 15/16	3 1/16		3 1/2	7/16	103,0	**PHP 4-5V2800TB**
37,50	37,45	C-3	4040	1 3/4	4 7/16	3 1/16		4	15/16	172,0	**PHP 4-5V3750TB**
50,00	49,95	C-3	4040	1 3/4	4 7/16	3 1/16		4	15/16	222,0	**PHP 4-5V5000TB**

5 ручьев

Наружный диаметр	Диаметр делительной окружности	Тип	Номер втулки	Диаметр отверстия		F	E	L	M	Масса без втулки	Обозначение
				Мин	Макс					фунт	
7,10	7,00	A-1	3020	1 1/4	3	3 3/4	1/2	2	1 1/4	16,0	**PHP 5-5V710TB**
7,50	7,40	A-1	3020	1 1/4	3	3 3/4	1/2	2	1 1/4	18,0	**PHP 5-5V750TB**
8,00	7,90	A-1	3020	1 1/4	3	3 3/4	1/2	2	1 1/4	22,0	**PHP 5-5V800TB**
8,50	8,40	A-1	3020	1 1/4	3	3 3/4	1/2	2	1 1/4	26,0	**PHP 5-5V850TB**
9,00	8,90	A-1	3020	1 1/4	3	3 3/4	1/2	2	1 1/4	29,0	**PHP 5-5V900TB**
9,25	9,15	A-1	3020	1 1/4	3	3 3/4	1/2	2	1 1/4	30,0	**PHP 5-5V925TB**
9,75	9,65	A-1	3020	1 1/4	3	3 3/4	1/2	2	1 1/4	34,0	**PHP 5-5V975TB**
10,30	10,20	A-2	3020	1 1/4	3	3 3/4	1/2	2	1 1/4	32,0	**PHP 5-5V1030TB**
10,90	10,80	A-2	3020	1 1/4	3	3 3/4	1/2	2	1 1/4	34,0	**PHP 5-5V1090TB**
11,80	11,70	A-2	3020	1 1/4	3	3 3/4	1/2	2	1 1/4	39,0	**PHP 5-5V1180TB**
12,50	12,40	A-2	3535	2	3 15/16	3 3/4		3 1/2	1/4	54,0	**PHP 5-5V1250TB**
13,20	13,10	A-2	3535	2	3 15/16	3 3/4		3 1/2	1/4	57,0	**PHP 5-5V1320TB**
14,00	13,90	A-2	3535	2	3 15/16	3 3/4		3 1/2	1/4	54,0	**PHP 5-5V1400TB**
15,00	14,90	A-3	3535	2	3 15/16	3 3/4		3 1/2	1/4	56,0	**PHP 5-5V1500TB**
16,00	15,90	A-3	3535	2	3 15/16	3 3/4		3 1/2	1/4	58,0	**PHP 5-5V1600TB**
21,20	21,10	C-3	4040	1 3/4	4 7/16	3 3/4		4	1/4	92,0	**PHP 5-5V2120TB**
28,00	27,90	C-3	4040	1 3/4	4 7/16	3 3/4		4	1/4	117,0	**PHP 5-5V2800TB**
37,50	37,40	C-3	4040	1 3/4	4 7/16	3 3/4		4	1/4	182,0	**PHP 5-5V3750TB**
50,00	49,90	C-3	4545	2 1/4	4 15/16	3 3/4		4 1/2	3/4	276,0	**PHP 5-5V5000TB**

Размеры даны в дюймах, если не указано иное

Шкивы

Профиль 5V
с конической втулкой

6 ручьев

Наружный диаметр	Диаметр делительной окружности	Тип	Номер втулки	Диаметр отверстия		F	E	L	M	Масса без втулки	Обозначение
				Мин	Макс					фунт	
7,10	7,00	A-1	3020	1 1/4	3	4 7/16	3/4	2	1 11/16	18,0	**PHP 6-5V710 TB**
7,50	7,40	A-1	3020	1 1/4	3	4 7/16	3/4	2	1 11/16	20,0	**PHP 6-5V750 TB**
8,00	7,90	A-1	3020	1 1/4	3	4 7/16	3/4	2	1 11/16	24,0	**PHP 6-5V800 TB**
8,50	8,40	A-1	3020	1 1/4	3	4 7/16	3/4	2	1 11/16	28,0	**PHP 6-5V850 TB**
9,00	8,90	A-1	3020	1 1/4	3	4 7/16	3/4	2	1 11/16	30,0	**PHP 6-5V900 TB**
9,25	9,15	A-1	3535	2	3 15/16	4 7/16		3 1/2	15/16	39,0	**PHP 6-5V925 TB**
9,75	9,65	A-1	3535	2	3 15/16	4 7/16		3 1/2	15/16	46,0	**PHP 6-5V975 TB**
10,30	10,20	A-1	3535	2	3 15/16	4 7/16		3 1/2	15/16	54,0	**PHP 6-5V1030 TB**
10,90	10,80	A-1	3535	2	3 15/16	4 7/16		3 1/2	15/16	62,0	**PHP 6-5V1090 TB**
11,80	11,70	A-2	3535	2	3 15/16	4 7/16		3 1/2	15/16	55,0	**PHP 6-5V1180 TB**
12,50	12,40	A-2	3535	2	3 15/16	4 7/16		3 1/2	15/16	58,0	**PHP 6-5V1250 TB**
13,20	13,10	A-2	3535	2	3 15/16	4 7/16		3 1/2	15/16	60,0	**PHP 6-5V1320 TB**
14,00	13,90	A-2	3535	2	3 15/16	4 7/16		3 1/2	15/16	59,0	**PHP 6-5V1400 TB**
15,00	14,90	A-2	4040	1 3/4	4 7/16	4 7/16		4	7/16	82,0	**PHP 6-5V1500 TB**
16,00	15,90	A-2	4040	1 3/4	4 7/16	4 7/16		4	7/16	87,0	**PHP 6-5V1600 TB**
21,20	21,10	A-3	4040	1 3/4	4 7/16	4 7/16		4	7/16	102,0	**PHP 6-5V2120 TB**
28,00	27,90	A-3	4040	1 3/4	4 7/16	4 7/16		4	7/16	137,0	**PHP 6-5V2800 TB**
37,50	37,40	C-3	4545	2 1/4	4 15/16	4 7/16		4 1/2	1/16	221,0	**PHP 6-5V3750 TB**
50,00	49,90	C-3	4545	2 1/4	4 15/16	4 7/16		4 1/2	1/16	296,0	**PHP 6-5V5000 TB**

Тип B–2

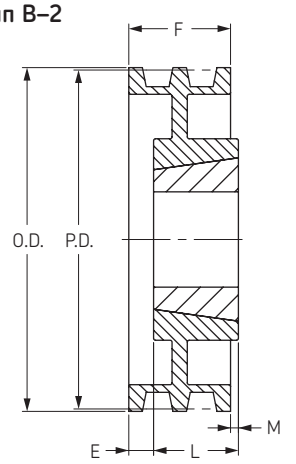

8 ручьев

Наружный диаметр	Диаметр делительной окружности	Тип	Номер втулки	Диаметр отверстия		F	E	L	M	Масса без втулки	Обозначение
				Мин	Макс					фунт	
7,10	7,00	A-1	3030	1 1/4	3	5 13/16	1	3	1 13/16	24,0	**PHP 8-5V710TB**
7,50	7,40	A-1	3030	1 1/4	3	5 13/16	1	3	1 13/16	28,0	**PHP 8-5V750TB**
8,00	7,90	A-1	3030	1 1/4	3	5 13/16	1	3	1 13/16	33,0	**PHP 8-5V800TB**
8,50	8,40	A-1	3030	1 1/4	3	5 13/16	1	3	1 13/16	38,0	**PHP 8-5V850TB**
9,00	8,90	A-1	3535	2	3 15/16	5 13/16	1	3 1/2	1 5/16	44,0	**PHP 8-5V900TB**
9,25	9,15	A-1	3535	2	3 15/16	5 13/16	1	3 1/2	1 5/16	45,0	**PHP 8-5V925TB**
9,75	9,65	A-1	3535	2	3 15/16	5 13/16	1	3 1/2	1 5/16	51,0	**PHP 8-5V975TB**
10,30	10,20	A-1	3535	2	3 15/16	5 13/16	1	3 1/2	1 5/16	60,0	**PHP 8-5V1030TB**
10,90	10,80	A-1	3535	2	3 15/16	5 13/16	1	3 1/2	1 5/16	68,0	**PHP 8-5V1090TB**
11,80	11,70	A-2	3535	2	3 15/16	5 13/16	1	3 1/2	1 5/16	63,0	**PHP 8-5V1180TB**
12,50	12,40	A-2	4040	1 3/4	4 7/16	5 13/16	1/4	4	1 9/16	82,0	**PHP 8-5V1250TB**
13,20	13,10	A-2	4040	1 3/4	4 7/16	5 13/16	1/4	4	1 9/16	82,0	**PHP 8-5V1320TB**
14,00	13,90	A-2	4040	1 3/4	4 7/16	5 13/16	1/4	4	1,9/16	87,0	**PHP 8-5V1400TB**
15,00	14,90	A-2	4040	1 3/4	4 7/16	5 13/16	1/4	4	1,9/16	97,0	**PHP 8-5V1500TB**
16,00	15,90	A-2	4040	1 3/4	4 7/16	5 13/16	1/4	4	1,9/16	102,0	**PHP 8-5V1600TB**
21,20	21,10	A-3	4040	1 3/4	4 7/16	5 13/16	1/4	4	1,9/16	122,0	**PHP 8-5V2120TB**
28,00	27,90	A-3	4545	2 1/4	4 15/16	5 13/16	1/4	4 1/2	1,1/16	176,0	**PHP 8-5V2800TB**
37,50	37,40	A-3	4545	2 1/4	4 15/16	5 13/16	1/4	4 1/2	1,1/16	271,0	**PHP 8-5V3750TB**
50,00	49,90	A-3	4545	2 1/4	4 15/16	5 13/16	1/4	4 1/2	1,1/16	356,0	**PHP 8-5V5000TB**

Тип C–2

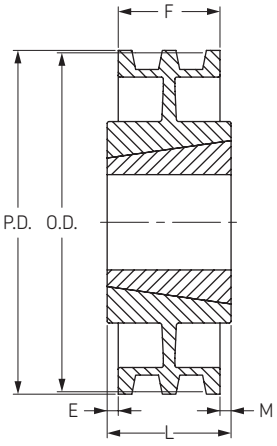

10 ручьев

Наружный диаметр	Диаметр делительной окружности	Тип	Номер втулки	Диаметр отверстия		F	E	L	M	Масса без втулки	Обозначение
				Мин	Макс					фунт	
8,00	7,90	A-1	3030	1 1/4	3	7 3/16	1	3	3 3/16	36,0	**PHP 10-5V800TB**
8,50	8,40	A-1	3030	1 1/4	3	7 3/16	1	3	3 3/16	42,0	**PHP 10-5V850TB**
9,00	8,90	A-1	3535	2	3 15/16	7 3/16	1	3 1/2	2 11/16	47,0	**PHP 10-5V900TB**
9,25	9,15	A-1	4040	1 3/4	4 7/16	7 3/16	1	4	2 3/16	46,0	**PHP 10-5V925TB**
9,75	9,65	A-1	4040	1 3/4	4 7/16	7 3/16	1	4	2 3/16	54,0	**PHP 10-5V975TB**
10,30	10,20	A-1	4040	1 3/4	4 7/16	7 3/16	1	4	2 3/16	64,0	**PHP 10-5V1030TB**
10,90	10,80	A-1	4040	1 3/4	4 7/16	7 3/16	1	4	2 3/16	73,0	**PHP 10-5V1090TB**
11,30	11,20	A-1	4040	1 3/4	4 7/16	7 3/16	1	4	2 3/16	92,0	**PHP 10-5V1130TB**
11,80	11,70	A-1	4040	1 3/4	4 7/16	7 3/16	1	4	2 3/16	87,0	**PHP 10-5V1180TB**
12,50	12,40	A-2	4040	1 3/4	4 7/16	7 3/16	3/4	4	2 3/16	87,0	**PHP 10-5V1250TB**
13,20	13,10	A-2	4040	1 3/4	4 7/16	7 3/16	3/4	4	2 7/16	106,0	**PHP 10-5V1320TB**
14,00	13,90	A-2	4545	2 1/4	4 7/16	7 3/16	3/4	4 1/2	2 7/16	116,0	**PHP 10-5V1400TB**
15,00	14,90	A-2	4545	2 1/4	4 15/16	7 3/16	3/4	4 1/2	1 15/16	126,0	**PHP 10-5V1500TB**
16,00	15,90	A-2	4545	2 1/4	4 15/16	7 3/16	3/4	4 1/2	1 15/16	131,0	**PHP 10-5V1600TB**
18,70	18,60	A-2	4545	2 1/4	4 15/16	7 3/16	3/4	4 1/2	1 15/16	136,0	**PHP 10-5V1870TB**
21,20	21,10	A-3	4545	2 1/4	4 15/16	7 3/16	3/4	4 1/2	1 15/16	139,0	**PHP 10-5V2120TB**
28,00	27,90	A-3	4545	2 1/4	4 15/16	7 3/16	3/4	4 1/2	1 15/16	191,0	**PHP 10-5V2800TB**
37,50	37,40	A-3	4545	2 1/4	4 15/16	7 3/16	3/4	4 1/2	1 15/16	316,0	**PHP 10-5V3750TB**
50,00	49,90	A-3	5050	2 3/4	5	7 3/16	3/4	5	1 7/16	428,0	**PHP 10-5V5000TB**

Тип C–3

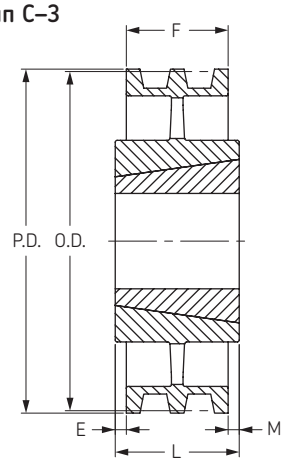

Размеры даны в дюймах, если не указано иное

Шкивы

Профиль 8V
с конической втулкой

Тип A–1

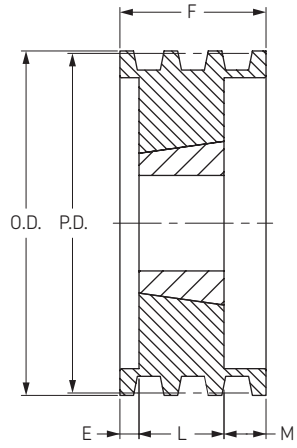

Тип A–2

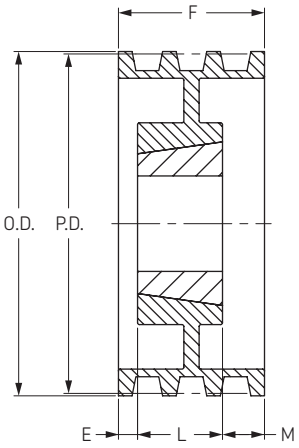

Тип A–3

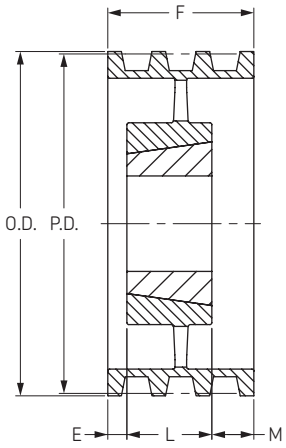

Тип C–3

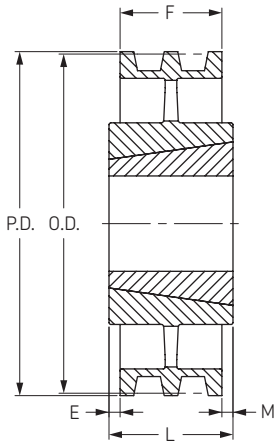

4 ручья

Наружный диаметр	Диаметр делительной окружности	Тип	Номер втулки	Диаметр отверстия		F	E	L	M	Масса без втулки	Обозначение
				Мин	Макс					фунт	
12,50	12,30	A-1	4040	1 3/4	4 7/16	4 7/8	0	4	7/8	92,0	**PHP 4-8V1250TB**
13,20	13,00	A-1	4040	1 3/4	4 7/16	4 7/8	0	4	7/8	107,0	**PHP 4-8V1320TB**
14,00	13,80	A-1	4040	1 3/4	4 15/16	4 7/8	0	4 1/2	3/8	126,0	**PHP 4-8V1400TB**
15,00	14,80	A-1	4040	1 3/4	4 15/16	4 7/8	0	4 1/2	3/8	116,0	**PHP 4-8V1500TB**
16,00	15,80	A-2	4040	1 3/4	4 15/16	4 7/8	0	4 1/2	3/8	126,0	**PHP 4-8V1600TB**
17,00	16,80	A-2	4040	1 3/4	4 15/16	4 7/8	0	4 1/2	3/8	136,0	**PHP 4-8V1700TB**
18,00	17,80	A-2	4040	1 3/4	4 15/16	4 7/8	0	4 1/2	3/8	146,0	**PHP 4-8V1800TB**
19,00	18,80	A-2	4040	1 3/4	4 15/16	4 7/8	0	4 1/2	3/8	161,0	**PHP 4-8V1900TB**
20,00	19,80	A-2	4545	2 1/4	4 15/16	4 7/8	0	4 1/2	3/8	171,0	**PHP 4-8V2000TB**
21,20	21,00	A-3	4545	2 1/4	4 15/16	4 7/8	0	4 1/2	3/8	146,0	**PHP 4-8V2120TB**
22,40	22,20	A-3	4545	2 1/4	4 15/16	4 7/8	0	4 1/2	3/8	161,0	**PHP 4-8V2240TB**
24,80	24,60	A-3	4545	2 1/4	4 15/16	4 7/8	0	4 1/2	3/8	231,0	**PHP 4-8V2480TB**
30,00	29,80	A-3	4545	2 1/4	4 15/16	4 7/8	0	4 1/2	3/8	251,0	**PHP 4-8V3000TB**
35,50	35,30	A-3	4545	2 1/4	4 15/16	4 7/8	0	4 1/2	3/8	285,0	**PHP 4-8V3550TB**
40,00	39,80	C-3	5050	2 3/4	5	4 7/8	0	5	1/8	316,0	**PHP 4-8V4000TB**
44,50	44,30	C-3	5050	2 3/4	5	4 7/8	0	5	1/8	408,0	**PHP 4-8V4450TB**
53,00	52,80	C-3	5050	2 3/4	5	4 7/8	0	5	1/8	476,0	**PHP 4-8V5300TB**

5 ручьев

Наружный диаметр	Диаметр делительной окружности	Тип	Номер втулки	Диаметр отверстия		F	E	L	M	Масса без втулки	Обозначение
				Мин	Макс					фунт	
12,50	12,30	A-1	4040	1 3/4	4 15/16	6	0	4 1/2	1 1/2	96,0	**PHP 5-8V1250TB**
13,20	13,00	A-1	4040	1 3/4	4 15/16	6	0	4 1/2	1 1/2	116,0	**PHP 5-8V1320TB**
14,00	13,80	A-1	4040	1 3/4	4 15/16	6	0	4 1/2	1 1/2	136,0	**PHP 5-8V1400TB**
15,00	14,80	A-1	4040	1 3/4	4 15/16	6	0	4 1/2	1 1/2	131,0	**PHP 5-8V1500TB**
16,00	15,80	A-1	4040	1 3/4	4 15/16	6	0	4 1/2	1 1/2	141,0	**PHP 5-8V1600TB**
17,00	16,80	A-2	4040	1 3/4	4 15/16	6	0	4 1/2	1 1/2	146,0	**PHP 5-8V1700TB**
18,00	17,80	A-2	4040	1 3/4	4 15/16	6	0	4 1/2	1 1/2	156,0	**PHP 5-8V1800TB**
19,00	18,80	A-2	4040	1 3/4	4 15/16	6	0	4 1/2	1 1/2	176,0	**PHP 5-8V1900TB**
20,00	19,80	A-2	4545	2 1/4	4 15/16	6	0	4 1/2	1 1/2	186,0	**PHP 5-8V2000TB**
21,20	21,00	A-3	4545	2 1/4	4 15/16	6	0	4 1/2	1 1/2	161,0	**PHP 5-8V2120TB**
22,40	22,20	A-3	4545	2 1/4	4 15/16	6	0	4 1/2	1 1/2	176,0	**PHP 5-8V2240TB**
24,80	24,60	A-3	4545	2 1/4	4 15/16	6	0	4 1/2	1 1/2	235,0	**PHP 5-8V2480TB**
30,00	29,80	A-3	4545	2 1/4	4 15/16	6	0	4 1/2	1 1/2	271,0	**PHP 5-8V3000TB**
35,50	35,30	A-3	4545	2 1/4	4 15/16	6	0	4 1/2	1 1/2	325,0	**PHP 5-8V3550TB**
40,00	39,80	A-3	5050	2 3/4	5	6	0	5	1	350,0	**PHP 5-8V4000TB**
44,50	44,30	A-3	5050	2 3/4	5	6	0	5	1	411,0	**PHP 5-8V4450TB**
53,00	52,80	A-3	5050	2 3/4	5	6	0	5	1	565,0	**PHP 5-8V5300TB**

Размеры даны в дюймах, если не указано иное

Шкивы

Профиль 8V
с конической втулкой

6 ручьев

Наружный диаметр	Диаметр делительной окружности	Тип	Номер втулки	Диаметр отверстия		F	E	L	M	Масса без втулки	Обозначение
				Мин	Макс					фунт	
12,50	12,30	A-1	4545	2 1/4	4 15/16	6 1/8	1/2	4 1/2	2 1/8	105,0	**PHP 6-8V1250TB**
13,20	13,00	A-1	4545	2 1/4	4 15/16	6 1/8	1/2	4 1/2	2 1/8	125,0	**PHP 6-8V1320TB**
14,00	13,80	A-1	4545	2 1/4	4 15/16	6 1/8	1/2	4 1/2	2 1/8	145,0	**PHP 6-8V1400TB**
15,00	14,80	A-1	4545	2 1/4	4 15/16	6 1/8	1/2	4 1/2	2 1/8	170,0	**PHP 6-8V1500TB**
16,00	15,80	A-2	4545	2 1/4	4 15/16	6 1/8	1/2	4 1/2	2 1/8	145,0	**PHP 6-8V1600TB**
17,00	16,80	A-2	4545	2 1/4	4 15/16	6 1/8	1/2	4 1/2	2 1/8	150,0	**PHP 6-8V1700TB**
18,00	17,80	A-2	4545	2 1/4	4 15/16	6 1/8	1/2	4 1/2	2 1/8	160,0	**PHP 6-8V1800TB**
19,00	18,80	A-2	4545	2 1/4	4 15/16	6 1/8	1/2	4 1/2	2 1/8	185,0	**PHP 6-8V1900TB**
20,00	19,80	A-2	4545	2 1/4	4 15/16	6 1/8	1/2	4 1/2	2 1/8	200,0	**PHP 6-8V2000TB**
21,20	21,00	A-3	4545	2 1/4	4 15/16	6 1/8	1/2	4 1/2	2 1/8	170,0	**PHP 6-8V2120TB**
22,40	22,20	A-3	4545	2 1/4	4 15/16	6 1/8	1/2	4 1/2	2 1/8	180,0	**PHP 6-8V2240TB**
24,80	24,60	A-3	4545	2 1/4	4 15/16	6 1/8	1/2	4 1/2	2 1/8	238,0	**PHP 6-8V2480TB**
30,00	29,80	A-3	5050	2 3/4	5	6 1/8	1/2	5	1 5/8	285,0	**PHP 6-8V3000TB**
35,50	35,30	A-3	5050	2 3/4	5	6 1/8	1/2	5	1 5/8	336,0	**PHP 6-8V3550TB**
40,00	39,80	A-3	5050	2 3/4	5	6 1/8	1/2	5	1 5/8	375,0	**PHP 6-8V4000TB**
44,50	44,30	A-3	5050	2 3/4	5	6 1/8	1/2	5	1 5/8	436,0	**PHP 6-8V4450TB**
53,00	52,80	A-3	5050	2 3/4	5	6 1/8	1/2	5	1 5/8	595,0	**PHP 6-8V5300TB**

8 ручьев

Наружный диаметр	Диаметр делительной окружности	Тип	Номер втулки	Диаметр отверстия		F	E	L	M	Масса без втулки	Обозначение
				Мин	Макс					фунт	
12,50	12,30	A-1	4545	2 1/4	4 15/16	9 3/8	1 1/2	4 1/2	3 3/8	125,0	**PHP 8-8V1250TB**
13,20	13,00	A-1	4545	2 1/4	4 15/16	9 3/8	1 1/2	4 1/2	3 3/8	135,0	**PHP 8-8V1320TB**
14,00	13,80	A-1	4545	2 1/4	4 15/16	9 3/8	1 1/2	4 1/2	3 3/8	155,0	**PHP 8-8V1400TB**
15,00	14,80	A-1	4545	2 1/4	4 15/16	9 3/8	1 1/2	4 1/2	3 3/8	180,0	**PHP 8-8V1500TB**
16,00	15,80	A-1	4545	2 1/4	4 15/16	9 3/8	1 1/2	4 1/2	3 3/8	160,0	**PHP 8-8V1600TB**
17,00	16,80	A-2	5050	2 3/4	5	9 3/8	1 1/2	5	3 3/8	176,0	**PHP 8-8V1700TB**
18,00	17,80	A-2	5050	2 3/4	5	9 3/8	1	5	3 3/8	190,0	**PHP 8-8V1800TB**
19,00	18,80	A-2	5050	2 3/4	5	9 3/8	1	5	3 3/8	210,0	**PHP 8-8V1900TB**
20,00	19,80	A-2	5050	2 3/4	5	9 3/8	1	5	3 3/8	225,0	**PHP 8-8V2000TB**
21,20	21,00	A-2	5050	2 3/4	5	9 3/8	1	5	3 3/8	245,0	**PHP 8-8V2120TB**
22,40	22,20	A-3	5050	2 3/4	5	9 3/8	1	5	3 3/8	300,0	**PHP 8-8V2240TB**
24,80	24,60	A-3	5050	2 3/4	5	9 3/8	1	5	3 3/8	309,0	**PHP 8-8V2480TB**
30,00	29,80	A-3	5050	2 3/4	5	9 3/8	1	5	3 3/8	315,0	**PHP 8-8V3000TB**
35,50	35,30	A-3	5050	2 3/4	5	9 3/8	1	5	3 3/8	415,0	**PHP 8-8V3550TB**
40,00	39,80	A-3	5050	2 3/4	5	9 3/8	1	5	3 3/8	470,0	**PHP 8-8V4000TB**
44,50	44,30	A-3	5050	2 3/4	5	9 3/8	1	5	3 3/8	585,0	**PHP 8-8V4450TB**
53,00	52,80	A-3	5050	2 3/4	5	9 3/8	1	5	3 3/8	700,0	**PHP 8-8V5300TB**

10 ручьев

Наружный диаметр	Диаметр делительной окружности	Тип	Номер втулки	Диаметр отверстия		F	E	L	M	Масса без втулки	Обозначение
				Мин	Макс					фунт	
13,20	13,00	A-1	4545	2 1/4	4 15/16	11 5/8	1	4 1/2	6 1/8	150,0	**PHP 10-8V1320TB**
14,00	13,80	A-1	4545	2 1/4	4 15/16	11 5/8	1	4 1/2	6 1/8	175,0	**PHP 10-8V1400TB**
15,00	14,80	A-1	5050	2 3/4	5	11 5/8	1	5	5 5/8	175,0	**PHP 10-8V1500TB**
16,00	15,80	A-1	5050	2 3/4	5	11 5/8	1	5	5 5/8	220,0	**PHP 10-8V1600TB**
17,00	16,80	A-2	5050	2 3/4	5	11 5/8	2 1/4	5	4 3/8	185,0	**PHP 10-8V1700TB**
18,00	17,80	A-2	5050	2 3/4	5	11 5/8	2 1/4	5	4 3/8	220,0	**PHP 10-8V1800TB**
19,00	18,80	A-2	5050	2 3/4	5	11 5/8	2 1/4	5	4 3/8	240,0	**PHP 10-8V1900TB**
20,00	19,80	A-2	5050	2 3/4	5	11 5/8	2 1/4	5	4 3/8	260,0	**PHP 10-8V2000TB**
21,20	21,00	A-2	5050	2 3/4	5	11 5/8	2 1/4	5	4 3/8	280,0	**PHP 10-8V2120TB**
22,40	22,20	A-3	5050	2 3/4	5	11 5/8	2 1/4	5	4 3/8	335,0	**PHP 10-8V2240TB**
24,80	24,60	A-3	5050	2 3/4	5	11 5/8	2 1/4	5	4 3/8	358,0	**PHP 10-8V2480TB**
30,00	29,80	A-3	5050	2 3/4	5	11 5/8	2 1/4	5	4 3/8	370,0	**PHP 10-8V3000TB**
35,50	35,30	A-3	5050	2 3/4	5	11 5/8	2 1/4	5	4 3/8	480,0	**PHP 10-8V3550TB**
40,00	39,80	A-3	5050	2 3/4	5	11 5/8	2 1/4	5	4 3/8	550,0	**PHP 10-8V4000TB**
44,50	44,30	A-3	5050	2 3/4	5	11 5/8	2 1/4	5	4 3/8	675,0	**PHP 10-8V4450TB**
53,00	52,80	A-3	5050	2 3/4	5	11 5/8	2 1/4	5	4 3/8	870,0	**PHP 10-8V5300TB**

Размеры даны в дюймах, если не указано иное

Тип A–1

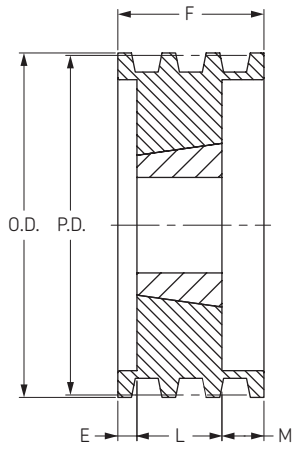

Тип A–2

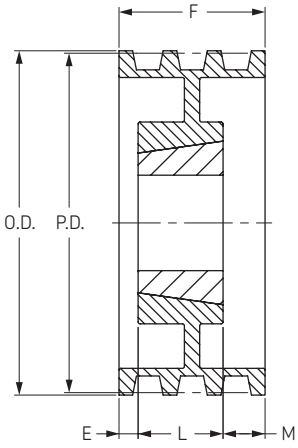

Тип A–3

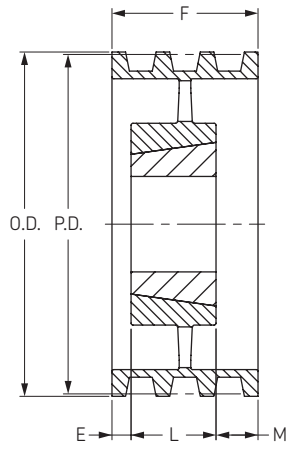

Зубчатые шкивы HiTD

Профиль 3M
с “черновым” отверстием

Шаг 3 мм

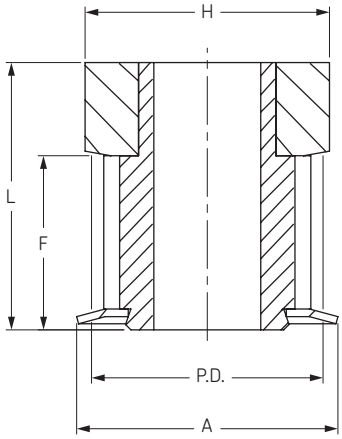

Тип 0F

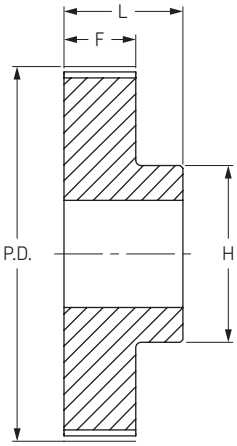

Тип 1

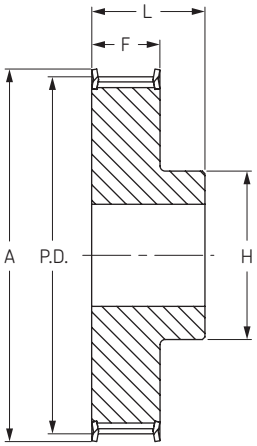

Тип 1F

Ширина ремня 9 мм

Количество зубьев	Диаметр			Тип	Диаметр отверстия		Размеры					Масса	Обозначение
	P.D.	O.D.	A		Мин	Макс	F	K	L	M	H	кг	
10	9,55	8,79	13,0	0F	-	4,0	10,2	-	17,5	-	13,0	0,040	**PHP 10-3M-09RSB**
12	11,46	10,70	15,0	0F	-	6,0	10,2	-	17,5	-	15,0	0,060	**PHP 12-3M-09RSB**
14	13,37	12,61	16,0	0F	-	7,0	10,2	-	17,5	-	16,0	0,070	**PHP 14-3M-09RSB**
15	14,32	13,56	17,5	0F	-	8,0	10,2	-	17,5	-	17,5	0,080	**PHP 15-3M-09RSB**
16	15,28	14,52	18,0	1F	4	6,0	12,8	-	20,6	-	10,0	0,070	**PHP 16-3M-09RSB**
18	17,19	16,43	19,5	1F	6	6,5	12,8	-	20,6	-	11,0	0,080	**PHP 18-3M-09RSB**
20	19,10	18,34	23,0	1F	6	8,0	12,8	-	20,6	-	13,0	0,010	**PHP 20-3M-09RSB**
21	20,05	19,29	25,0	1F	6	8,5	12,8	-	20,6	-	14,0	0,013	**PHP 21-3M-09RSB**
22	21,01	20,25	25,0	1F	6	8,5	12,8	-	20,6	-	14,0	0,014	**PHP 22-3M-09RSB**
24	22,92	22,16	25,0	1F	6	8,5	12,8	-	20,6	-	14,0	0,016	**PHP 24-3M-09RSB**
26	24,83	24,07	28,0	1F	6	10,5	12,8	-	20,6	-	16,0	0,018	**PHP 26-3M-09RSB**
28	26,74	25,98	32,0	1F	6	11,5	12,8	-	20,6	-	18,0	0,024	**PHP 28-3M-09RSB**
30	28,65	27,89	32,0	1F	6	12,5	12,8	-	20,6	-	20,0	0,028	**PHP 30-3M-09RSB**
32	30,56	29,80	36,0	1F	6	14,0	12,8	-	20,6	-	22,0	0,032	**PHP 32-3M-09RSB**
36	34,38	33,62	38,0	1F	6	17,0	13,4	-	22,2	-	26,0	0,045	**PHP 36-3M-09RSB**
40	38,20	37,44	42,0	1F	6	19,0	13,4	-	22,2	-	28,0	0,055	**PHP 40-3M-09RSB**
44	42,02	41,26	48,0	1F	6	22,5	13,4	-	22,2	-	33,0	0,074	**PHP 44-3M-09RSB**
48	45,84	45,08	-	1	8	22,5	13,4	-	22,2	-	33,0	0,074	**PHP 48-3M-09RSB**
60	57,30	56,54	-	1	8	22,5	13,4	-	22,2	-	33,0	0,106	**PHP 60-3M-09RSB**
72	68,75	67,99	-	1	8	22,5	13,4	-	22,2	-	33,0	0,145	**PHP 72-3M-09RSB**

Ширина ремня 15 мм

Количество зубьев	Диаметр			Тип	Диаметр отверстия		Размеры					Масса	Обозначение
	P.D.	O.D.	A		Мин	Макс	F	K	L	M	H	кг	
10	9,55	8,79	13,0	0F	-	3,0	17,0	-	26,0	-	13,0	0,040	**PHP 10-3M-15RSB**
12	11,46	10,70	15,0	0F	-	5,0	17,0	-	26,0	-	15,0	0,060	**PHP 12-3M-15RSB**
14	13,37	12,61	16,0	0F	-	6,0	17,0	-	26,0	-	16,0	0,070	**PHP 14-3M-15RSB**
15	14,32	13,56	17,5	0F	-	6,0	17,0	-	26,0	-	17,5	0,080	**PHP 15-3M-15RSB**
16	15,28	14,52	18,0	1F	4	7,0	19,5	-	26,0	-	10,0	0,070	**PHP 16-3M-15RSB**
18	17,19	16,43	19,5	1F	6	8,0	19,5	-	26,0	-	11,0	0,080	**PHP 18-3M-15RSB**
20	19,10	18,34	23,0	1F	6	9,0	19,5	-	26,0	-	13,0	0,010	**PHP 20-3M-15RSB**
21	20,05	19,29	25,0	1F	6	9,0	19,5	-	26,0	-	14,0	0,013	**PHP 21-3M-15RSB**
22	21,01	20,25	25,0	1F	6	9,0	19,5	-	26,0	-	14,0	0,014	**PHP 22-3M-15RSB**
24	22,92	22,16	25,0	1F	6	9,0	19,5	-	26,0	-	14,0	0,016	**PHP 24-3M-15RSB**
26	24,83	24,07	28,0	1F	6	11,0	19,5	-	26,0	-	16,0	0,018	**PHP 26-3M-15RSB**
28	26,74	25,98	32,0	1F	6	12,0	19,5	-	26,0	-	18,0	0,024	**PHP 28-3M-15RSB**
30	28,65	27,89	32,0	1F	6	14,0	19,5	-	26,0	-	20,0	0,028	**PHP 30-3M-15RSB**
32	30,56	29,80	36,0	1F	6	15,0	19,5	-	26,0	-	22,0	0,032	**PHP 32-3M-15RSB**
36	34,38	33,62	38,0	1F	6	16,0	20,0	-	30,0	-	26,0	0,045	**PHP 36-3M-15RSB**
40	38,20	37,44	42,0	1F	6	18,0	20,0	-	30,0	-	28,0	0,055	**PHP 40-3M-15RSB**
44	42,02	41,26	48,0	1F	6	20,0	20,0	-	30,0	-	33,0	0,074	**PHP 44-3M-15RSB**
48	45,84	45,08	-	1	8	20,0	20,0	-	30,0	-	33,0	0,074	**PHP 48-3M-15RSB**
60	57,30	56,54	-	1	8	20,0	20,0	-	30,0	-	33,0	0,106	**PHP 60-3M-15RSB**
72	68,75	67,99	-	1	8	20,0	20,0	-	30,0	-	33,0	0,145	**PHP 72-3M-15RSB**

Размеры даны в мм, если не указано иное

Зубчатые шкивы HiTD

Профиль 5M
с “черновым” отверстием

Шаг 5 мм

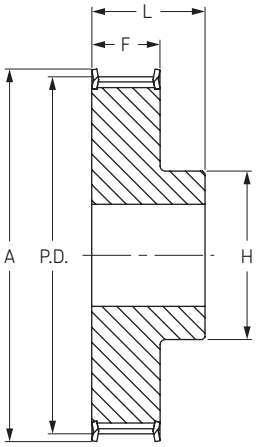

Тип 1F

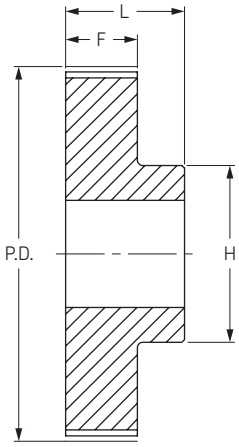

Тип 1

Ширина ремня 9 мм

Количество зубьев	Диаметр			Тип	Диаметр отверстия		Размеры					Масса	Обозначение
	P.D.	O.D.	A		Мин	Макс	F	K	L	M	H	кг	
12	19,10	17,96	25	1F	4	8	14,5	-	20,0	-	13,0	0,03	**PHP 12-5M-09RSB**
14	22,28	21,14	25	1F	6	9	14,5	-	20,0	-	13,0	0,03	**PHP 14-5M-09RSB**
15	23,87	22,73	28	1F	6	11	14,5	-	20,0	-	16,0	0,04	**PHP 15-5M-09RSB**
16	25,46	24,32	28	1F	6	11	14,5	-	20,0	-	16,0	0,05	**PHP 16-5M-09RSB**
18	28,65	27,51	32	1F	6	13	14,5	-	20,0	-	19,0	0,07	**PHP 18-5M-09RSB**
20	31,83	30,69	36	1F	6	14	14,5	-	22,5	-	23,0	0,09	**PHP 20-5M-09RSB**
21	33,42	32,28	38	1F	6	15	14,5	-	22,5	-	24,0	0,11	**PHP 21-5M-09RSB**
22	35,01	33,87	38	1F	6	16	14,5	-	22,5	-	25,5	0,12	**PHP 22-5M-09RSB**
24	38,20	37,06	42	1F	6	18	14,5	-	22,5	-	27,0	0,15	**PHP 24-5M-09RSB**
26	41,38	40,24	44	1F	6	20	14,5	-	22,5	-	30,0	0,17	**PHP 26-5M-09RSB**
28	44,56	43,42	48	1F	6	20	14,5	-	22,5	-	30,5	0,20	**PHP 28-5M-09RSB**
30	47,75	46,60	51	1F	6	24	14,5	-	22,5	-	35,0	0,24	**PHP 30-5M-09RSB**
32	50,93	49,79	54	1F	8	26	14,5	-	22,5	-	38,0	0,27	**PHP 32-5M-09RSB**
36	57,30	56,16	60	1F	8	26	14,5	-	22,5	-	38,0	0,32	**PHP 36-5M-09RSB**
40	63,66	62,52	71	1F	8	26	14,5	-	22,5	-	38,0	0,40	**PHP 40-5M-09RSB**
44	70,03	68,89	-	1	8	26	14,5	-	25,5	-	38,0	0,17	**PHP 44-5M-09RSB**
48	76,39	75,25	-	1	8	26	14,5	-	25,5	-	38,0	0,18	**PHP 48-5M-09RSB**
60	95,49	94,35	-	1	8	30	14,5	-	25,5	-	45,0	0,23	**PHP 60-5M-09RSB**
72	114,59	113,45	-	1	8	30	14,5	-	25,5	-	45,0	0,27	**PHP 72-5M-09RSB**

Ширина ремня 15 мм

Количество зубьев	Диаметр			Тип	Диаметр отверстия		Размеры					Масса	Обозначение
	P.D.	O.D.	A		Мин	Макс	F	K	L	M	H	кг	
12	19,10	17,96	25	1F	4	8	20,5	-	26	-	13,0	0,03	**PHP 12-5M-15RSB**
14	22,28	21,14	25	1F	6	9	20,5	-	26	-	13,0	0,05	**PHP 14-5M-15RSB**
15	23,87	22,73	28	1F	6	11	20,5	-	26	-	16,0	0,06	**PHP 15-5M-15RSB**
16	25,46	24,32	28	1F	6	11	20,5	-	26	-	16,0	0,06	**PHP 16-5M-15RSB**
18	28,65	27,51	32	1F	6	13	20,5	-	26	-	19,0	0,09	**PHP 18-5M-15RSB**
20	31,83	30,69	36	1F	6	14	20,5	-	26	-	23,0	0,11	**PHP 20-5M-15RSB**
21	33,42	32,28	38	1F	6	15	20,5	-	26	-	24,0	0,13	**PHP 21-5M-15RSB**
22	35,01	33,87	38	1F	6	16	20,5	-	26	-	25,5	0,14	**PHP 22-5M-15RSB**
24	38,20	37,06	42	1F	6	18	20,5	-	28	-	27,0	0,18	**PHP 24-5M-15RSB**
26	41,38	40,24	44	1F	6	20	20,5	-	28	-	30,0	0,22	**PHP 26-5M-15RSB**
28	44,56	43,42	48	1F	6	20	20,5	-	28	-	30,5	0,25	**PHP 28-5M-15RSB**
30	47,75	46,60	51	1F	6	24	20,5	-	28	-	35,0	0,30	**PHP 30-5M-15RSB**
32	50,93	49,79	54	1F	8	26	20,5	-	28	-	38,0	0,35	**PHP 32-5M-15RSB**
36	57,30	56,16	60	1F	8	26	20,5	-	28	-	38,0	0,52	**PHP 36-5M-15RSB**
40	63,66	62,52	71	1F	8	26	20,5	-	28	-	38,0	0,43	**PHP 40-5M-15RSB**
44	70,03	68,89	-	1	8	26	20,5	-	30	-	38,0	0,23	**PHP 44-5M-15RSB**
48	76,39	75,25	-	1	8	26	20,5	-	30	-	38,0	0,19	**PHP 48-5M-15RSB**
60	95,49	94,35	-	1	8	34	20,5	-	30	-	50,0	0,31	**PHP 60-5M-15RSB**
72	114,59	113,45	-	1	8	34	20,5	-	30	-	50,0	0,38	**PHP 72-5M-15RSB**

Размеры даны в мм, если не указано иное

Зубчатые шкивы HiTD

Профиль 5M
с “черновым” отверстием

Шаг 5 мм

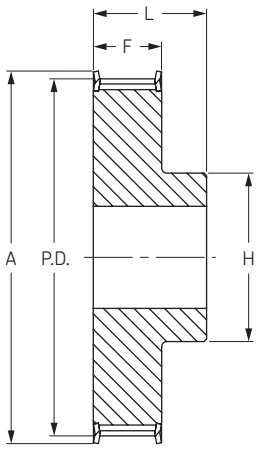

Тип 1F

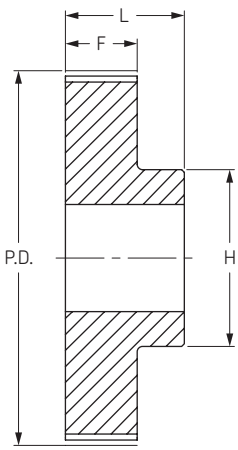

Тип 1

Ширина ремня 25 мм

Количество зубьев	Диаметр			Тип	Диаметр отверстия		Размеры					Масса	Обозначение
	P.D.	O.D.	A		Мин	Макс	F	K	L	M	H	кг	
12	19.10	17.96	25	1F	4	8	30.5	-	36	5.5	13.0	0.050	**PHP 12-5M-25RSB**
14	22.28	21.14	25	1F	6	9	30.5	-	36	5.5	13.0	0.070	**PHP 14-5M-25RSB**
15	23.87	22.73	28	1F	6	11	30.5	-	36	5.5	16.0	0.080	**PHP 15-5M-25RSB**
16	25.46	24.32	28	1F	6	11	30.5	-	36	5.5	16.0	0.100	**PHP 16-5M-25RSB**
18	28.65	27.51	32	1F	6	13	30.5	-	36	5.5	19.0	0.120	**PHP 18-5M-25RSB**
20	31.83	30.69	36	1F	6	14	30.5	-	36	5.5	23.0	0.160	**PHP 20-5M-25RSB**
21	33.42	32.28	38	1F	6	15	30.5	-	38	7.5	24.0	0.190	**PHP 21-5M-25RSB**
22	35.01	33.87	38	1F	6	16	30.5	-	38	7.5	25.5	0.210	**PHP 22-5M-25RSB**
24	38.20	37.06	42	1F	6	18	30.5	-	38	7.5	27.0	0.250	**PHP 24-5M-25RSB**
26	41.38	40.24	44	1F	6	20	30.5	-	38	7.5	30.0	0.300	**PHP 26-5M-25RSB**
28	44.56	43.42	48	1F	6	20	30.5	-	38	7.5	30.5	0.350	**PHP 28-5M-25RSB**
30	47.75	46.60	51	1F	6	24	30.5	-	38	7.5	35.0	0.420	**PHP 30-5M-25RSB**
32	50.93	49.79	54	1F	8	26	30.5	-	38	7.5	38.0	0.480	**PHP 32-5M-25RSB**
36	57.30	56.16	60	1F	8	26	30.5	-	38	7.5	38.0	0.590	**PHP 36-5M-25RSB**
40	63.66	62.52	71	1F	8	26	30.5	-	38	7.5	38.0	0.740	**PHP 40-5M-25RSB**
44	70.03	68.89	-	1	8	26	30.5	-	40	9.5	38.0	0.320	**PHP 44-5M-25RSB**
48	76.39	72.25	-	1	8	26	30.5	-	40	9.5	38.0	0.275	**PHP 48-5M-25RSB**
60	95.49	94.35	-	1	8	34	30.5	-	40	9.5	50.0	0.435	**PHP 60-5M-25RSB**
72	114.59	113.45	-	1	8	34	30.5	-	40	9.5	50.0	0.525	**PHP 72-5M-25RSB**
80	127.32	126.18	-	1	8	62	30.5	-	40	-	92.0	0.600	**PHP 80-5M-25RSB**

Размеры даны в мм, если не указано иное

Зубчатые шкивы HiTD

Профиль 8M
с “черновым” отверстием

Шаг 8 мм

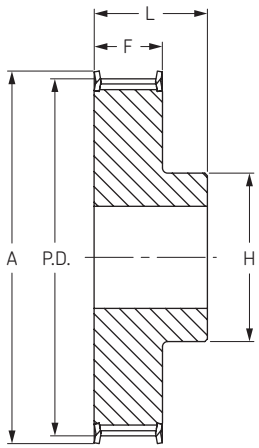

Тип 1F

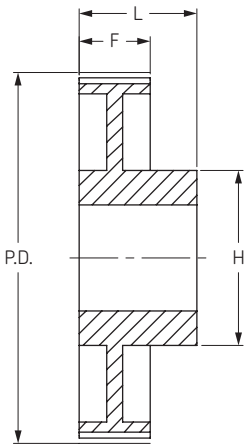

Тип 2

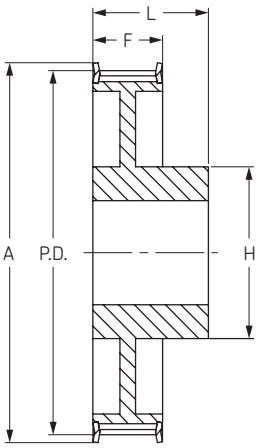

Тип 2F

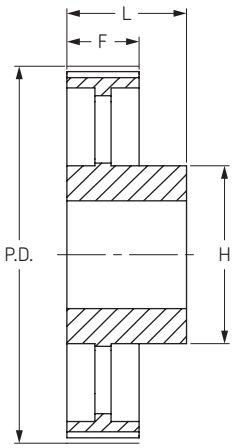

Тип 5

Ширина ремня 20 мм

Количество зубьев	Диаметр			Тип	Диаметр отверстия		Размеры					Масса	Обозначение
	P.D.	O.D.	A		Мин	Макс	F	K	L	M	H	кг	
20	50.93	49.56	60	1F	12	25	28	-	38	-	38	0.43	**PHP 20-8M-20RSB**
21	53.47	52.10	62	1F	12	27	28	-	38	-	40	0.49	**PHP 21-8M-20RSB**
22	56.02	54.65	65	1F	12	29	28	-	38	-	43	0.54	**PHP 22-8M-20RSB**
23	58.57	57.20	65	1F	12	29	28	-	38	-	45	0.60	**PHP 23-8M-20RSB**
24	61.12	59.75	70	1F	12	30	28	-	38	-	45	0.65	**PHP 24-8M-20RSB**
25	63.66	62.28	71	1F	12	31	28	-	38	-	45	0.73	**PHP 25-8M-20RSB**
26	66.21	64.84	75	1F	12	32	28	-	38	-	50	0.80	**PHP 26-8M-20RSB**
27	68.75	67.39	75	1F	12	33	28	-	38	-	50	0.84	**PHP 27-8M-20RSB**
28	71.30	70.08	80	1F	15	34	28	-	38	-	50	0.87	**PHP 28-8M-20RSB**
29	73.85	72.62	85	1F	15	35	28	-	38	-	55	0.95	**PHP 29-8M-20RSB**
30	76.39	75.13	85	1F	15	36	28	-	38	-	55	1.02	**PHP 30-8M-20RSB**
31	78.94	77.65	87	1F	15	38	28	-	38	-	55	1.11	**PHP 31-8M-20RSB**
32	81.49	80.16	90	1F	15	40	28	-	38	-	60	1.20	**PHP 32-8M-20RSB**
33	84.03	82.68	90	1F	15	42	28	-	38	-	60	1.30	**PHP 33-8M-20RSB**
34	86.58	85.22	95	1F	15	44	28	-	38	-	70	1.40	**PHP 34-8M-20RSB**
35	89.13	87.76	95	1F	15	45	28	-	38	-	70	1.48	**PHP 35-8M-20RSB**
36	91.67	90.30	100	1F	15	46	28	-	38	-	70	1.55	**PHP 36-8M-20RSB**
38	96.77	95.39	105	1F	15	50	28	-	38	-	75	1.65	**PHP 38-8M-20RSB**
40	101.86	100.49	110	1F	15	50	28	-	38	-	75	1.74	**PHP 40-8M-20RSB**
42	106.95	105.58	111	1F	15	50	28	-	38	-	75	1.92	**PHP 42-8M-20RSB**
44	112.05	110.67	121	1F	15	50	28	-	38	-	75	2.10	**PHP 44-8M-20RSB**
45	114.59	113.22	121	1F	15	50	28	-	38	-	75	2.19	**PHP 45-8M-20RSB**
48	122.23	120.86	131	1F	15	54	28	-	38	-	75	2.44	**PHP 48-8M-20RSB**
50	127.32	125.95	131	1F	15	54	28	-	38	-	75	2.48	**PHP 50-8M-20RSB**
52	132.42	131.05	140	1F	15	54	28	-	38	-	80	2.52	**PHP 52-8M-20RSB**
56	142.60	141.23	151	2F	15	54	28	-	38	-	80	2.60	**PHP 56-8M-20RSB**
64	162.97	161.60	172	2F	15	54	28	-	38	-	80	2.90	**PHP 64-8M-20RSB**
72	183.35	181.97	192	2F	15	54	28	-	38	-	80	3.10	**PHP 72-8M-20RSB**
80	203.72	202.35	-	2	15	54	28	-	38	-	90	3.80	**PHP 80-8M-20RSB**
90	229.18	227.81	-	2	15	54	28	-	38	-	90	4.20	**PHP 90-8M-20RSB**
112	285.21	283.83	-	5	18	54	28	-	38	-	90	5.20	**PHP 112-8M-20RSB**
144	366.69	365.32	-	5	20	54	28	-	38	-	90	7.50	**PHP 144-8M-20RSB**
168	427.81	426.44	-	5	20	60	28	-	38	-	100	10.00	**PHP 168-8M-20RSB**
192	488.92	487.55	-	5	20	60	28	-	38	-	100	14.40	**PHP 192-8M-20RSB**

Размеры даны в мм, если не указано иное

Зубчатые шкивы HiTD

Профиль 8M
с “черновым” отверстием

Шаг 8 мм

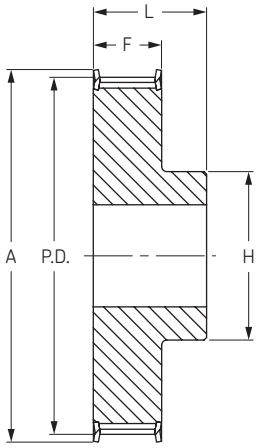

Тип 1F

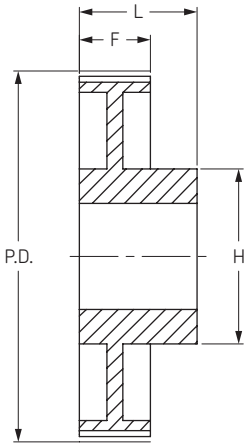

Тип 2

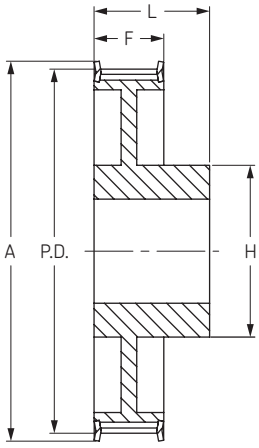

Тип 2F

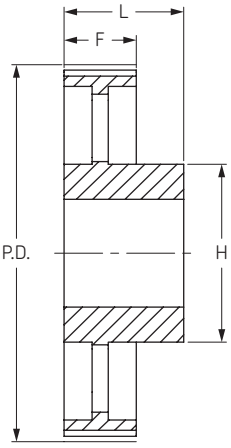

Тип 5

Ширина ремня 30 мм

Количество зубьев	Диаметр			Тип	Диаметр отверстия		Размеры					Масса	Обозначение
	P.D.	O.D.	A		Мин	Макс	F	K	L	M	H	кг	
20	50,93	49,56	60	1F	12	25	38	-	48	-	38	0,54	**PHP 20-8M-30RSB**
21	53,47	52,10	62	1F	12	27	38	-	48	-	40	0,62	**PHP 21-8M-30RSB**
22	56,02	54,65	65	1F	12	29	38	-	48	-	43	0,69	**PHP 22-8M-30RSB**
23	57,57	57,20	65	1F	12	30	38	-	48	-	45	0,77	**PHP 23-8M-30RSB**
24	61,12	59,75	70	1F	12	30	38	-	48	-	45	0,84	**PHP 24-8M-30RSB**
25	63,66	62,28	71	1F	12	31	38	-	48	-	50	0,92	**PHP 25-8M-30RSB**
26	66,21	64,84	75	1F	12	32	38	-	48	-	50	1,00	**PHP 26-8M-30RSB**
27	68,75	67,39	75	1F	12	33	38	-	48	-	50	1,06	**PHP 27-8M-30RSB**
28	71,30	70,08	80	1F	15	34	38	-	48	-	50	1,12	**PHP 28-8M-30RSB**
30	76,39	75,13	85	1F	15	36	38	-	48	-	55	1,32	**PHP 30-8M-30RSB**
31	78,94	77,65	87	1F	15	38	38	-	48	-	55	1,42	**PHP 31-8M-30RSB**
32	81,49	80,16	90	1F	15	40	38	-	48	-	60	1,53	**PHP 32-8M-30RSB**
33	84,03	82,68	90	1F	15	42	38	-	48	-	60	1,64	**PHP 33-8M-30RSB**
34	86,58	85,22	95	1F	15	44	38	-	48	-	70	1,80	**PHP 34-8M-30RSB**
35	89,13	87,76	95	1F	15	45	38	-	48	-	70	1,90	**PHP 35-8M-30RSB**
36	91,67	90,30	100	1F	15	46	38	-	48	-	70	1,99	**PHP 36-8M-30RSB**
38	96,77	95,39	105	1F	15	50	38	-	48	-	75	2,27	**PHP 38-8M-30RSB**
40	101,86	100,49	110	1F	15	50	38	-	48	-	75	2,40	**PHP 40-8M-30RSB**
42	106,95	105,58	111	1F	15	50	38	-	48	-	75	2,60	**PHP 42-8M-30RSB**
44	112,05	110,67	121	1F	15	50	38	-	48	-	75	2,80	**PHP 44-8M-30RSB**
45	114,59	113,22	121	1F	15	50	38	-	48	-	75	2,90	**PHP 45-8M-30RSB**
48	122,23	120,86	131	1F	15	50	38	-	48	-	75	3,20	**PHP 48-8M-30RSB**
50	127,32	125,95	131	1F	15	50	38	-	48	-	75	3,30	**PHP 50-8M-30RSB**
52	132,42	131,05	140	1F	15	60	38	-	48	-	90	3,40	**PHP 52-8M-30RSB**
56	142,60	141,23	151	2F	15	60	38	-	48	-	90	3,60	**PHP 56-8M-30RSB**
60	152,79	151,42	168	2F	15	60	38	-	48	-	90	3,95	**PHP 60-8M-30RSB**
64	162,97	161,60	172	2F	15	60	38	-	48	-	90	4,30	**PHP 64-8M-30RSB**
72	183,35	181,97	192	2F	15	63	38	-	48	-	95	4,80	**PHP 72-8M-30RSB**
80	203,72	202,35	-	2	15	60	38	-	48	-	100	5,10	**PHP 80-8M-30RSB**
90	229,18	227,81	-	2	15	60	38	-	48	-	100	5,70	**PHP 90-8M-30RSB**
112	285,21	283,83	-	5	18	60	38	-	48	-	100	6,80	**PHP 112-8M-30RSB**
144	366,69	365,32	-	5	20	60	38	-	48	-	100	9,30	**PHP 144-8M-30RSB**
168	427,81	426,44	-	5	20	60	38	-	48	-	100	11,40	**PHP 168-8M-30RSB**
192	488,92	487,55	-	5	20	60	38	-	48	-	100	16,00	**PHP 192-8M-30RSB**

Размеры даны в мм, если не указано иное

Зубчатые шкивы HiTD

Профиль 8M
с “черновым” отверстием

Шаг 8 мм

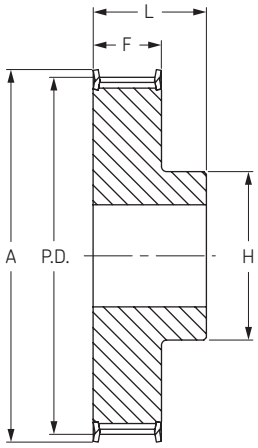

Тип 1F

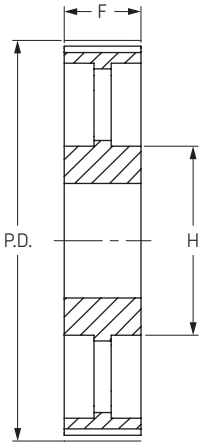

Тип 3

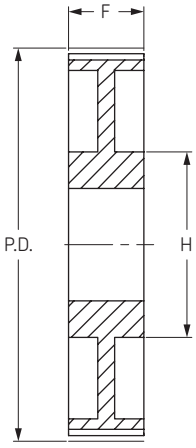

Тип 7

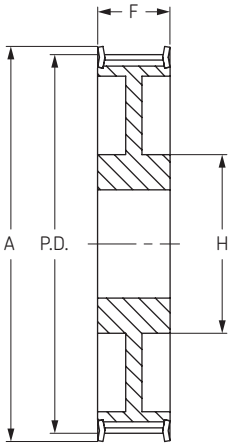

Тип 7F

Ширина ремня 50 мм

Количество зубьев	Диаметр			Тип	Диаметр отверстия		Размеры					Масса	Обозначение
	P.D.	O.D.	A		Мин	Макс	F	K	L	M	H	кг	
22	56,02	54,65	65	1F	12	29	60	-	70	-	43	1,00	**PHP 22-8M-50RSB**
23	58,57	57,20	65	1F	12	30	60	-	70	-	45	1,12	**PHP 23-8M-50RSB**
24	61,12	59,75	70	1F	12	30	60	-	70	-	45	1,23	**PHP 24-8M-50RSB**
25	63,66	62,28	70	1F	12	34	60	-	70	-	50	1,37	**PHP 25-8M-50RSB**
26	66,21	64,84	75	1F	12	34	60	-	70	-	50	1,50	**PHP 26-8M-50RSB**
27	68,75	67,39	75	1F	15	34	60	-	70	-	50	1,59	**PHP 27-8M-50RSB**
28	71,30	70,08	80	1F	15	34	60	-	70	-	50	1,67	**PHP 28-8M-50RSB**
30	76,39	75,13	85	1F	15	38	60	-	70	-	55	1,97	**PHP 30-8M-50RSB**
31	78,94	77,65	87	1F	15	38	60	-	70	-	55	2,12	**PHP 31-8M-50RSB**
32	81,49	80,16	90	1F	15	40	60	-	70	-	60	2,27	**PHP 32-8M-50RSB**
33	84,03	82,68	90	1F	15	42	60	-	70	-	60	2,42	**PHP 33-8M-50RSB**
34	86,58	85,22	95	1F	15	44	60	-	70	-	70	2,69	**PHP 34-8M-50RSB**
35	89,13	87,76	95	1F	15	45	60	-	70	-	70	2,83	**PHP 35-8M-50RSB**
36	91,67	90,30	100	1F	15	46	60	-	70	-	70	2,97	**PHP 36-8M-50RSB**
38	96,77	95,39	105	1F	15	50	60	-	70	-	75	3,23	**PHP 38-8M-50RSB**
40	101,86	100,49	110	1F	18	50	60	-	70	-	75	3,50	**PHP 40-8M-50RSB**
42	104,41	103,03	111	1F	18	50	60	-	70	-	75	3,70	**PHP 42-8M-50RSB**
44	112,05	110,67	121	1F	18	50	60	-	70	-	75	3,90	**PHP 44-8M-50RSB**
45	114,59	113,22	121	1F	18	50	60	-	70	-	75	4,00	**PHP 45-8M-50RSB**
48	122,23	120,86	131	1F	18	54	60	-	70	-	80	4,30	**PHP 48-8M-50RSB**
50	124,78	123,41	131	1F	18	54	60	-	70	-	80	4,48	**PHP 50-8M-50RSB**
52	127,32	125,95	140	1F	18	60	60	-	70	-	90	4,65	**PHP 52-8M-50RSB**
56	142,60	141,23	151	7F	18	60	60	-	60	-	90	5,00	**PHP 56-8M-50RSB**
60	152,79	151,42	158	7F	18	60	60	-	60	-	90	5,30	**PHP 60-8M-50RSB**
64	162,97	161,60	171	7F	18	60	60	-	60	-	100	5,60	**PHP 64-8M-50RSB**
72	183,35	181,97	192	7F	18	63	60	-	60	-	100	6,80	**PHP 72-8M-50RSB**
80	203,72	202,35	-	7	18	60	60	-	60	-	110	6,90	**PHP 80-8M-50RSB**
90	229,18	227,81	-	7	18	60	60	-	60	-	110	8,60	**PHP 90-8M-50RSB**
112	285,21	283,83	-	3	20	60	60	-	60	-	110	9,60	**PHP 112-8M-50RSB**
144	366,69	365,32	-	3	20	60	60	-	60	-	110	13,80	**PHP 144-8M-50RSB**
168	427,81	426,44	-	3	20	60	60	-	60	-	120	16,00	**PHP 168-8M-50RSB**
192	488,92	487,55	-	3	20	60	60	-	60	-	130	22,40	**PHP 192-8M-50RSB**

Размеры даны в мм, если не указано иное

Зубчатые шкивы HiTD

Профиль 8M
с “черновым” отверстием

Шаг 8 мм

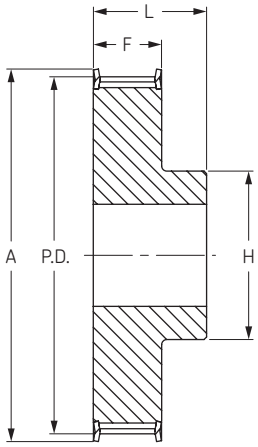

Тип 1F

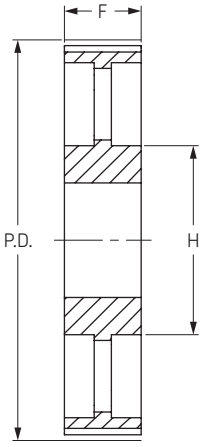

Тип 3

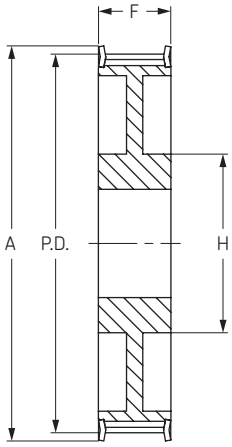

Тип 7F

Ширина ремня 85 мм

Количество зубьев	Диаметр			Тип	Диаметр отверстия		Размеры					Масса	Обозначение
	P.D.	O.D.	A		Мин	Макс	F	K	L	M	H	кг	
22	56,02	54,65	65	1F	12	29	95	-	105	-	43	1,55	**PHP 22-8M-85RSB**
23	58,57	57,20	65	1F	12	30	95	-	105	-	45	1,73	**PHP 23-8M-85RSB**
24	61,12	59,75	70	1F	12	30	95	-	105	-	45	1,90	**PHP 24-8M-85RSB**
25	63,66	62,28	70	1F	12	34	95	-	105	-	50	2,08	**PHP 25-8M-85RSB**
26	66,21	64,84	75	1F	12	34	95	-	105	-	50	2,25	**PHP 26-8M-85RSB**
27	68,75	67,39	75	1F	12	34	95	-	105	-	50	2,40	**PHP 27-8M-85RSB**
28	71,30	70,08	80	1F	15	34	95	-	105	-	50	2,55	**PHP 28-8M-85RSB**
30	76,39	75,13	85	1F	15	35	95	-	105	-	55	3,00	**PHP 30-8M-85RSB**
31	78,94	77,65	87	1F	15	38	95	-	105	-	55	3,23	**PHP 31-8M-85RSB**
32	81,49	80,16	90	1F	15	42	95	-	105	-	60	3,57	**PHP 32-8M-85RSB**
33	84,03	82,68	90	1F	15	44	95	-	105	-	60	3,75	**PHP 33-8M-85RSB**
34	86,58	85,22	95	1F	15	44	95	-	105	-	70	4,00	**PHP 34-8M-85RSB**
35	89,13	87,76	95	1F	15	44	95	-	105	-	70	4,25	**PHP 35-8M-85RSB**
36	91,67	90,30	100	1F	15	44	95	-	105	-	70	4,50	**PHP 36-8M-85RSB**
38	96,77	95,39	106	1F	15	50	95	-	105	-	75	4,90	**PHP 38-8M-85RSB**
40	101,86	100,49	110	1F	18	50	95	-	105	-	75	5,20	**PHP 40-8M-85RSB**
42	106,95	105,58	110	1F	18	50	95	-	105	-	75	6,08	**PHP 42-8M-85RSB**
44	112,05	110,67	121	1F	18	50	95	-	105	-	75	6,60	**PHP 44-8M-85RSB**
45	114,59	113,22	121	1F	18	50	95	-	105	-	75	6,85	**PHP 45-8M-85RSB**
48	122,23	120,86	131	1F	18	54	95	-	105	-	80	7,60	**PHP 48-8M-85RSB**
50	127,32	125,95	131	1F	20	54	95	-	105	-	80	8,15	**PHP 50-8M-85RSB**
52	132,42	131,05	140	1F	20	54	95	-	105	-	80	8,70	**PHP 52-8M-85RSB**
56	142,60	141,23	151	1F	20	54	95	-	105	-	80	9,80	**PHP 56-8M-85RSB**
60	152,79	151,42	158	7F	20	66	95	-	95	-	100	10,10	**PHP 60-8M-85RSB**
64	162,97	161,60	171	7F	20	66	95	-	95	-	100	10,40	**PHP 64-8M-85RSB**
72	183,35	181,97	192	7F	20	66	95	-	95	-	110	11,40	**PHP 72-8M-85RSB**
80	203,72	202,35	-	3	20	66	95	-	95	-	110	11,10	**PHP 80-8M-85RSB**
90	229,18	227,81	-	3	20	66	95	-	95	-	110	13,20	**PHP 90-8M-85RSB**
112	285,21	283,83	-	3	24	66	95	-	95	-	110	16,30	**PHP 112-8M-85RSB**
144	366,69	365,32	-	3	24	72	95	-	95	-	120	21,50	**PHP 144-8M-85RSB**
168	427,81	426,44	-	3	24	72	95	-	95	-	120	26,10	**PHP 168-8M-85RSB**
192	488,92	487,55	-	3	24	78	95	-	95	-	130	30,60	**PHP 192-8M-85RSB**

Зубчатые шкивы HiTD

Профиль 14M
с “черновым” отверстием

Шаг 14 мм

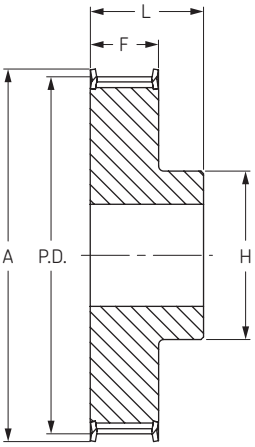

Тип 1F

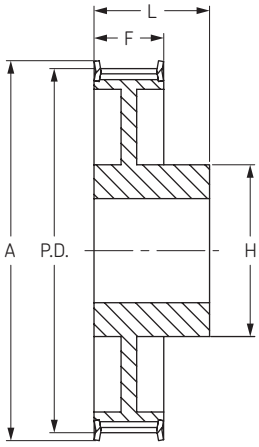

Тип 2F

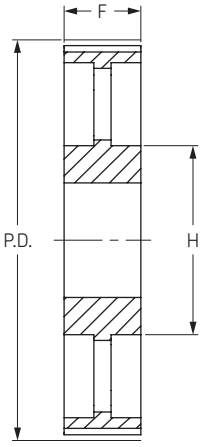

Тип 3

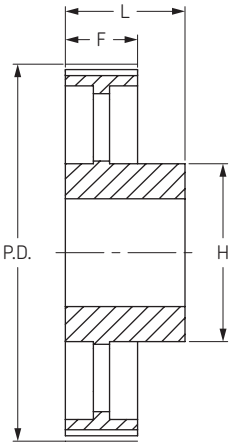

Тип 5

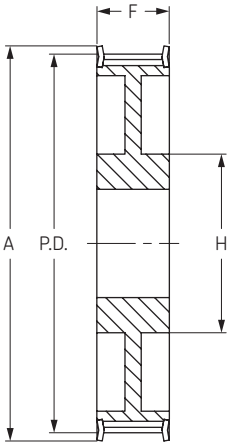

Тип 7F

Ширина ремня 40 мм

Количество зубьев	Диаметр			Тип	Диаметр отверстия		Размеры					Масса	Обозначение
	P.D.	O.D.	A		Мин	Макс	F	K	L	M	H	кг	
28	124,78	122,12	127	1F	24	67	54	-	69	-	100	4,73	**PHP 28-14M-40RSB**
29	129,23	126,57	138	1F	24	67	54	-	69	-	100	5,09	**PHP 29-14M-40RSB**
30	133,69	130,99	138	1F	24	67	54	-	69	-	100	5,45	**PHP 30-14M-40RSB**
32	142,60	139,88	154	1F	24	67	54	-	69	-	100	6,17	**PHP 32-14M-40RSB**
34	151,52	148,79	160	1F	24	67	54	-	69	-	100	6,88	**PHP 34-14M-40RSB**
36	160,43	157,68	168	1F	24	67	54	-	69	-	100	7,60	**PHP 36-14M-40RSB**
38	169,34	166,60	183	1F	24	80	54	-	69	-	120	8,28	**PHP 38-14M-40RSB**
40	178,25	175,49	188	1F	24	80	54	-	69	-	120	9,26	**PHP 40-14M-40RSB**
44	196,08	193,28	211	1F	24	80	54	-	69	-	120	10,32	**PHP 44-14M-40RSB**
48	213,90	211,11	226	2F	24	82	54	-	69	-	135	11,50	**PHP 48-14M-40RSB**
56	249,55	246,76	256	2F	28	82	54	-	69	-	135	13,05	**PHP 56-14M-40RSB**
64	285,21	282,41	296	2F	28	82	54	-	69	-	135	14,40	**PHP 64-14M-40RSB**
72	320,86	318,06	-	5	28	82	54	-	69	-	135	16,90	**PHP 72-14M-40RSB**
80	356,51	353,71	-	5	28	82	54	-	69	-	135	18,50	**PHP 80-14M-40RSB**
90	401,07	398,28	-	5	28	82	54	-	69	-	135	20,00	**PHP 90-14M-40RSB**
112	499,11	496,32	-	5	28	82	54	-	69	-	135	26,70	**PHP 112-14M-40RSB**
144	641,71	638,92	-	5	28	82	54	-	69	-	135	35,00	**PHP 144-14M-40RSB**
168	748,66	745,87	-	5	28	82	54	-	69	-	135	44,20	**PHP 168-14M-40RSB**
192	855,92	852,82	-	5	28	82	54	-	69	-	135	52,20	**PHP 192-14M-40RSB**
216	962,57	959,76	-	5	28	90	54	-	69	-	150	60,00	**PHP 216-14M-40RSB**

Ширина ремня 55 мм

Количество зубьев	Диаметр			Тип	Диаметр отверстия		Размеры					Масса	Обозначение
	P.D.	O.D.	A		Мин	Макс	F	K	L	M	H	кг	
28	124,78	122,12	127	1F	24	67	70	-	85	-	100	5,6	**PHP 28-14M-55RSB**
29	129,23	126,57	138	1F	24	67	70	-	85	-	100	6,1	**PHP 29-14M-55RSB**
30	133,69	130,99	138	1F	24	67	70	-	85	-	100	6,6	**PHP 30-14M-55RSB**
32	142,60	139,88	154	1F	24	67	70	-	85	-	100	7,6	**PHP 32-14M-55RSB**
34	151,52	148,79	160	1F	24	67	70	-	85	-	100	8,6	**PHP 34-14M-55RSB**
36	160,43	157,68	168	1F	24	67	70	-	85	-	100	9,6	**PHP 36-14M-55RSB**
38	169,34	166,60	183	1F	24	80	70	-	85	-	120	10,8	**PHP 38-14M-55RSB**
40	178,25	175,49	188	1F	24	80	70	-	85	-	120	11,2	**PHP 40-14M-55RSB**
44	196,08	193,28	211	1F	24	80	70	-	85	-	120	12,5	**PHP 44-14M-55RSB**
48	213,90	211,11	226	7F	24	82	70	-	70	-	135	13,7	**PHP 48-14M-55RSB**
56	249,55	246,76	256	7F	28	82	70	-	70	-	135	14,5	**PHP 56-14M-55RSB**
64	285,21	282,41	296	7F	28	82	70	-	70	-	135	15,6	**PHP 64-14M-55RSB**
72	320,86	318,06	-	3	28	82	70	-	70	-	135	18,5	**PHP 72-14M-55RSB**
80	356,51	353,71	-	3	28	82	70	-	70	-	135	20,0	**PHP 80-14M-55RSB**
90	401,07	398,28	-	3	28	82	70	-	70	-	135	22,6	**PHP 90-14M-55RSB**
112	499,11	496,32	-	3	28	82	70	-	70	-	135	29,5	**PHP 112-14M-55RSB**
144	641,71	638,92	-	3	28	82	70	-	70	-	135	39,0	**PHP 144-14M-55RSB**
168	748,66	745,87	-	3	28	82	70	-	70	-	135	48,5	**PHP 168-14M-55RSB**
192	855,62	852,82	-	3	28	82	70	-	70	-	135	57,8	**PHP 192-14M-55RSB**
216	962,57	959,76	-	3	28	82	70	-	70	-	150	67,0	**PHP 216-14M-55RSB**

Размеры даны в мм, если не указано иное

Зубчатые шкивы HiTD

Профиль 14M
с “черновым” отверстием

Шаг 14 мм

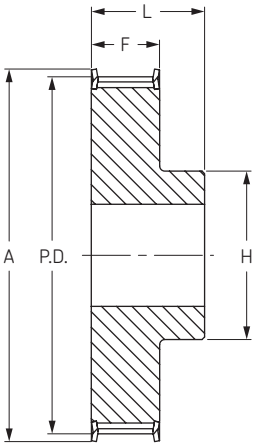

Тип 1F

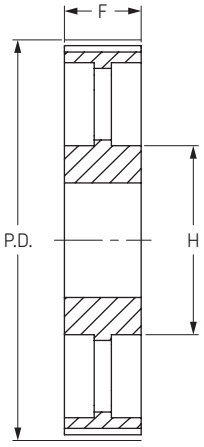

Тип 3

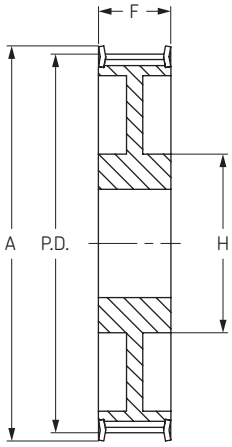

Тип 7F

Ширина ремня 85 мм

Количество зубьев	Диаметр			Тип	Диаметр отверстия		Размеры					Масса	Обозначение
	P.D.	O.D.	A		Мин	Макс	F	K	L	M	H	кг	
28	124,78	122,12	127	1F	24	67	102	-	117	-	100	7,70	**PHP 28-14M-85RSB**
29	129,23	126,57	138	1F	24	67	102	-	117	-	100	8,40	**PHP 29-14M-85RSB**
30	133,69	130,99	138	1F	24	67	102	-	117	-	100	9,10	**PHP 30-14M-85RSB**
32	142,60	139,88	154	1F	24	67	102	-	117	-	100	10,50	**PHP 32-14M-85RSB**
34	151,52	148,79	160	1F	24	67	102	-	117	-	100	11,90	**PHP 34-14M-85RSB**
36	160,43	157,68	168	1F	32	67	102	-	117	-	100	13,20	**PHP 36-14M-85RSB**
38	169,34	166,60	183	1F	32	80	102	-	117	-	120	15,15	**PHP 38-14M-85RSB**
40	178,25	175,49	188	1F	32	90	102	-	117	-	135	17,10	**PHP 40-14M-85RSB**
44	196,08	193,28	211	1F	32	90	102	-	117	-	135	23,30	**PHP 44-14M-85RSB**
48	213,90	211,11	226	1F	32	100	102	-	117	-	150	25,00	**PHP 48-14M-85RSB**
56	249,55	246,76	256	7F	32	90	102	-	102	-	150	25,00	**PHP 56-14M-85RSB**
64	285,21	282,41	296	7F	32	90	102	-	102	-	150	28,20	**PHP 64-14M-85RSB**
72	320,86	318,06	-	3	32	90	102	-	102	-	150	28,80	**PHP 72-14M-85RSB**
80	356,51	353,71	-	3	32	90	102	-	102	-	150	30,10	**PHP 80-14M-85RSB**
90	401,07	398,28	-	3	32	90	102	-	102	-	150	33,00	**PHP 90-14M-85RSB**
112	499,11	496,32	-	3	32	90	102	-	102	-	150	41,80	**PHP 112-14M-85RSB**
144	641,71	638,92	-	3	32	90	102	-	102	-	150	52,40	**PHP 144-14M-85RSB**
168	748,66	745,87	-	3	32	90	102	-	102	-	150	60,30	**PHP 168-14M-85RSB**
192	855,62	852,82	-	3	32	100	102	-	102	-	165	70,20	**PHP 192-14M-85RSB**
216	962,57	959,76	-	3	32	100	102	-	102	-	165	81,00	**PHP 216-14M-85RSB**

Ширина ремня 115 мм

Количество зубьев	Диаметр			Тип	Диаметр отверстия		Размеры					Масса	Обозначение
	P.D.	O.D.	A		Мин	Макс	F	K	L	M	H	кг	
28	124,78	122,12	127	1F	32	67	133	-	148	-	100	9,20	**PHP 28-14M-115RSB**
29	129,23	126,57	138	1F	32	67	133	-	148	-	100	10,20	**PHP 29-14M-115RSB**
30	133,69	130,99	138	1F	32	67	133	-	148	-	100	11,20	**PHP 30-14M-115RSB**
32	142,60	139,88	154	1F	32	67	133	-	148	-	100	13,20	**PHP 32-14M-115RSB**
34	151,52	148,79	160	1F	32	67	133	-	148	-	100	14,80	**PHP 34-14M-115RSB**
36	160,43	157,68	168	1F	32	80	133	-	148	-	120	16,60	**PHP 36-14M-115RSB**
38	169,34	166,60	183	1F	32	80	133	-	148	-	120	19,20	**PHP 38-14M-115RSB**
40	178,25	175,49	188	1F	32	90	133	-	148	-	135	20,56	**PHP 40-14M-115RSB**
44	196,08	193,28	211	1F	32	94	133	-	148	-	140	26,00	**PHP 44-14M-115RSB**
48	213,90	211,11	226	1F	32	100	133	-	148	-	150	30,00	**PHP 48-14M-115RSB**
56	249,55	246,76	256	1F	32	100	133	-	148	-	150	36,00	**PHP 56-14M-115RSB**
64	285,21	282,41	296	7F	32	90	133	-	133	-	150	39,00	**PHP 64-14M-115RSB**
72	320,86	318,06	-	3	32	90	133	-	133	-	150	32,83	**PHP 72-14M-115RSB**
80	356,51	353,71	-	3	32	90	133	-	133	-	150	35,55	**PHP 80-14M-115RSB**
90	401,07	398,28	-	3	32	90	133	-	133	-	150	41,00	**PHP 90-14M-115RSB**
112	499,11	496,32	-	3	32	90	133	-	133	-	150	54,40	**PHP 112-14M-115RSB**
144	641,71	638,92	-	3	32	100	133	-	133	-	165	67,80	**PHP 144-14M-115RSB**
168	748,66	745,87	-	3	32	100	133	-	133	-	165	75,80	**PHP 168-14M-115RSB**
192	855,62	852,82	-	3	32	100	133	-	133	-	165	90,30	**PHP 192-14M-115RSB**
216	962,57	959,76	-	3	32	100	133	-	133	-	165	105,00	**PHP 216-14M-115RSB**

Размеры даны в мм, если не указано иное

Зубчатые шкивы HiTD

Профиль 14M
с “черновым” отверстием

Шаг 14 мм

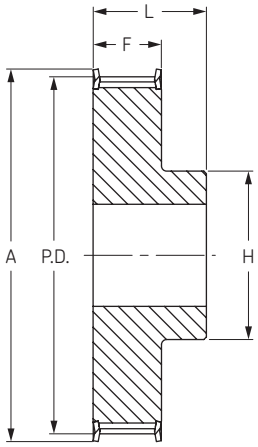

Тип 1F

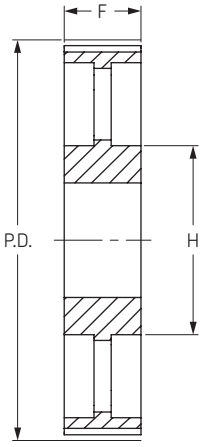

Тип 3

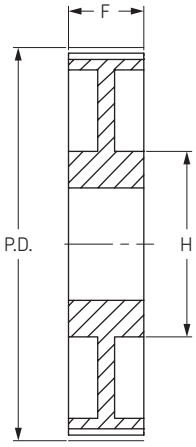

Тип 7

Ширина ремня 170 мм

Количество зубьев	Диаметр			Тип	Диаметр отверстия		Размеры					Масса	Обозначение
	P.D.	O.D.	A		Мин	Макс	F	K	L	M	H	кг	
28	124,78	122,12	127	1F	32	67	187	-	202	-	100	13,8	**PHP 28-14M-170RSB**
29	129,23	126,57	138	1F	32	67	187	-	202	-	100	14,2	**PHP 29-14M-170RSB**
30	133,69	130,99	138	1F	32	67	187	-	202	-	100	15,6	**PHP 30-14M-170RSB**
32	142,60	139,88	154	1F	32	67	187	-	202	-	100	18,1	**PHP 32-14M-170RSB**
34	151,52	148,79	160	1F	32	67	187	-	202	-	100	20,4	**PHP 34-14M-170RSB**
36	160,43	157,68	168	1F	32	80	187	-	202	-	120	23,5	**PHP 36-14M-170RSB**
38	169,34	166,60	183	1F	32	90	187	-	202	-	135	26,5	**PHP 38-14M-170RSB**
40	178,25	175,49	188	1F	32	94	187	-	202	-	140	30,1	**PHP 40-14M-170RSB**
44	196,08	193,28	211	1F	32	100	187	-	202	-	160	37,8	**PHP 44-14M-170RSB**
48	213,90	211,11	226	1F	32	107	187	-	202	-	160	44,5	**PHP 48-14M-170RSB**
56	249,55	246,76	256	1F	32	110	187	-	202	-	160	61,0	**PHP 56-14M-170RSB**
64	285,21	282,41	296	1F	32	120	187	-	202	-	180	81,0	**PHP 64-14M-170RSB**
72	320,86	318,06	-	7	32	120	187	-	187	-	180	61,4	**PHP 72-14M-170RSB**
80	356,51	353,71	-	7	32	108	187	-	187	-	180	65,0	**PHP 80-14M-170RSB**
90	401,07	398,28	-	3	38	108	187	-	187	-	180	68,0	**PHP 90-14M-170RSB**
112	499,11	496,32	-	3	38	108	187	-	187	-	200	87,5	**PHP 112-14M-170RSB**
144	641,71	638,92	-	3	38	108	187	-	187	-	220	114,8	**PHP 144-14M-170RSB**
168	748,66	745,87	-	3	38	108	187	-	187	-	220	125,0	**PHP 168-14M-170RSB**
192	855,62	852,82	-	3	38	108	187	-	187	-	220	136,4	**PHP 192-14M-170RSB**
216	962,57	959,76	-	3	38	108	187	-	187	-	220	147,0	**PHP 216-14M-170RSB**

Размеры даны в мм, если не указано иное

Зубчатые шкивы HiTD

Профиль 5M
с конической втулкой

Шаг 5 мм

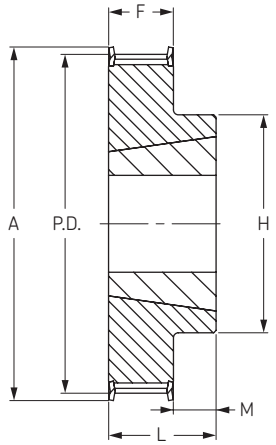

Тип 3F

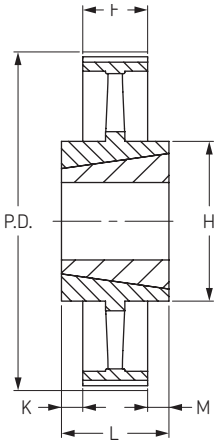

Тип 10

Ширина ремня 15 мм

Количество зубьев	Диаметр			Тип	Номер втулки	Диаметр отверстия		Размеры					Масса без втулки	Обозначение
	P.D.	O.D.	A			Мин	Макс	F	K	L	M	H	кг	
34	54,11	52,97	58	3F	1008	9	25	20,5	-	22	1,5	43	0,19	**PHP 34-5M-15TB**
36	57,30	56,16	61	3F	1108	9	28	20,5	-	22	1,5	45	0,20	**PHP 36-5M-15TB**
38	60,48	59,34	65	3F	1108	9	28	20,5	-	22	1,5	48	0,25	**PHP 38-5M-15TB**
40	63,66	62,52	68	3F	1108	9	28	20,5	-	22	1,5	52	0,31	**PHP 40-5M-15TB**
44	70,03	68,89	74	3F	1108	9	28	20,5	-	22	1,5	54	0,40	**PHP 44-5M-15TB**
48	76,39	75,25	80	3F	1210	11	32	20,5	-	25	4,5	64	0,45	**PHP 48-5M-15TB**
56	89,13	87,99	93	3F	1210	11	32	20,5	-	25	4,5	70	0,67	**PHP 56-5M-15TB**
64	101,86	100,72	106	3F	1210	11	32	20,5	-	25	4,5	78	0,96	**PHP 64-5M-15TB**
72	114,59	113,45	118	3F	1610	14	42	20,5	-	25	4,5	90	1,19	**PHP 72-5M-15TB**
80	127,32	126,18	135	3F	1610	14	42	20,5	-	25	4,5	92	1,57	**PHP 80-5M-15TB**
90	143,24	142,10	-	10	1610	14	42	20,5	2,3	25	2,3	92	1,47	**PHP 90-5M-15TB**
112	178,25	177,11	-	10	2012	14	42	20,5	2,3	25	2,3	92	1,94	**PHP 112-5M-15TB**
136	216,45	215,31	-	10	2012	14	50	20,5	5,8	32	5,8	106	3,06	**PHP 136-5M-15TB**
150	238,73	237,51	-	10	2012	14	50	20,5	5,8	32	5,8	106	4,50	**PHP 150-5M-15TB**

Размеры даны в мм, если не указано иное

Зубчатые шкивы HiTD

Профиль 8M
с конической втулкой

Шаг 8 мм

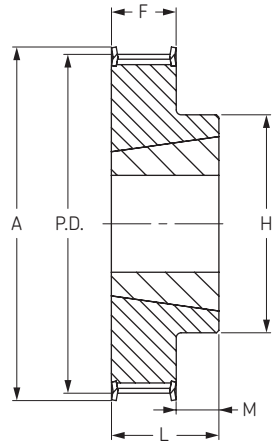

Тип 3F

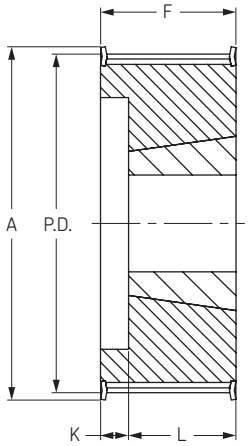

Тип 4F

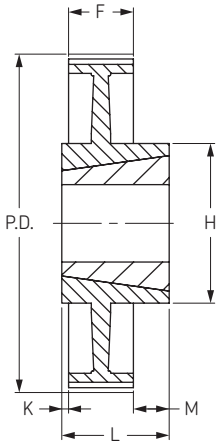

Тип 12

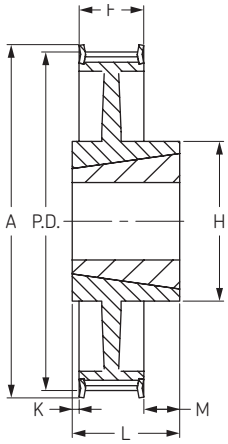

Тип 12F

Ширина ремня 20 мм

Количество зубьев	Диаметр			Тип	Номер втулки	Диаметр отверстия		Размеры					Масса без втулки	Обозначение
	P.D.	O.D.	A			Мин	Макс	F	K	L	M	H	кг	
22	56,02	54,65	65	4F	1008	9	25	28	6	22	-	-	0,24	**PHP 22-8M-20TB**
24	61,12	59,75	70	4F	1108	9	28	28	6	22	-	-	0,30	**PHP 24-8M-20TB**
26	66,21	64,84	75	4F	1108	9	28	28	6	22	-	-	0,36	**PHP 26-8M-20TB**
28	71,30	70,08	80	4F	1108	9	28	28	6	22	-	-	0,44	**PHP 28-8M-20TB**
30	76,39	75,13	85	4F	1210	11	28	28	3	25	-	-	0,45	**PHP 30-8M-20TB**
32	81,49	80,16	90	4F	1210	11	42	28	3	25	-	-	0,50	**PHP 32-8M-20TB**
34	86,58	85,22	95	4F	1610	14	42	28	3	25	-	-	0,55	**PHP 34-8M-20TB**
36	91,67	90,30	100	4F	1610	14	42	28	3	25	-	-	0,68	**PHP 36-8M-20TB**
38	96,77	95,39	106	4F	1610	14	42	28	3	25	-	-	0,80	**PHP 38-8M-20TB**
40	101,86	100,49	110	4F	1610	14	42	28	3	25	-	-	1,00	**PHP 40-8M-20TB**
42	106,95	105,58	110	4F	1610	14	42	28	3	25	-	-	1,11	**PHP 42-8M-20TB**
44	112,05	110,67	121	3F	2012	14	50	28	-	32	4	92	1,20	**PHP 44-8M-20TB**
48	122,23	120,86	131	3F	2012	14	50	28	-	32	4	96	1,60	**PHP 48-8M-20TB**
56	142,60	141,23	151	3F	2012	14	50	28	-	32	4	110	2,40	**PHP 56-8M-20TB**
60	152,79	151,42	162	3F	2012	14	50	28	-	32	4	110	2,55	**PHP 60-8M-20TB**
64	162,97	161,60	171	12F	2012	14	50	28	-	32	4	110	2,70	**PHP 64-8M-20TB**
72	183,35	181,97	192	12F	2012	14	50	28	-	32	4	110	3,30	**PHP 72-8M-20TB**
80	203,72	202,35	-	12	2517	16	50	28	-	45	17	125	3,50	**PHP 80-8M-20TB**
90	229,18	227,81	-	12	2517	16	50	28	-	45	17	125	3,65	**PHP 90-8M-20TB**

Размеры даны в мм, если не указано иное

Зубчатые шкивы HiTD

Профиль 8M
с конической втулкой

Шаг 8 мм

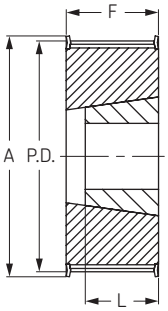

Тип 2F

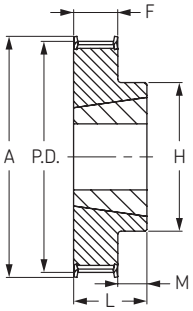

Тип 3F

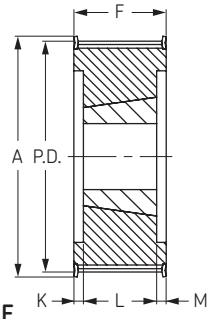

Тип 6F

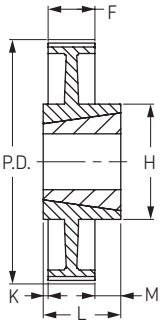

Тип 12

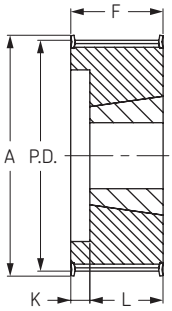

Тип 4F

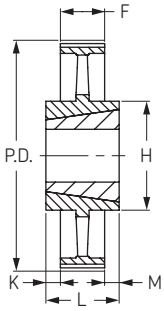

Тип 10

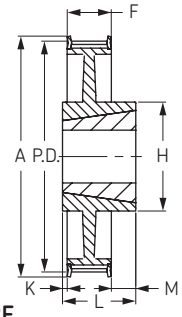

Тип 12F

Ширина ремня 30 мм

Количество зубьев	Диаметр			Тип	Номер втулки	Диаметр отверстия		Размеры					Масса без втулки	Обозначение
	P.D.	O.D.	A			Мин	Макс	F	K	L	M	H	кг	
20	50,93	49,56	60	4F	1008	9	25	38	16	22	-	-	0,23	**PHP 20-8M-30TB**
21	53,47	52,10	65	4F	1008	9	25	38	16	22	-	-	0,26	**PHP 21-8M-30TB**
22	56,02	54,65	65	4F	1008	9	25	38	16	22	-	-	0,29	**PHP 22-8M-30TB**
23	58,57	57,20	70	4F	1108	9	28	38	16	22	-	-	0,32	**PHP 23-8M-30TB**
24	61,12	59,75	70	4F	1108	9	28	38	16	22	-	-	0,38	**PHP 24-8M-30TB**
25	63,66	62,29	75	4F	1108	9	28	38	16	22	-	-	0,41	**PHP 25-8M-30TB**
26	66,21	64,84	75	4F	1108	9	28	38	16	22	-	-	0,45	**PHP 26-8M-30TB**
27	68,75	67,38	80	4F	1108	9	28	38	16	22	-	-	0,49	**PHP 27-8M-30TB**
28	71,30	70,08	80	4F	1108	9	28	38	16	22	-	-	0,50	**PHP 28-8M-30TB**
30	76,39	75,13	85	2F	1210	11	42	38	-	25	-	-	0,55	**PHP 30-8M-30TB**
31	78,94	77,57	90	2F	1610	14	42	38	-	25	-	-	0,57	**PHP 31-8M-30TB**
32	81,49	80,16	90	2F	1610	14	42	38	-	25	-	-	0,59	**PHP 32-8M-30TB**
33	84,03	82,66	95	2F	1610	14	42	38	-	25	-	-	0,73	**PHP 33-8M-30TB**
34	86,58	85,22	95	2F	1610	14	42	38	-	25	-	-	0,77	**PHP 34-8M-30TB**
35	89,13	87,75	100	2F	1610	14	42	38	-	25	-	-	0,82	**PHP 35-8M-30TB**
36	91,67	90,30	100	2F	1610	14	42	38	-	25	-	-	0,96	**PHP 36-8M-30TB**
38	96,77	95,39	106	2F	1610	14	42	38	-	25	-	-	1,15	**PHP 38-8M-30TB**
40	101,86	100,49	110	2F	1610	14	42	38	-	25	-	-	1,34	**PHP 40-8M-30TB**
42	106,95	105,58	110	2F	1615	14	42	38	-	38	-	-	1,36	**PHP 42-8M-30TB**
44	112,05	110,67	121	6F	2012	14	50	38	6	32	-	-	1,33	**PHP 44-8M-30TB**
45	114,59	113,22	121	6F	2012	14	50	38	6	32	-	-	1,62	**PHP 45-8M-30TB**
48	122,23	120,86	131	6F	2012	14	50	38	6	32	-	-	1,78	**PHP 48-8M-30TB**
50	127,32	125,95	136	6F	2012	14	50	38	3	32	3	-	2,08	**PHP 50-8M-30TB**
52	132,42	131,04	141	6F	2012	14	50	38	3	32	3	-	2,39	**PHP 52-8M-30TB**
56	142,60	141,23	151	6F	2012	14	50	38	6	32	-	-	3,76	**PHP 56-8M-30TB**
58	147,70	146,32	156	6F	2012	14	50	38	3	32	3	-	3,87	**PHP 58-8M-30TB**
60	152,79	151,42	162	6F	2517	16	60	38	3	45	3	-	3,98	**PHP 60-8M-30TB**
64	162,97	161,60	171	3F	2517	16	60	38	-	45	7	125	4,20	**PHP 64-8M-30TB**
72	183,35	181,97	192	12F	2517	16	60	38	-	45	7	125	4,30	**PHP 72-8M-30TB**
80	203,72	202,35	-	12	2517	16	60	38	-	45	7	125	4,60	**PHP 80-8M-30TB**
90	229,18	227,81	-	12	2517	16	60	38	-	45	7	125	5,00	**PHP 90-8M-30TB**
112	285,21	283,83	-	12	2517	16	60	38	-	45	7	125	6,20	**PHP 112-8M-30TB**
144	366,69	365,32	-	12	2517	16	60	38	-	45	7	125	9,00	**PHP 144-8M-30TB**
168	427,81	426,44	-	10	3020	25	75	38	7	51	7	170	15,00	**PHP 168-8M-30TB**
192	488,92	487,55	-	10	3525	35	100	38	14	65	7	198	18,50	**PHP 192-8M-30TB**

Размеры даны в мм, если не указано иное

Зубчатые шкивы HiTD

Профиль 8M
с конической втулкой

Шаг 8 мм

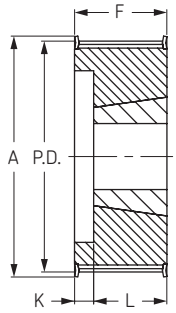

Тип 4F

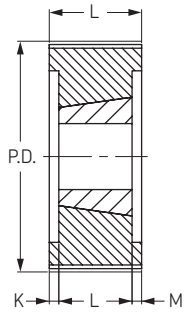

Тип 6

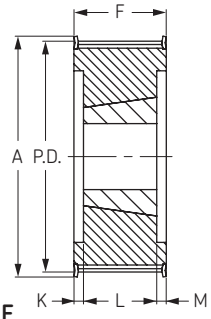

Тип 6F

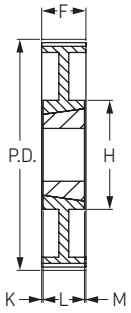

Тип 7

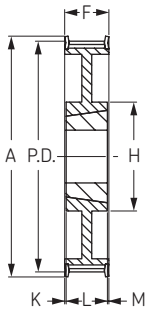

Тип 7F

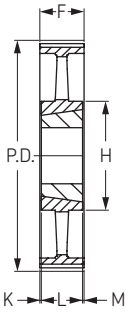

Тип 8

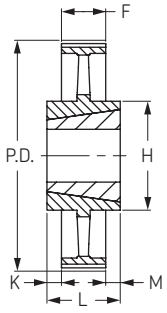

Тип 10

Ширина ремня 30 мм

Количество зубьев	Диаметр			Тип	Номер втулки	Диаметр отверстия		Размеры					Масса без втулки	Обозначение
	P.D.	O.D.	A			Мин	Макс	F	K	L	M	H	кг	
24	61,12	59,75	70	6F	1108	9	32	60	19	22	19	-	0,35	**PHP 24-8M-50TB**
26	66,21	64,84	75	6F	1108	9	32	60	19	22	19	-	0,48	**PHP 26-8M-50TB**
27	68,75	67,38	75	6F	1108	9	32	60	19	22	19	-	0,55	**PHP 27-8M-50TB**
28	71,30	70,08	80	4F	1108	9	32	60	19	22	19	-	0,60	**PHP 28-8M-50TB**
30	76,39	75,13	85	4F	1210	11	42	60	35	25	-	-	0,65	**PHP 30-8M-50TB**
31	78,94	77,57	87	4F	1610	14	42	60	35	25	-	-	0,77	**PHP 31-8M-50TB**
32	81,49	80,16	90	4F	1610	14	42	60	35	25	-	-	0,82	**PHP 32-8M-50TB**
33	84,03	82,66	90	4F	1610	14	42	60	35	25	-	-	0,98	**PHP 33-8M-50TB**
34	86,58	85,22	95	4F	1610	14	42	60	35	25	-	-	1,06	**PHP 34-8M-50TB**
35	89,13	87,75	95	4F	1610	14	42	60	35	25	-	-	1,18	**PHP 35-8M-50TB**
36	91,67	90,30	100	4F	1610	14	42	60	35	25	-	-	1,30	**PHP 36-8M-50TB**
38	96,77	95,39	105	4F	1610	14	42	60	35	25	-	-	1,60	**PHP 38-8M-50TB**
40	101,86	100,49	110	6F	2012	14	50	60	28	32	-	-	1,71	**PHP 40-8M-50TB**
42	106,95	105,58	111	6F	2012	14	50	60	-	32	28	-	1,75	**PHP 42-8M-50TB**
44	112,05	110,67	121	6F	2012	14	50	60	-	32	28	-	1,78	**PHP 44-8M-50TB**
45	114,59	113,22	121	6F	2012	14	50	60	-	32	28	-	1,91	**PHP 45-8M-50TB**
48	122,23	120,86	131	6F	2012	14	50	60	-	32	28	-	2,30	**PHP 48-8M-50TB**
50	127,32	125,95	131	6F	2012	14	50	60	-	32	28	-	2,58	**PHP 50-8M-50TB**
52	132,42	131,04	140	6F	2012	14	50	60	-	32	28	-	2,85	**PHP 52-8M-50TB**
56	142,60	141,23	151	6F	2517	16	60	60	-	45	15	-	3,40	**PHP 56-8M-50TB**
58	147,70	146,32	156	6F	2517	16	60	60	-	45	15	-	3,80	**PHP 58-8M-50TB**
60	152,79	151,42	158	6F	2517	16	60	60	-	45	15	-	4,20	**PHP 60-8M-50TB**
64	162,97	161,60	171	6F	2517	16	60	60	-	45	15	-	5,00	**PHP 64-8M-50TB**
72	183,35	181,97	192	7F	2517	16	60	60	7,5	45	7,5	125	6,70	**PHP 72-8M-50TB**
80	203,72	202,35	-	6	2517	16	75	60	4,5	45	4,5	-	8,80	**PHP 80-8M-50TB**
90	229,18	227,81	-	7	3020	25	75	60	4,5	51	4,5	160	10,00	**PHP 90-8M-50TB**
112	285,21	283,83	-	7	3020	25	75	60	4,5	51	4,5	170	12,00	**PHP 112-8M-50TB**
144	366,69	365,32	-	8	3020	25	75	60	4,5	51	4,5	170	15,20	**PHP 144-8M-50TB**
168	427,81	426,44	-	10	3020	25	100	60	4,5	51	4,5	170	16,40	**PHP 168-8M-50TB**
192	488,92	487,55	-	10	3020	25	100	60	4,5	51	4,5	170	21,80	**PHP 192-8M-50TB**

Размеры даны в мм, если не указано иное

Зубчатые шкивы HiTD

Профиль 8M
с конической втулкой

Шаг 8 мм

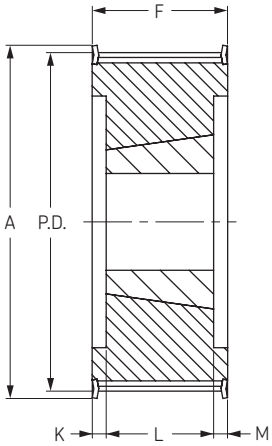

Тип 6F

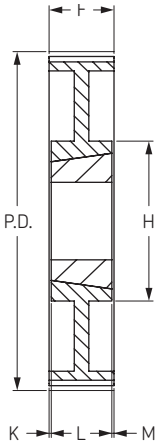

Тип 7

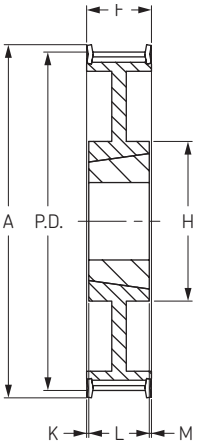

Тип 7F

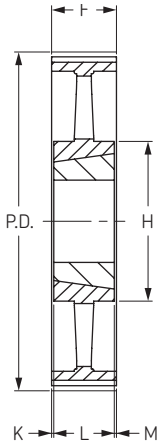

Тип 8

Ширина ремня 85 мм

Количество зубьев	Диаметр			Тип	Номер втулки	Диаметр отверстия		Размеры					Масса без втулки	Обозначение
	P.D.	O.D.	A			Мин	Макс	F	K	L	M	H	кг	
24	61,12	59,75	70	6F	1108	9	32	95	36,5	22	36,5	-	0,46	**PHP 24-8M-85TB**
26	66,21	64,84	75	6F	1108	9	32	95	36,5	22	36,5	-	0,64	**PHP 26-8M-85TB**
28	71,30	70,08	80	6F	1108	9	32	95	36,5	22	36,5	-	0,82	**PHP 28-8M-85TB**
30	76,39	75,13	85	6F	1615	14	32	95	36,5	22	36,5	-	1,17	**PHP 30-8M-85TB**
33	84,03	82,66	90	6F	1615	14	42	95	36,5	22	36,5	-	1,34	**PHP 33-8M-85TB**
34	86,58	85,22	95	6F	1615	14	42	95	28,5	38	28,5	-	1,43	**PHP 34-8M-85TB**
35	89,13	87,75	95	6F	1615	14	42	95	28,5	38	28,5	-	1,54	**PHP 35-8M-85TB**
36	91,67	90,30	100	6F	1615	14	42	95	28,5	38	28,5	-	1,87	**PHP 36-8M-85TB**
38	96,77	95,39	106	6F	1615	14	42	95	28,5	38	28,5	-	2,20	**PHP 38-8M-85TB**
40	101,86	100,49	110	6F	2012	14	42	95	31,5	32	31,5	-	1,80	**PHP 40-8M-85TB**
42	106,95	105,58	110	6F	2012	14	42	95	31,5	32	31,5	-	2,16	**PHP 42-8M-85TB**
44	112,05	110,67	121	6F	2012	14	42	95	31,5	32	31,5	-	2,30	**PHP 44-8M-85TB**
45	114,59	113,22	121	6F	2012	14	50	95	31,5	32	31,5	-	2,39	**PHP 45-8M-85TB**
48	122,23	120,86	131	6F	2517	16	50	95	25,0	45	25,0	-	2,66	**PHP 48-8M-85TB**
50	127,32	125,95	131	6F	2517	16	50	95	25,0	45	25,0	-	3,11	**PHP 50-8M-85TB**
52	132,42	131,04	140	6F	2517	16	50	95	25,0	45	25,0	-	3,56	**PHP 52-8M-85TB**
56	142,60	141,23	151	6F	2517	16	50	95	25,0	45	25,0	-	4,45	**PHP 56-8M-85TB**
58	147,70	146,32	158	6F	2517	16	50	95	25,0	45	25,0	-	4,89	**PHP 58-8M-85TB**
60	152,79	151,42	158	6F	2517	16	50	95	25,0	45	25,0	-	5,33	**PHP 60-8M-85TB**
64	162,97	161,60	171	7F	2517	16	60	95	25,0	45	25,0	-	6,20	**PHP 64-8M-85TB**
72	183,35	181,97	192	7	3020	25	60	95	22,0	51	22,0	-	8,00	**PHP 72-8M-85TB**
80	203,72	202,35	-	8	3020	25	60	95	22,0	51	22,0	-	10,00	**PHP 80-8M-85TB**
90	229,18	227,81	-	8	3020	25	60	95	22,0	51	22,0	-	10,80	**PHP 90-8M-85TB**
112	285,21	283,83	-	8	3020	25	60	95	22,0	51	22,0	170	15,00	**PHP 112-8M-85TB**
144	366,69	365,32	-	8	3535	35	75	95	3,0	89	3,0	190	20,00	**PHP 144-8M-85TB**
168	427,81	426,44	-	8	3535	35	75	95	3,0	89	3,0	190	23,00	**PHP 168-8M-85TB**
192	488,92	487,55	-	8	3535	35	75	95	3,0	89	3,0	190	28,50	**PHP 192-8M-85TB**

Размеры даны в мм, если не указано иное

Зубчатые шкивы HiTD

Профиль 14M
с конической втулкой

Шаг 14 мм

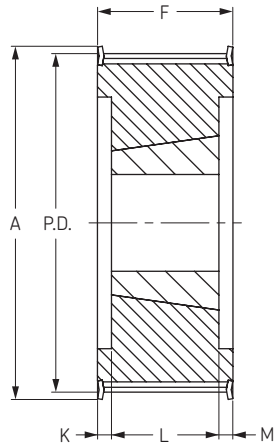

Тип 6F

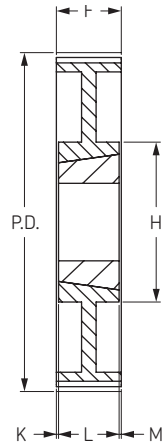

Тип 7

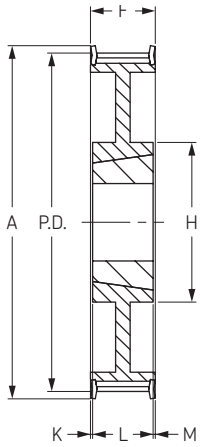

Тип 7F

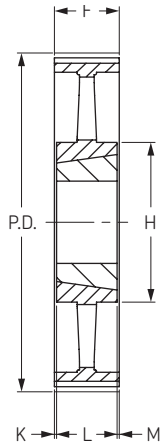

Тип 8

Ширина ремня 40 мм

Количество зубьев	Диаметр			Тип	Номер втулки	Диаметр отверстия		Размеры					Масса без втулки	Обозначение
	P.D.	O.D.	A			Мин	Макс	F	K	L	M	H	кг	
28	124,78	122,12	141	6F	2012	14	50	54	11,0	32	11,0	-	2,66	**PHP 28-14M-40TB**
29	129,23	126,57	141	6F	2012	14	50	54	11,0	32	11,0	-	2,66	**PHP 29-14M-40TB**
30	133,69	130,99	156	6F	2012	14	50	54	11,0	32	11,0	-	2,89	**PHP 30-14M-40TB**
32	142,60	139,88	156	6F	2012	14	50	54	11,0	32	11,0	-	3,51	**PHP 32-14M-40TB**
34	151,52	148,79	165	6F	2517	16	60	54	4,5	45	4,5	-	3,87	**PHP 34-14M-40TB**
35	155,97	153,18	173	6F	2517	16	60	54	4,5	45	4,5	-	4,34	**PHP 35-14M-40TB**
36	160,43	157,68	173	6F	2517	16	60	54	4,5	45	4,5	-	4,62	**PHP 36-14M-40TB**
38	169,34	166,60	182	6F	2517	16	60	54	4,5	45	4,5	-	5,40	**PHP 38-14M-40TB**
40	178,25	175,49	191	6F	2517	16	60	54	4,5	45	4,5	-	6,23	**PHP 40-14M-40TB**
42	187,17	184,37	209	6F	2517	16	60	54	4,5	45	4,5	-	6,75	**PHP 42-14M-40TB**
44	196,08	193,28	209	6F	3020	25	75	54	1,5	51	1,5	-	7,26	**PHP 44-14M-40TB**
45	200,54	197,74	227	6F	3020	25	75	54	1,5	51	1,5	-	8,20	**PHP 45-14M-40TB**
48	213,90	211,11	227	6F	3020	25	75	54	1,5	51	1,5	-	9,33	**PHP 48-14M-40TB**
50	222,82	220,02	246	6F	3020	25	75	54	1,5	51	1,5	-	10,10	**PHP 50-14M-40TB**
56	249,55	246,76	264	6F	3020	25	75	54	1,5	51	1,5	-	10,80	**PHP 56-14M-40TB**
60	267,38	264,59	281	7F	3020	25	75	54	1,5	51	1,5	170	13,10	**PHP 60-14M-40TB**
64	285,21	282,41	296	7F	3020	25	75	54	1,5	51	1,5	170	15,40	**PHP 64-14M-40TB**
72	320,86	318,06	-	7	3020	25	75	54	1,5	51	1,5	170	19,75	**PHP 72-14M-40TB**
80	356,51	353,71	-	8	3020	25	75	54	1,5	51	1,5	170	20,00	**PHP 80-14M-40TB**
90	401,07	398,28	-	8	3020	25	75	54	1,5	51	1,5	170	21,80	**PHP 90-14M-40TB**
112	499,11	496,32	-	8	3020	25	75	54	1,5	51	1,5	170	29,60	**PHP 112-14M-40TB**
144	641,71	638,92	-	8	3020	25	75	54	1,5	51	1,5	170	36,00	**PHP 144-14M-40TB**
168	748,66	745,87	-	8	3020	25	75	54	1,5	51	1,5	170	48,00	**PHP 168-14M-40TB**
192	855,62	852,82	-	8	3020	25	75	54	1,5	51	1,5	170	53,00	**PHP 192-14M-40TB**
216	962,56	960,00	-	8	3020	25	75	54	1,5	51	1,5	170	60,00	**PHP 216-14M-40TB**

Зубчатые шкивы HiTD

Профиль 14M
с конической втулкой

Шаг 14 мм

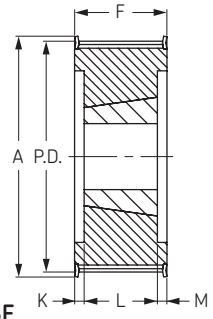

Тип 6F

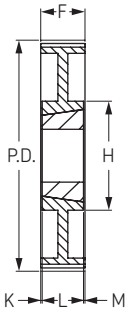

Тип 7

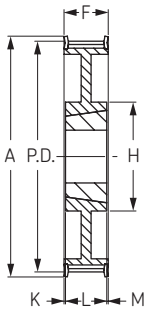

Тип 7F

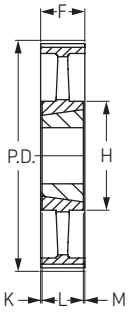

Тип 8

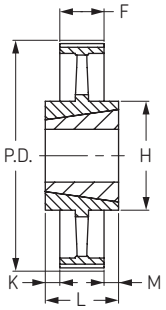

Тип 10

Ширина ремня 55 мм

Количество зубьев	Диаметр			Тип	Номер втулки	Диаметр отверстия		Размеры					Масса без втулки	Обозначение
	P.D.	O.D.	A			Мин	Макс	F	K	L	M	H	кг	
28	124,78	122,12	141	6F	2012	14	50	70	19,0	32	19,0	-	2,88	**PHP 28-14M-55TB**
29	129,23	126,57	141	6F	2012	14	50	70	19,0	32	19,0	-	3,18	**PHP 29-14M-55TB**
30	133,69	130,99	156	6F	2517	16	60	70	12,5	45	12,5	-	3,21	**PHP 30-14M-55TB**
32	142,60	139,88	156	6F	2517	16	60	70	12,5	45	12,5	-	3,90	**PHP 32-14M-55TB**
34	151,51	148,79	165	6F	2517	16	60	70	12,5	45	12,5	-	4,55	**PHP 34-14M-55TB**
35	155,97	153,18	173	6F	2517	16	60	70	12,5	45	12,5	-	4,88	**PHP 35-14M-55TB**
36	160,43	157,68	173	6F	2517	16	60	70	12,5	45	12,5	-	5,20	**PHP 36-14M-55TB**
38	169,34	166,60	182	6F	2517	16	60	70	12,5	45	12,5	-	6,20	**PHP 38-14M-55TB**
40	178,25	175,49	191	6F	2517	16	60	70	12,5	45	12,5	-	7,00	**PHP 40-14M-55TB**
42	187,17	184,37	209	6F	2517	16	60	70	12,5	45	12,5	-	7,80	**PHP 42-14M-55TB**
44	196,08	193,28	209	6F	3020	25	75	70	9,5	51	9,5	-	8,42	**PHP 44-14M-55TB**
45	200,54	197,74	227	6F	3020	25	75	70	9,5	51	9,5	-	9,51	**PHP 45-14M-55TB**
48	213,90	211,11	227	6F	3020	25	75	70	9,5	51	9,5	-	10,64	**PHP 48-14M-55TB**
50	228,82	220,02	246	6F	3020	25	75	70	9,5	51	9,5	-	11,52	**PHP 50-14M-55TB**
56	249,55	246,76	264	6F	3020	25	75	70	9,5	51	9,5	-	12,40	**PHP 56-14M-55TB**
60	267,38	264,59	281	7F	3020	25	75	70	9,5	51	9,5	170	14,00	**PHP 60-14M-55TB**
64	285,21	282,41	298	7F	3020	25	75	70	9,5	51	9,5	170	15,18	**PHP 64-14M-55TB**
72	320,86	318,06	-	7	3020	25	75	70	9,5	51	9,5	170	20,00	**PHP 72-14M-55TB**
80	356,51	353,71	-	8	3020	25	75	70	9,5	51	9,5	170	22,50	**PHP 80-14M-55TB**
90	401,07	398,28	-	8	3020	25	75	70	9,5	51	9,5	170	25,00	**PHP 90-14M-55TB**
112	499,11	496,32	-	8	3020	25	75	70	9,5	51	9,5	170	33,40	**PHP 112-14M-55TB**
144	641,71	638,92	-	8	3020	25	75	70	9,5	51	9,5	170	46,50	**PHP 144-14M-55TB**
168	748,66	745,87	-	8	3020	25	75	70	9,5	51	9,5	170	58,50	**PHP 168-14M-55TB**
192	855,62	852,82	-	8	3020	25	75	70	9,5	51	9,5	170	62,00	**PHP 192-14M-55TB**
216	962,56	960,00	-	10	3525	35	100	70	9,5	51	9,5	190	74,80	**PHP 216-14M-55TB**

Размеры даны в мм, если не указано иное

Зубчатые шкивы HiTD

Профиль 14M
с конической втулкой

Шаг 14 мм

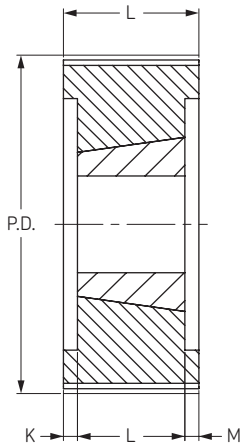

Тип 6

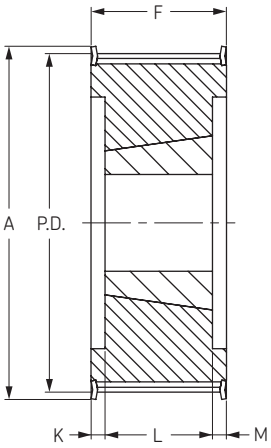

Тип 6F

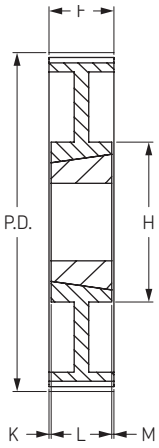

Тип 7

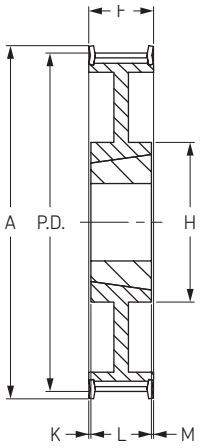

Тип 7F

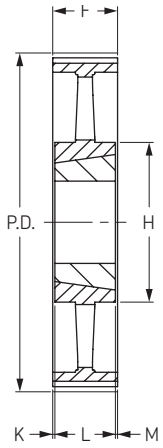

Тип 8

Ширина ремня 85 мм

Количество зубьев	Диаметр			Тип	Номер втулки	Диаметр отверстия		Размеры					Масса без втулки	Обозначение
	P.D.	O.D.	A			Мин	Макс	F	K	L	M	H	кг	
28	124,78	122,12	141	6F	2517	16	60	102	28,5	45	28,5	-	2,70	**PHP 28-14M-85TB**
29	129,23	126,57	141	6F	2517	16	60	102	28,5	45	28,5	-	3,40	**PHP 29-14M-85TB**
30	133,69	130,99	156	6F	2517	16	60	102	28,5	45	28,5	-	3,75	**PHP 30-14M-85TB**
32	142,6	139,88	156	6F	2517	16	60	102	28,5	45	28,5	-	4,80	**PHP 32-14M-85TB**
34	151,51	148,79	165	6F	2517	16	60	102	28,5	45	28,5	-	6,00	**PHP 34-14M-85TB**
35	155,97	153,18	173	6F	2517	16	75	102	25,5	51	25,5	-	6,33	**PHP 35-14M-85TB**
36	160,43	157,68	173	6F	3020	25	75	102	25,5	51	25,5	-	6,67	**PHP 36-14M-85TB**
38	169,34	166,6	182	6F	3020	25	75	102	25,5	51	25,5	-	6,80	**PHP 38-14M-85TB**
40	178,25	175,49	191	6F	3020	25	75	102	25,5	51	25,5	-	8,00	**PHP 40-14M-85TB**
42	181,17	184,37	209	6F	3020	25	75	102	13	76	13	-	9,90	**PHP 42-14M-85TB**
44	196,08	193,28	209	6F	3020	25	75	102	13	76	13	-	11,80	**PHP 44-14M-85TB**
45	200,54	197,74	227	6F	3020	25	75	102	13	76	13	-	12,63	**PHP 45-14M-85TB**
48	213,9	211,11	227	6F	3020	25	75	102	13	76	13	-	15,10	**PHP 48-14M-85TB**
50	222,82	220,02	246	6F	3535	35	100	102	18,5	65	18,5	-	16,08	**PHP 50-14M-85TB**
56	249,55	246,76	264	6F	3535	35	100	102	18,5	65	18,5	-	19,00	**PHP 56-14M-85TB**
60	267,38	264,59	281	6F	3535	35	100	102	18,5	65	18,5	-	21,00	**PHP 60-14M-85TB**
64	285,21	282,41	298	7F	3535	35	100	102	18,5	65	18,5	190	23,00	**PHP 64-14M-85TB**
72	320,86	318,06	-	7	3535	35	100	102	18,5	65	18,5	190	25,00	**PHP 72-14M-85TB**
80	356,51	353,71	-	8	3535	35	100	102	18,5	65	18,5	190	26,00	**PHP 80-14M-85TB**
90	401,07	398,28	-	8	3535	35	100	102	18,5	65	18,5	190	27,80	**PHP 90-14M-85TB**
112	499,11	496,32	-	8	3535	35	100	102	18,5	65	18,5	190	36,50	**PHP 112-14M-85TB**
144	641,71	638,92	-	8	4040	40	115	102	18,5	65	18,5	230	48,00	**PHP 144-14M-85TB**
168	748,66	745,87	-	8	4040	40	115	102	18,5	65	18,5	230	60,00	**PHP 168-14M-85TB**
192	855,62	852,82	-	8	4040	40	115	102	-	102	-	230	86,00	**PHP 192-14M-85TB**
216	962,56	960	-	8	4040	40	115	102	-	102	-	230	119,50	**PHP 216-14M-85TB**

Размеры даны в мм, если не указано иное

Зубчатые шкивы HiTD

Профиль 14M
с конической втулкой

Шаг 14 мм

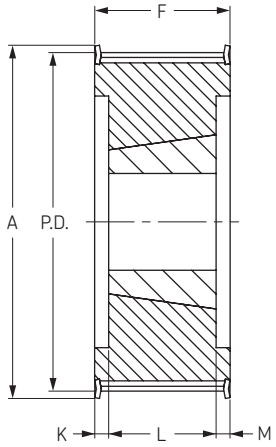

Тип 6F

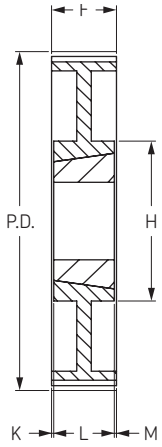

Тип 7

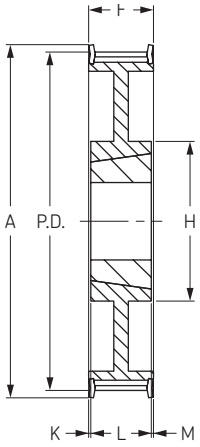

Тип 7F

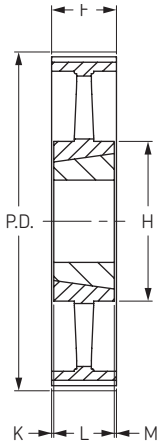

Тип 8

Ширина ремня 115 мм

Количество зубьев	Диаметр			Тип	Номер втулки	Диаметр отверстия		Размеры					Масса без втулки	Обозначение
	P.D.	O.D.	A			Мин	Макс	F	K	L	M	H	кг	
28	124,78	122,12	141	6F	2517	16	60	133	44	45	44	-	3,77	**PHP 28-14M-115TB**
29	129,23	126,57	141	6F	2517	16	60	133	44	45	44	-	4,00	**PHP 29-14M-115TB**
30	133,69	130,99	156	6F	2517	16	60	133	44	45	44	-	5,00	**PHP 30-14M-115TB**
32	142,60	139,88	156	6F	2517	16	60	133	44	45	44	-	6,00	**PHP 32-14M-115TB**
34	151,52	148,79	165	6F	2517	16	60	133	44	45	44	-	7,20	**PHP 34-14M-115TB**
35	155,97	153,18	173	6F	3020	25	75	133	41	51	41	-	7,00	**PHP 35-14M-115TB**
36	160,43	157,68	173	6F	3020	25	75	133	41	51	41	-	7,30	**PHP 36-14M-115TB**
38	169,34	166,60	182	6F	3020	25	75	133	41	51	41	-	8,40	**PHP 38-14M-115TB**
40	178,25	175,49	191	6F	3020	25	75	133	41	51	41	-	9,20	**PHP 40-14M-115TB**
42	187,17	184,37	209	6F	3535	35	100	133	22	89	22	-	11,60	**PHP 42-14M-115TB**
44	196,08	193,28	209	6F	3535	35	100	133	22	89	22	-	14,00	**PHP 44-14M-115TB**
45	200,54	197,74	227	6F	3535	35	100	133	22	89	22	-	15,60	**PHP 45-14M-115TB**
48	213,90	211,11	227	6F	3535	35	100	133	22	89	22	-	17,10	**PHP 48-14M-115TB**
50	222,82	220,02	246	6F	4040	40	100	133	15,5	102	15,5	-	21,00	**PHP 50-14M-115TB**
56	249,55	246,76	264	6F	4040	40	100	133	15,5	102	15,5	-	24,80	**PHP 56-14M-115TB**
60	267,38	264,59	281	6F	4040	40	100	133	15,5	102	15,5	-	25,90	**PHP 60-14M-115TB**
64	285,21	282,41	298	7F	4545	55	100	133	9	115	9	-	27,00	**PHP 64-14M-115TB**
72	320,86	318,06	-	7	4545	55	100	133	9	115	9	-	33,00	**PHP 72-14M-115TB**
80	356,51	353,71	-	8	4545	55	100	133	9	115	9	242	37,00	**PHP 80-14M-115TB**
90	401,07	398,28	-	8	4545	55	100	133	9	115	9	242	42,00	**PHP 90-14M-115TB**
112	499,11	496,32	-	8	4545	55	100	133	9	115	9	242	56,00	**PHP 112-14M-115TB**
144	641,71	638,92	-	8	4545	55	115	133	9	115	9	242	75,00	**PHP 144-14M-115TB**
168	748,66	745,87	-	8	4545	55	115	133	9	115	9	242	92,60	**PHP 168-14M-115TB**
192	855,62	852,92	-	8	4545	55	115	133	9	115	9	242	105,00	**PHP 192-14M-115TB**
216	962,57	959,76	-	8	6050	70	125	133	3	127	3	394	127,00	**PHP 216-14M-115TB**

Размеры даны в мм, если не указано иное

Зубчатые шкивы HiTD

Профиль 14M
с конической втулкой

Шаг 14 мм

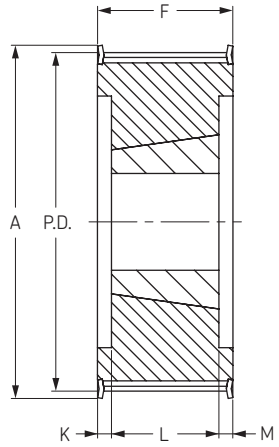

Тип 6F

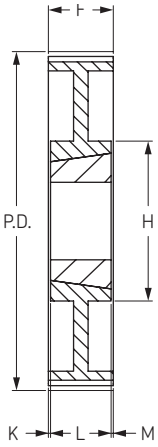

Тип 7

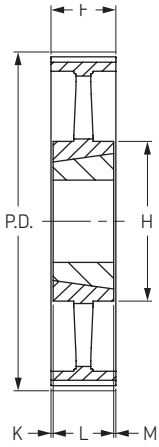

Тип 8

Ширина ремня 170 мм

Количество зубьев	Диаметр			Тип	Номер втулки	Диаметр отверстия		Размеры					Масса без втулки	Обозначение
	P.D.	O.D.	A			Мин	Макс	F	K	L	M	H	кг	
35	155,97	153,18	173	6F	3030	35	75	187	55,5	76	55,5	-	10,6	**PHP 35-14M-170TB**
36	160,43	157,68	173	6F	3030	35	75	187	55,5	76	55,5	-	11,2	**PHP 36-14M-170TB**
38	169,34	167,00	182	6F	3030	35	75	187	55,5	76	55,5	-	11,7	**PHP 38-14M-170TB**
40	178,25	175,00	191	6F	3030	35	75	187	55,5	76	55,5	-	13,0	**PHP 40-14M-170TB**
42	187,17	184,37	202	6F	3535	35	100	187	49,0	89	49,0	-	14,0	**PHP 42-14M-170TB**
44	196,08	193,00	209	6F	3535	35	100	187	49,0	89	49,0	-	15,0	**PHP 44-14M-170TB**
45	200,54	197,74	212	6F	3535	35	100	187	49,0	89	49,0	-	16,0	**PHP 45-14M-170TB**
48	213,90	211,00	227	6F	3535	35	100	187	49,0	89	49,0	-	19,0	**PHP 48-14M-170TB**
50	222,82	220,02	246	6F	3535	35	100	187	49,0	89	49,0	-	23,8	**PHP 50-14M-170TB**
56	249,55	247,00	263	6F	3535	35	100	187	49,0	89	49,0	-	28,5	**PHP 56-14M-170TB**
60	267,38	264,59	281	6F	4040	40	115	187	42,5	114	42,5	-	34,8	**PHP 60-14M-170TB**
64	285,21	282,00	298	6F	4040	40	115	187	42,5	114	42,5	230	41,0	**PHP 64-14M-170TB**
72	320,86	318,00	-	7	4040	40	115	187	42,5	114	42,5	230	46,9	**PHP 72-14M-170TB**
80	356,51	354,00	-	7	4040	40	115	187	42,5	114	42,5	230	48,0	**PHP 80-14M-170TB**
90	401,07	398,00	-	7	4040	40	115	187	42,5	114	42,5	230	52,5	**PHP 90-14M-170TB**
112	499,11	496,00	-	7	5050	70	125	187	30,0	127	30,0	242	74,5	**PHP 112-14M-170TB**
144	641,71	639,00	-	8	5050	70	125	187	30,0	127	30,0	394	91,0	**PHP 144-14M-170TB**
168	748,86	746,00	-	8	5050	70	125	187	30,0	127	30,0	394	116,0	**PHP 168-14M-170TB**
192	855,62	853,00	-	8	5050	70	125	187	30,0	127	30,0	394	134,0	**PHP 192-14M-170TB**
216	962,57	960,00	-	8	5050	70	125	187	30,0	127	30,0	394	146,5	**PHP 216-14M-170TB**

Размеры даны в мм, если не указано иное

Зубчатые шкивы

Профиль XL
с “черновым” отверстием

Шаг 1/5” (5,08 мм)

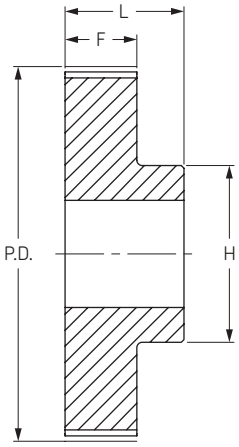

Тип 1

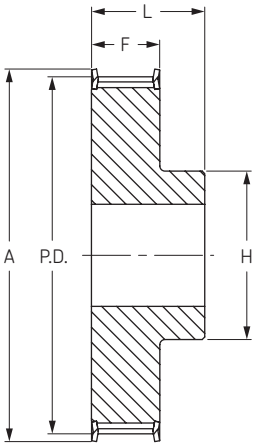

Тип 1F

XL 037

для ширины ремня 6,4 мм и 9,5 мм

Количество зубьев	Диаметр			Тип	Диаметр отверстия		Размеры			Масса	Обозначение
	P.D.	O.D.	A		Мин	Макс	H	F	L	кг	
10	16,17	15,67	23	1F	5	5	9,5	14,3	19,8	0,02	**PHP 10XL037RSB**
11	17,79	17,29	23	1F	5	5	9,5	14,3	19,8	0,02	**PHP 11XL037RSB**
12	19,40	18,9	25	1F	5	8	12,7	14,3	19,8	0,03	**PHP 12XL037RSB**
13	21,02	20,52	25	1F	6	8	12,7	14,3	19,8	0,03	**PHP 13XL037RSB**
14	22,64	22,14	28	1F	6	9	14,3	14,3	19,8	0,04	**PHP 14XL037RSB**
15	24,26	23,76	28	1F	6	11	15,9	14,3	19,8	0,04	**PHP 15XL037RSB**
16	25,87	25,37	32	1F	6	12	17,5	14,3	19,8	0,05	**PHP 16XL037RSB**
17	27,49	26,99	36	1F	6	13	20,0	14,3	19,8	0,05	**PHP 17XL037RSB**
18	29,11	28,61	36	1F	6	13	20,6	14,3	19,8	0,06	**PHP 18XL037RSB**
19	30,72	30,22	36	1F	6	13	20,6	14,3	19,8	0,07	**PHP 19XL037RSB**
20	32,34	31,84	38	1F	6	15	23,8	14,3	22,2	0,08	**PHP 20XL037RSB**
21	33,96	33,46	38	1F	6	15	23,8	14,3	22,2	0,09	**PHP 21XL037RSB**
22	35,57	35,07	42	1F	6	16	25,4	14,3	22,2	0,10	**PHP 22XL037RSB**
24	38,81	38,31	44	1F	6	18	27,0	14,3	22,2	0,12	**PHP 24XL037RSB**
26	42,04	41,54	48	1F	6	20	30,0	14,3	22,2	0,14	**PHP 26XL037RSB**
27	43,66	43,16	48	1F	6	20	30,0	14,3	22,2	0,15	**PHP 27XL037RSB**
28	45,28	44,78	51	1F	6	20	30,2	14,3	22,2	0,16	**PHP 28XL037RSB**
29	46,89	46,39	51	1F	6	20	30,2	14,3	22,2	0,17	**PHP 29XL037RSB**
30	48,51	48,01	54	1F	6	24	34,9	14,3	22,2	0,19	**PHP 30XL037RSB**
32	51,74	51,24	57	1F	8	25	40,0	14,3	25,4	0,11	**PHP 32XL037RSB**
34	54,98	54,48	-	1	8	25	38,0	14,3	25,4	0,11	**PHP 34XL037RSB**
35	56,60	56,1	-	1	8	25	38,0	14,3	25,4	0,12	**PHP 35XL037RSB**
36	58,21	57,71	-	1	8	30	45,0	14,3	25,4	0,13	**PHP 36XL037RSB**
38	61,45	60,95	-	1	8	30	45,0	14,3	25,4	0,15	**PHP 38XL037RSB**
40	64,68	64,18	-	1	8	30	45,0	14,3	25,4	0,17	**PHP 40XL037RSB**
42	67,91	67,41	-	1	8	30	45,0	14,3	25,4	0,20	**PHP 42XL037RSB**
44	71,15	70,65	-	1	8	30	45,0	14,3	25,4	0,15	**PHP 44XL037RSB**
45	72,77	72,27	-	1	8	30	45,0	14,3	25,4	0,15	**PHP 45XL037RSB**
48	77,62	77,12	-	1	8	30	45,0	14,3	25,4	0,16	**PHP 48XL037RSB**
60	97,02	96,52	-	1	8	30	45,0	14,3	25,4	0,18	**PHP 60XL037RSB**
72	116,43	115,93	-	1	8	30	45,0	14,3	25,4	0,23	**PHP 72XL037RSB**

Все шкивы выполнены из алюминия и снабжены двумя установочными винтами, расположенными под углом 90 градусов.
Там, где требуется шпоночная канавка, необходимо уменьшить диаметр отверстия на величину, равную двойной глубине канавки.

Размеры даны в мм, если не указано иное

Зубчатые шкивы

Профиль L
с “черновым” отверстием

Шаг 3/8” (9,525 мм)

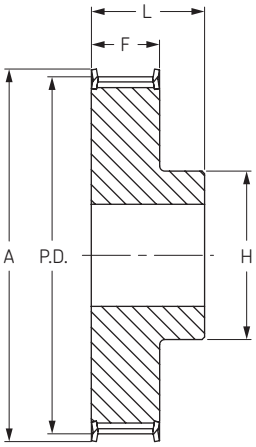

Тип 1F

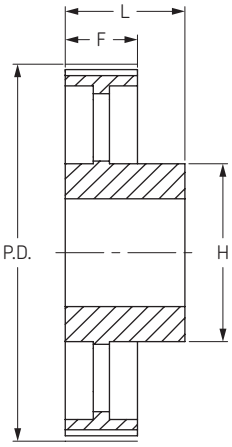

Тип 5

L 050

для ширины ремня 12,7 мм

Количество зубьев	Диаметр			Тип	Диаметр отверстия		Размеры			Масса	Обозначение
	P.D.	O.D.	A		Мин	Макс	H	F	L	кг	
10	30,32	29,56	36	1F	6	14	22	19	28	0,11	**PHP 10L050RSB**
11	33,35	32,59	39	1F	6	14	22	19	30	0,13	**PHP 11L050RSB**
12	36,38	35,62	42	1F	6	20	28	19	30	0,19	**PHP 12L050RSB**
13	39,41	38,65	45	1F	6	20	28	19	30	0,21	**PHP 13L050RSB**
14	42,45	41,69	48	1F	8	20	28	19	30	0,23	**PHP 14L050RSB**
15	45,48	44,72	51	1F	8	23	32	19	30	0,27	**PHP 15L050RSB**
16	48,51	47,75	54	1F	8	24	36	19	32	0,34	**PHP 16L050RSB**
17	51,54	50,78	57	1F	10	24	38	19	32	0,38	**PHP 17L050RSB**
18	54,57	53,81	60	1F	10	27	40	19	32	0,41	**PHP 18L050RSB**
19	57,61	56,85	63	1F	10	27	40	19	32	0,45	**PHP 19L050RSB**
20	60,64	59,88	66	1F	10	30	46	19	32	0,50	**PHP 20L050RSB**
21	63,67	62,91	69	1F	10	30	46	19	32	0,55	**PHP 21L050RSB**
22	66,70	65,94	72	1F	10	33	50	19	32	0,62	**PHP 22L050RSB**
23	69,73	68,97	78	1F	10	33	50	19	32	0,65	**PHP 23L050RSB**
24	72,77	72,01	78	1F	12	33	50	19	32	0,68	**PHP 24L050RSB**
25	75,80	75,04	85	1F	12	33	50	19	32	0,74	**PHP 25L050RSB**
26	78,83	78,07	85	1F	12	33	50	19	32	0,82	**PHP 26L050RSB**
27	81,86	81,1	91	1F	12	33	50	19	32	0,85	**PHP 27L050RSB**
28	84,89	84,13	91	1F	12	33	50	19	32	0,92	**PHP 28L050RSB**
29	87,93	87,17	91	1F	12	33	50	19	32	1,00	**PHP 29L050RSB**
30	90,96	90,2	97	1F	12	33	50	19	32	1,10	**PHP 30L050RSB**
31	93,99	93,23	103	1F	12	33	50	19	32	1,14	**PHP 31L050RSB**
32	97,02	96,26	103	1F	12	33	50	19	32	1,19	**PHP 32L050RSB**
33	100,05	99,29	106	1F	12	33	50	19	32	1,25	**PHP 33L050RSB**
34	103,08	102,32	115	1F	12	33	50	19	32	1,31	**PHP 34L050RSB**
35	106,12	105,36	115	1F	12	33	50	19	32	1,37	**PHP 35L050RSB**
36	109,15	108,39	115	1F	12	33	50	19	32	1,10	**PHP 36L050RSB**
38	115,21	114,45	127	1F	12	33	50	19	32	1,22	**PHP 38L050RSB**
40	121,28	120,52	127	1F	12	33	50	19	32	1,26	**PHP 40L050RSB**
42	127,34	126,58	139	1F	12	33	50	19	32	1,31	**PHP 42L050RSB**
44	133,40	132,64	139	1F	12	33	50	19	32	1,43	**PHP 44L050RSB**
45	136,44	135,68	152	1F	12	33	50	19	32	1,49	**PHP 45L050RSB**
48	145,53	144,77	152	1F	12	33	50	19	32	1,55	**PHP 48L050RSB**
50	151,60	150,84	-	5	12	33	50	19	32	1,66	**PHP 50L050RSB**
52	157,66	156,9	-	5	12	33	50	19	32	1,85	**PHP 52L050RSB**
56	169,79	169,03	-	5	12	33	50	19	32	1,97	**PHP 56L050RSB**
57	172,82	172,06	-	5	12	33	50	19	32	2,09	**PHP 57L050RSB**
60	191,91	191,15	-	5	15	45	50	19	42	2,30	**PHP 60L050RSB**
72	218,30	217,54	-	5	15	45	75	19	42	2,50	**PHP 72L050RSB**
76	230,43	229,67	-	5	15	45	75	19	42	2,70	**PHP 76L050RSB**
84	254,68	253,92	-	5	15	45	75	19	42	2,90	**PHP 84L050RSB**
95	283,03	282,27	-	5	15	45	75	19	42	3,10	**PHP 95L050RSB**
96	291,06	290,3	-	5	15	45	75	19	42	3,30	**PHP 96L050RSB**

Размеры даны в мм, если не указано иное

Зубчатые шкивы

Профиль L
с “черновым” отверстием

Шаг 3/8” (9,525 мм)

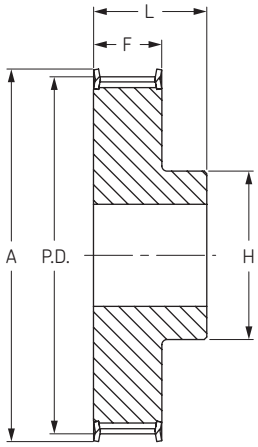

Тип 1F

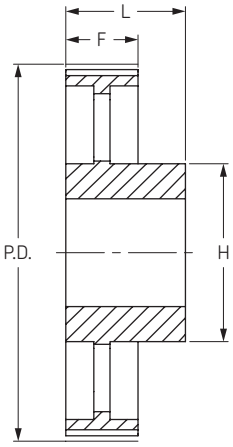

Тип 5

L 075

для ширины ремня 19,1 мм

Количество зубьев	Диаметр			Тип	Диаметр отверстия		Размеры			Масса	Обозначение
	P.D.	O.D.	A		Мин	Макс	H	F	L	кг	
10	30,32	29,56	36	1F	6	14	22	25,4	38	0,15	**PHP 10L075RSB**
11	33,35	32,59	39	1F	6	14	22	25,4	38	0,20	**PHP 11L075RSB**
12	36,38	35,62	42	1F	8	20	28	25,4	38	0,23	**PHP 12L075RSB**
13	39,41	38,65	45	1F	8	20	28	25,4	38	0,26	**PHP 13L075RSB**
14	42,45	41,69	48	1F	8	20	28	25,4	38	0,28	**PHP 14L075RSB**
15	45,48	44,72	51	1F	8	23	32	25,4	38	0,36	**PHP 15L075RSB**
16	48,51	47,75	54	1F	8	24	36	25,4	38	0,45	**PHP 16L075RSB**
17	51,54	50,78	57	1F	10	24	38	25,4	38	0,50	**PHP 17L075RSB**
18	54,57	53,81	60	1F	10	27	40	25,4	38	0,55	**PHP 18L075RSB**
19	57,61	56,85	63	1F	10	27	40	25,4	38	0,60	**PHP 19L075RSB**
20	60,64	59,88	66	1F	10	30	46	25,4	38	0,65	**PHP 20L075RSB**
21	63,67	62,91	69	1F	10	30	46	25,4	38	0,70	**PHP 21L075RSB**
22	66,70	65,94	72	1F	10	33	50	25,4	38	0,75	**PHP 22L075RSB**
23	69,73	68,97	78	1F	10	33	50	25,4	38	0,81	**PHP 23L075RSB**
24	72,77	72,01	79	1F	12	33	50	25,4	38	0,85	**PHP 24L075RSB**
25	75,80	75,04	85	1F	12	33	50	25,4	38	0,94	**PHP 25L075RSB**
26	78,83	78,07	85	1F	12	33	50	25,4	38	1,02	**PHP 26L075RSB**
27	81,86	81,1	91	1F	12	33	50	25,4	38	1,09	**PHP 27L075RSB**
28	84,89	84,13	91	1F	12	33	50	25,4	38	1,20	**PHP 28L075RSB**
29	87,93	87,17	91	1F	12	33	50	25,4	38	1,33	**PHP 29L075RSB**
30	90,96	90,2	97	1F	12	33	50	25,4	38	1,33	**PHP 30L075RSB**
31	93,99	93,23	103	1F	12	33	50	25,4	38	1,39	**PHP 31L075RSB**
32	97,02	96,26	103	1F	12	33	50	25,4	38	1,45	**PHP 32L075RSB**
33	100,05	99,29	106	1F	12	33	50	25,4	38	1,56	**PHP 33L075RSB**
34	103,08	102,32	115	1F	12	33	50	25,4	38	1,70	**PHP 34L075RSB**
35	106,12	105,36	115	1F	12	33	50	25,4	38	1,78	**PHP 35L075RSB**
36	109,15	108,39	115	1F	12	36	55	25,4	38	1,50	**PHP 36L075RSB**
38	115,21	114,45	127	1F	12	36	55	25,4	38	1,63	**PHP 38L075RSB**
40	121,28	120,52	127	1F	12	40	60	25,4	38	1,79	**PHP 40L075RSB**
42	127,34	126,58	139	1F	12	40	60	25,4	38	1,95	**PHP 42L075RSB**
44	133,40	132,64	139	1F	12	40	60	25,4	38	2,05	**PHP 44L075RSB**
45	136,44	135,68	152	1F	12	40	60	25,4	38	2,10	**PHP 45L075RSB**
48	145,53	144,77	152	1F	12	40	60	25,4	38	2,15	**PHP 48L075RSB**
50	151,60	150,84	-	5	12	40	60	25,4	38	2,25	**PHP 50L075RSB**
52	157,66	156,9	-	5	12	40	60	25,4	38	2,55	**PHP 52L075RSB**
56	169,79	169,03	-	5	12	40	60	25,4	38	2,78	**PHP 56L075RSB**
57	172,82	172,06	-	5	12	40	60	25,4	38	2,91	**PHP 57L075RSB**
60	181,91	181,15	-	5	15	45	75	25,4	45	3,10	**PHP 60L075RSB**
72	218,30	217,54	-	5	15	45	75	25,4	45	3,29	**PHP 72L075RSB**
76	230,43	229,67	-	5	15	45	75	25,4	45	3,48	**PHP 76L075RSB**
84	254,67	253,91	-	5	15	45	75	25,4	45	3,67	**PHP 84L075RSB**
95	283,03	282,27	-	5	15	45	75	25,4	45	3,76	**PHP 95L075RSB**
96	291,06	290,3	-	5	15	45	75	25,4	45	3,85	**PHP 96L075RSB**
120	363,83	363,07	-	5	15	70	120	25,4	45	4,50	**PHP 120L075RSB**

Размеры даны в мм, если не указано иное

Зубчатые шкивы

Профиль L
с “черновым” отверстием

Шаг 3/8” (9,525 мм)

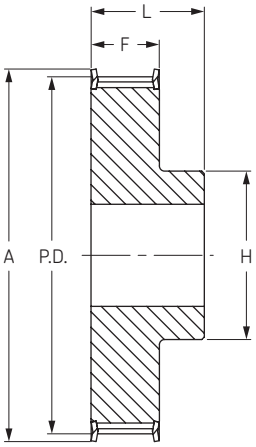

Тип 1F

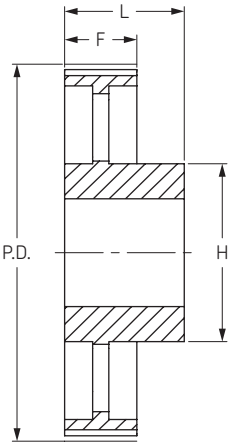

Тип 5

L 100

для ширины ремня 25,4 мм

Количество зубьев	Диаметр			Тип	Диаметр отверстия		Размеры			Масса	Обозначение
	P.D.	O.D.	A		Мин	Макс	H	F	L	кг	
10	30,32	29,56	36	1F	6	14	22	32	45	0,18	**PHP 10L100RSB**
11	33,35	32,59	39	1F	6	14	22	32	45	0,20	**PHP 11L100RSB**
12	36,38	35,62	42	1F	8	20	28	32	45	0,25	**PHP 12L100RSB**
13	39,41	38,65	45	1F	8	20	28	32	45	0,30	**PHP 13L100RSB**
14	42,45	41,69	48	1F	8	20	28	32	45	0,34	**PHP 14L100RSB**
15	45,48	44,72	51	1F	8	23	32	32	45	0,40	**PHP 15L100RSB**
16	48,51	47,75	54	1F	8	24	36	32	45	0,48	**PHP 16L100RSB**
17	51,54	50,78	57	1F	10	24	38	32	45	0,57	**PHP 17L100RSB**
18	54,57	53,81	60	1F	10	27	40	32	45	0,62	**PHP 18L100RSB**
19	57,61	56,85	63	1F	10	27	40	32	45	0,69	**PHP 19L100RSB**
20	60,64	59,88	66	1F	10	30	46	32	45	0,76	**PHP 20L100RSB**
21	63,67	62,91	69	1F	10	30	46	32	45	0,82	**PHP 21L100RSB**
22	66,70	65,94	72	1F	10	33	50	32	45	0,92	**PHP 22L100RSB**
23	69,73	68,97	78	1F	10	33	50	32	45	0,98	**PHP 23L100RSB**
24	72,77	72,01	78	1F	12	33	50	32	45	1,06	**PHP 24L100RSB**
25	75,80	75,04	85	1F	12	33	50	32	45	1,14	**PHP 25L100RSB**
26	78,83	78,07	85	1F	12	33	50	32	45	1,24	**PHP 26L100RSB**
27	81,86	81,1	91	1F	12	33	50	32	45	1,33	**PHP 27L100RSB**
28	84,89	84,13	91	1F	12	33	50	32	45	1,40	**PHP 28L100RSB**
29	87,93	87,17	91	1F	12	33	50	32	45	1,70	**PHP 29L100RSB**
30	90,96	90,2	97	1F	12	33	50	32	45	1,70	**PHP 30L100RSB**
32	97,02	96,26	103	1F	12	33	50	32	45	1,80	**PHP 32L100RSB**
33	100,05	99,29	106	1F	12	33	50	32	45	1,92	**PHP 33L100RSB**
34	103,08	102,32	115	1F	12	33	50	32	45	2,09	**PHP 34L100RSB**
35	106,12	105,36	115	1F	12	33	50	32	45	2,19	**PHP 35L100RSB**
36	109,15	108,39	115	1F	12	36	55	32	45	1,50	**PHP 36L100RSB**
38	115,21	114,45	127	1F	12	36	55	32	45	1,77	**PHP 38L100RSB**
40	121,28	120,52	127	1F	12	40	60	32	45	1,90	**PHP 40L100RSB**
42	127,34	126,58	139	1F	12	40	60	32	45	2,11	**PHP 42L100RSB**
44	133,40	132,64	139	1F	12	40	60	32	45	2,30	**PHP 44L100RSB**
45	136,44	135,68	152	1F	12	40	60	32	45	2,40	**PHP 45L100RSB**
48	145,53	144,77	152	1F	12	40	60	32	45	2,49	**PHP 48L100RSB**
50	151,60	150,84	-	5	12	40	60	32	45	2,68	**PHP 50L100RSB**
52	157,66	156,9	-	5	12	40	60	32	45	2,87	**PHP 52L100RSB**
56	169,79	169,03	-	5	12	40	60	32	45	3,06	**PHP 56L100RSB**
57	172,82	172,06	-	5	12	40	60	32	45	3,25	**PHP 57L100RSB**
60	191,91	191,15	-	5	15	45	75	32	45	3,44	**PHP 60L100RSB**
72	218,30	217,54	-	5	15	45	75	32	45	3,63	**PHP 72L100RSB**
76	230,43	229,67	-	5	15	45	75	32	45	3,82	**PHP 76L100RSB**
84	254,68	253,92	-	5	15	45	75	32	45	4,01	**PHP 84L100RSB**
95	283,03	282,27	-	5	15	45	75	32	45	4,11	**PHP 95L100RSB**
96	291,06	290,3	-	5	15	45	75	32	45	4,20	**PHP 96L100RSB**
120	363,83	363,07	-	5	15	70	120	32	45	5,00	**PHP 120L100RSB**

Размеры даны в мм, если не указано иное

Зубчатые шкивы

Профиль H
с “черновым” отверстием

Шаг ½” (12,7 мм)

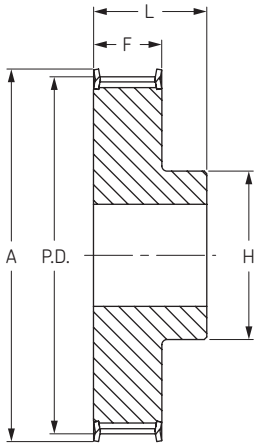

Тип 1F

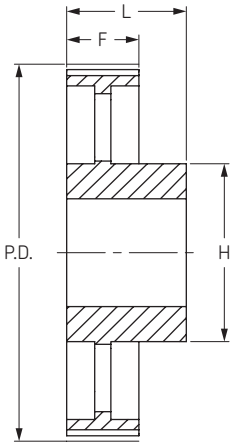

Тип 5

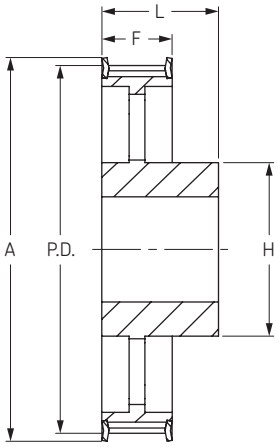

Тип 5F

H 075

для ширины ремня 19,1 мм

Количество зубьев	Диаметр			Тип	Диаметр отверстия		Размеры			Масса	Обозначение
	P.D.	O.D.	A		Мин	Макс	H	F	L	кг	
14	56,60	55,23	63	1F	10	27	40	27	40	0,50	**PHP 14H075RSB**
15	60,64	59,27	67	1F	10	30	46	27	40	0,55	**PHP 15H075RSB**
16	64,68	63,31	71	1F	10	30	45	27	40	0,60	**PHP 16H075RSB**
17	68,72	67,35	75	1F	10	30	46	27	40	0,70	**PHP 17H075RSB**
18	72,77	71,4	79	1F	12	36	55	27	40	0,80	**PHP 18H075RSB**
19	76,81	75,44	83	1F	12	40	60	27	40	1,00	**PHP 19H075RSB**
20	80,85	79,48	87	1F	12	41	62	27	40	1,10	**PHP 20H075RSB**
21	84,89	83,52	91	1F	12	43	67	27	40	1,20	**PHP 21H075RSB**
22	88,94	87,57	95	1F	12	45	70	27	40	1,40	**PHP 22H075RSB**
23	92,98	91,61	98	1F	12	46	72	27	40	1,50	**PHP 23H075RSB**
24	97,02	95,65	103	1F	12	47	75	27	40	1,60	**PHP 24H075RSB**
25	101,06	99,69	107	1F	12	47	75	27	40	1,70	**PHP 25H075RSB**
26	105,11	103,74	111	1F	15	54	80	27	40	1,80	**PHP 26H075RSB**
27	109,15	107,78	115	1F	15	54	80	27	40	1,90	**PHP 27H075RSB**
28	113,19	111,82	119	1F	15	54	80	27	40	2,00	**PHP 28H075RSB**
29	117,23	115,86	123	1F	15	54	80	27	40	2,05	**PHP 29H075RSB**
30	121,28	119,91	127	1F	15	54	80	27	40	2,10	**PHP 30H075RSB**
31	125,32	123,95	131	1F	15	54	80	27	40	2,15	**PHP 31H075RSB**
32	129,36	127,99	135	1F	15	54	80	27	40	2,20	**PHP 32H075RSB**
33	133,40	132,03	142	1F	15	54	80	27	40	2,25	**PHP 33H075RSB**
34	137,45	136,08	142	1F	15	54	80	27	40	2,30	**PHP 34H075RSB**
35	141,49	140,12	151	1F	15	54	80	27	40	2,35	**PHP 35H075RSB**
36	145,53	144,16	151	1F	20	54	80	27	40	2,40	**PHP 36H075RSB**
38	153,62	152,25	158	1F	20	54	80	27	40	2,60	**PHP 38H075RSB**
40	161,70	160,33	168	1F	20	54	80	27	40	2,80	**PHP 40H075RSB**
42	169,79	168,42	184	1F	20	54	80	27	40	2,90	**PHP 42H075RSB**
44	177,87	176,5	184	5F	20	48	80	27	40	2,70	**PHP 44H075RSB**
45	181,91	180,54	192	5F	20	54	90	27	45	2,85	**PHP 45H075RSB**
48	194,04	192,67	200	5F	20	54	90	27	45	3,00	**PHP 48H075RSB**
50	202,13	200,76	-	5	20	54	90	27	45	3,25	**PHP 50H075RSB**

Размеры даны в мм, если не указано иное

Зубчатые шкивы

Профиль H
с “черновым” отверстием

Шаг ½” (12,7 мм)

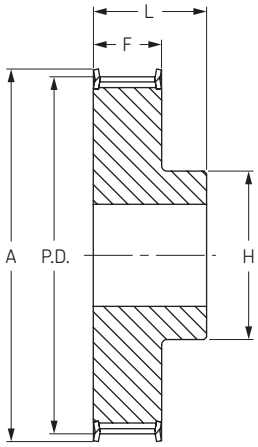

Тип 1F

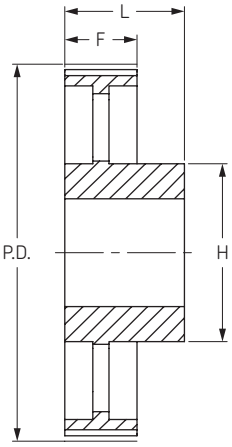

Тип 5

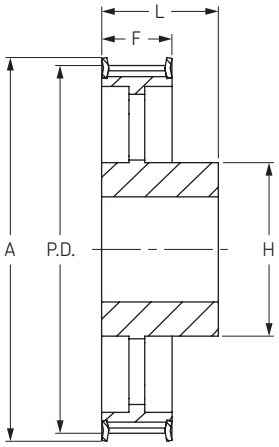

Тип 5F

H 100

для ширины ремня 19,1 мм и 25,4 мм

Количество зубьев	Диаметр			Тип	Диаметр отверстия		Размеры			Масса	Обозначение
	P.D.	O.D.	A		Мин	Макс	H	F	L	кг	
14	56,60	55,23	63	1F	10	27	40	33,3	45	0,65	**PHP 14H100RSB**
15	60,64	59,27	67	1F	10	30	46	33,3	45	0,75	**PHP 15H100RSB**
16	64,67	63,3	71	1F	10	30	46	33,3	45	0,85	**PHP 16H100RSB**
17	68,72	67,35	75	1F	10	30	46	33,3	45	0,97	**PHP 17H100RSB**
18	72,77	71,4	79	1F	12	30	55	33,3	45	1,10	**PHP 18H100RSB**
19	76,81	75,44	83	1F	12	36	60	33,3	45	1,20	**PHP 19H100RSB**
20	80,85	79,48	87	1F	12	41	62	33,3	45	1,40	**PHP 20H100RSB**
21	84,89	83,52	91	1F	12	43	67	33,3	45	1,60	**PHP 21H100RSB**
22	88,94	87,57	95	1F	12	45	70	33,3	45	1,70	**PHP 22H100RSB**
23	92,98	91,61	98	1F	12	46	72	33,3	45	1,83	**PHP 23H100RSB**
24	97,03	95,66	103	1F	12	47	75	33,3	45	1,95	**PHP 24H100RSB**
25	101,06	99,69	107	1F	12	47	75	33,3	45	2,19	**PHP 25H100RSB**
26	105,11	103,74	111	1F	15	54	80	33,3	45	2,43	**PHP 26H100RSB**
27	109,15	107,78	115	1F	15	54	80	33,3	45	2,57	**PHP 27H100RSB**
28	113,18	111,81	119	1F	15	54	80	33,3	45	2,70	**PHP 28H100RSB**
29	117,23	115,86	123	1F	15	54	80	33,3	45	2,95	**PHP 29H100RSB**
30	121,29	119,92	127	1F	15	54	80	33,3	45	3,20	**PHP 30H100RSB**
31	125,32	123,95	131	1F	15	54	80	33,3	45	3,35	**PHP 31H100RSB**
32	129,36	127,99	135	1F	20	54	80	33,3	45	3,50	**PHP 32H100RSB**
33	133,40	132,03	142	1F	20	54	80	33,3	45	3,78	**PHP 33H100RSB**
34	137,45	136,08	142	1F	20	54	80	33,3	45	4,05	**PHP 34H100RSB**
35	141,49	140,12	151	1F	20	54	80	33,3	45	4,35	**PHP 35H100RSB**
36	145,53	144,16	151	1F	20	54	80	33,3	45	4,65	**PHP 36H100RSB**
38	153,62	152,25	158	1F	20	54	80	33,3	45	4,98	**PHP 38H100RSB**
40	161,70	160,33	168	1F	20	54	80	33,3	45	5,30	**PHP 40H100RSB**
42	169,79	168,42	184	1F	20	54	80	33,3	45	5,50	**PHP 42H100RSB**
44	177,87	176,5	184	5F	20	48	80	33,3	50	4,00	**PHP 44H100RSB**
45	181,91	180,54	192	5F	20	54	80	33,3	50	4,25	**PHP 45H100RSB**
48	194,03	192,66	200	5F	20	54	90	33,3	50	4,50	**PHP 48H100RSB**
50	202,13	200,76	-	5	20	54	90	33,3	50	4,94	**PHP 50H100RSB**
52	210,21	208,84	-	5	20	54	90	33,3	50	5,38	**PHP 52H100RSB**
57	230,42	229,05	-	5	20	54	90	33,3	50	5,82	**PHP 57H100RSB**
58	234,47	233,1	-	5	20	54	90	33,3	50	5,82	**PHP 58H100RSB**
60	242,55	241,18	-	5	20	70	120	33,3	50	6,25	**PHP 60H100RSB**
70	282,98	281,61	-	5	20	70	120	33,3	55	7,55	**PHP 70H100RSB**
72	291,06	289,69	-	5	20	70	120	33,3	55	8,85	**PHP 72H100RSB**
76	307,23	305,86	-	5	20	70	120	33,3	55	9,43	**PHP 76H100RSB**
84	339,57	338,2	-	5	20	70	120	33,3	55	10,00	**PHP 84H100RSB**
96	388,08	386,71	-	5	24	70	120	33,3	60	10,48	**PHP 96H100RSB**
120	485,10	483,73	-	5	24	70	120	33,3	60	13,10	**PHP 120H100RSB**
156	630,63	629,26	-	5	24	70	130	33,3	60	17,20	**PHP 156H100RSB**

Размеры даны в мм, если не указано иное

Зубчатые шкивы

Профиль H
с “черновым” отверстием

Шаг ½” (12,7 мм)

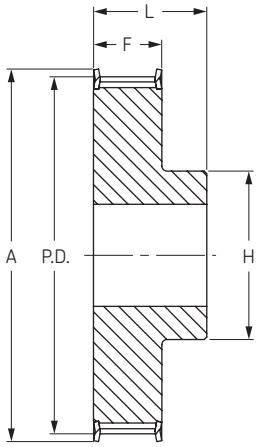

Тип 1F

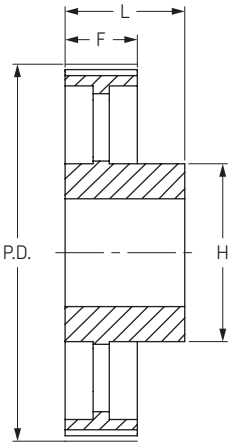

Тип 5

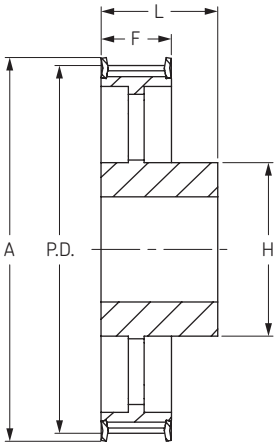

Тип 5F

H 150

для ширины ремня 38,1 мм

Количество зубьев	Диаметр			Тип	Диаметр отверстия		Размеры			Масса	Обозначение
	P.D.	O.D.	A		Мин	Макс	H	F	L	кг	
14	56,60	55,23	63	1F	12	27	40	46	58	0,82	**PHP 14H150RSB**
15	60,64	59,27	67	1F	12	30	46	46	58	0,96	**PHP 15H150RSB**
16	64,67	63,3	71	1F	12	30	46	46	58	1,10	**PHP 16H150RSB**
17	68,72	67,35	75	1F	12	30	46	46	58	1,30	**PHP 17H150RSB**
18	72,77	71,4	79	1F	12	30	55	46	58	1,50	**PHP 18H150RSB**
19	76,81	75,44	83	1F	12	36	60	46	58	1,70	**PHP 19H150RSB**
20	80,85	79,48	87	1F	12	41	62	46	58	1,80	**PHP 20H150RSB**
21	84,89	83,52	91	1F	12	43	67	46	58	2,20	**PHP 21H150RSB**
22	88,94	87,57	95	1F	12	45	70	46	58	2,30	**PHP 22H150RSB**
23	92,98	91,61	98	1F	12	46	72	46	58	2,45	**PHP 23H150RSB**
24	97,03	95,66	103	1F	12	47	75	46	58	2,60	**PHP 24H150RSB**
25	101,06	99,69	107	1F	12	47	75	46	58	2,90	**PHP 25H150RSB**
26	105,11	103,74	111	1F	15	54	80	46	58	3,20	**PHP 26H150RSB**
27	109,15	107,78	115	1F	15	54	80	46	58	3,30	**PHP 27H150RSB**
28	113,18	111,81	119	1F	15	54	80	46	58	3,39	**PHP 28H150RSB**
29	117,23	115,86	123	1F	15	54	80	46	58	3,75	**PHP 29H150RSB**
30	121,29	119,92	127	1F	15	54	80	46	58	4,10	**PHP 30H150RSB**
31	125,32	123,95	131	1F	15	54	80	46	58	4,43	**PHP 31H150RSB**
32	129,36	127,99	135	1F	20	54	80	46	58	4,77	**PHP 32H150RSB**
33	133,40	132,03	142	1F	20	54	80	46	58	5,08	**PHP 33H150RSB**
34	137,45	136,08	142	1F	20	54	80	46	58	5,40	**PHP 34H150RSB**
35	141,49	140,12	151	1F	20	54	80	46	58	5,71	**PHP 35H150RSB**
36	145,53	144,16	151	1F	20	54	80	46	58	6,02	**PHP 36H150RSB**
38	153,62	152,25	158	1F	20	54	80	46	58	6,76	**PHP 38H150RSB**
40	161,70	160,33	168	1F	20	54	80	46	58	7,50	**PHP 40H150RSB**
42	169,79	168,42	184	1F	20	54	80	46	58	8,00	**PHP 42H150RSB**
44	177,87	176,5	184	5F	20	48	80	46	58	5,00	**PHP 44H150RSB**
45	181,91	180,54	192	5F	20	48	80	46	58	5,05	**PHP 45H150RSB**
48	194,03	192,66	200	5F	20	54	90	46	65	5,10	**PHP 48H150RSB**
50	202,13	200,76	-	5	20	54	90	46	65	5,75	**PHP 50H150RSB**
52	210,21	208,84	-	5	20	54	90	46	65	6,40	**PHP 52H150RSB**
57	230,43	229,06	-	5	20	54	90	46	65	6,75	**PHP 57H150RSB**
58	234,47	233,1	-	5	20	54	90	46	65	7,05	**PHP 58H150RSB**
60	242,55	241,18	-	5	20	70	120	46	65	7,70	**PHP 60H150RSB**
70	282,98	281,61	-	5	20	70	120	46	65	8,20	**PHP 70H150RSB**
72	291,06	289,69	-	5	20	70	120	46	65	8,70	**PHP 72H150RSB**
76	307,23	305,86	-	5	20	70	120	46	65	9,67	**PHP 76H150RSB**
84	339,57	338,2	-	5	20	70	120	46	65	10,64	**PHP 84H150RSB**
96	388,08	386,71	-	5	24	70	120	46	65	13,40	**PHP 96H150RSB**
120	485,10	483,73	-	5	24	70	120	46	65	15,70	**PHP 120H150RSB**
156	630,63	629,26	-	5	24	70	130	46	65	19,10	**PHP 156H150RSB**

Размеры даны в мм, если не указано иное

Зубчатые шкивы

Профиль H
с “черновым” отверстием

Шаг ½” (12,7 мм)

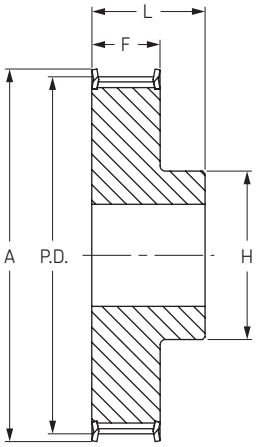

Тип 1F

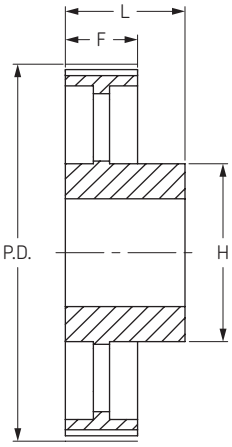

Тип 5

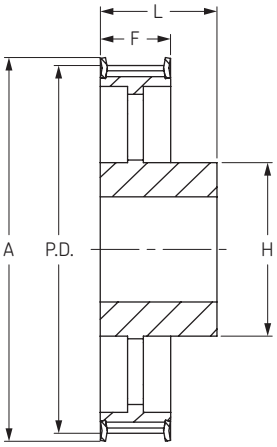

Тип 5F

H 200

для ширины ремня 50,8 мм

Количество зубьев	Диаметр			Тип	Диаметр отверстия		Размеры			Масса	Обозначение
	P.D.	O.D.	A		Мин	Макс	H	F	L	кг	
14	56,60	55,23	63	1F	12	27	40	59,5	70	1,25	**PHP 14H200RSB**
15	60,64	59,27	67	1F	12	30	46	59,5	70	1,33	**PHP 15H200RSB**
16	64,67	63,3	71	1F	12	30	46	59,5	70	1,40	**PHP 16H200RSB**
17	68,72	67,35	75	1F	12	30	46	59,5	70	1,67	**PHP 17H200RSB**
18	72,77	71,4	79	1F	12	30	55	59,5	70	1,94	**PHP 18H200RSB**
19	76,81	75,44	83	1F	12	36	60	59,5	70	2,18	**PHP 19H200RSB**
20	80,85	79,48	87	1F	12	41	62	59,5	70	2,43	**PHP 20H200RSB**
21	84,89	83,52	91	1F	12	43	67	59,5	70	2,60	**PHP 21H200RSB**
22	88,94	87,57	95	1F	12	45	70	59,5	70	2,80	**PHP 22H200RSB**
23	92,98	91,61	98	1F	12	46	72	59,5	70	2,89	**PHP 23H200RSB**
24	97,03	95,66	103	1F	12	47	75	59,5	70	2,97	**PHP 24H200RSB**
25	101,06	99,69	107	1F	12	47	75	59,5	70	2,89	**PHP 25H200RSB**
26	105,11	103,74	111	1F	15	54	80	59,5	70	3,90	**PHP 26H200RSB**
27	109,15	107,78	115	1F	15	54	80	59,5	70	3,44	**PHP 27H200RSB**
28	113,18	111,81	119	1F	15	54	80	59,5	70	4,60	**PHP 28H200RSB**
29	117,23	115,86	123	1F	15	54	80	59,5	70	4,80	**PHP 29H200RSB**
30	121,29	119,92	127	1F	15	54	80	59,5	70	5,00	**PHP 30H200RSB**
31	125,32	123,95	131	1F	15	54	80	59,5	70	5,47	**PHP 31H200RSB**
32	129,36	127,99	135	1F	20	54	80	59,5	70	5,93	**PHP 32H200RSB**
33	133,40	132,03	142	1F	20	54	80	59,5	70	6,33	**PHP 33H200RSB**
34	137,45	136,08	142	1F	20	54	80	59,5	70	6,73	**PHP 34H200RSB**
35	141,49	140,12	151	1F	20	54	80	59,5	70	7,13	**PHP 35H200RSB**
36	145,53	144,16	151	1F	20	54	80	59,5	70	7,53	**PHP 36H200RSB**
38	153,62	152,25	158	1F	20	54	80	59,5	70	8,32	**PHP 38H200RSB**
40	161,70	160,33	168	1F	20	54	80	59,5	70	9,11	**PHP 40H200RSB**
42	169,79	168,42	184	1F	20	54	80	59,5	70	9,70	**PHP 42H200RSB**
44	177,87	176,5	184	5F	20	48	80	59,5	70	5,00	**PHP 44H200RSB**
45	181,91	180,54	192	5F	20	48	80	59,5	70	5,37	**PHP 45H200RSB**
48	194,03	192,66	200	5F	20	54	90	59,5	75	5,73	**PHP 48H200RSB**
50	202,13	200,76	-	5	20	54	90	59,5	75	6,62	**PHP 50H200RSB**
52	210,21	208,84	-	5	20	54	90	59,5	75	7,50	**PHP 52H200RSB**
57	230,43	229,06	-	5	20	54	90	59,5	75	8,76	**PHP 57H200RSB**
58	234,47	233,1	-	5	20	54	90	59,5	75	8,39	**PHP 58H200RSB**
60	242,55	241,18	-	5	20	70	120	59,5	75	9,27	**PHP 60H200RSB**
70	282,98	281,61	-	5	20	70	120	59,5	75	9,80	**PHP 70H200RSB**
72	291,06	289,69	-	5	20	70	120	59,5	75	10,32	**PHP 72H200RSB**
76	307,23	305,86	-	5	20	70	120	59,5	75	11,41	**PHP 76H200RSB**
84	339,57	338,2	-	5	20	70	120	59,5	75	12,50	**PHP 84H200RSB**
96	388,08	386,71	-	5	24	70	120	59,5	75	14,00	**PHP 96H200RSB**
120	485,10	483,73	-	5	24	70	120	59,5	75	18,10	**PHP 120H200RSB**
156	630,63	629,26	-	5	24	70	130	59,5	75	22,00	**PHP 156H200RSB**

Размеры даны в мм, если не указано иное

Зубчатые шкивы

Профиль H
с “черновым” отверстием

Шаг ½” (12,7 мм)

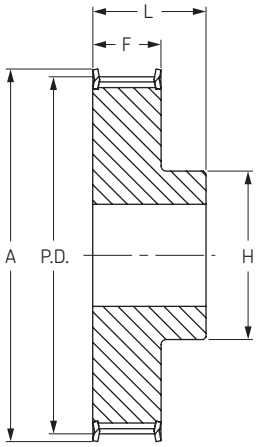

Тип 1F

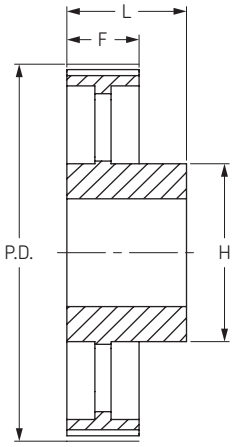

Тип 5

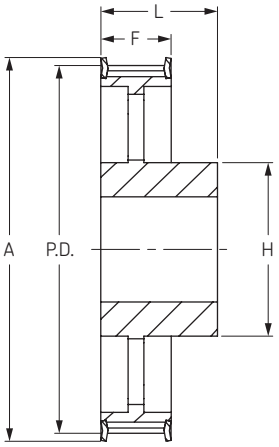

Тип 5F

H 300

для ширины ремня 76,2 мм

Количество зубьев	Диаметр			Тип	Диаметр отверстия		Размеры			Масса	Обозначение
	P.D.	O.D.	A		Мин	Макс	H	F	L	кг	
14	56,60	55,23	63	1F	14	27	40	85,5	100	1,80	**PHP 14H300RSB**
15	60,64	59,27	67	1F	14	30	46	85,5	100	1,90	**PHP 15H300RSB**
16	64,67	63,3	71	1F	14	30	46	85,5	100	2,00	**PHP 16H300RSB**
17	68,72	67,35	75	1F	14	30	46	85,5	100	2,24	**PHP 17H300RSB**
18	72,77	71,4	79	1F	14	30	55	85,5	100	2,47	**PHP 18H300RSB**
19	76,81	75,44	83	1F	14	36	60	85,5	100	2,90	**PHP 19H300RSB**
20	80,85	79,48	87	1F	15	41	62	85,5	100	3,20	**PHP 20H300RSB**
21	84,89	83,52	91	1F	15	43	67	85,5	100	3,60	**PHP 21H300RSB**
22	88,94	87,57	95	1F	15	45	70	85,5	100	4,00	**PHP 22H300RSB**
23	92,98	91,61	98	1F	15	46	72	85,5	100	4,35	**PHP 23H300RSB**
24	97,03	95,66	103	1F	15	47	75	85,5	100	4,70	**PHP 24H300RSB**
25	101,06	99,69	107	1F	15	47	75	85,5	100	5,24	**PHP 25H300RSB**
26	105,11	103,74	111	1F	15	54	80	85,5	100	5,78	**PHP 26H300RSB**
27	109,15	107,78	115	1F	15	54	80	85,5	100	6,16	**PHP 27H300RSB**
28	113,18	111,81	119	1F	15	54	80	85,5	100	6,54	**PHP 28H300RSB**
29	117,23	115,86	123	1F	15	54	80	85,5	100	6,77	**PHP 29H300RSB**
30	121,29	119,92	127	1F	15	54	80	85,5	100	7,00	**PHP 30H300RSB**
31	125,32	123,95	131	1F	15	54	80	85,5	100	7,83	**PHP 31H300RSB**
32	129,36	127,99	135	1F	20	54	80	85,5	100	8,66	**PHP 32H300RSB**
33	133,40	132,03	142	1F	20	54	80	85,5	100	9,23	**PHP 33H300RSB**
34	137,45	136,08	142	1F	20	54	80	85,5	100	9,79	**PHP 34H300RSB**
35	141,47	140,1	151	1F	20	54	80	85,5	100	10,36	**PHP 35H300RSB**
36	145,53	144,16	151	1F	20	54	80	85,5	100	10,92	**PHP 36H300RSB**
38	153,62	152,25	158	1F	20	54	80	85,5	100	12,20	**PHP 38H300RSB**
40	161,70	160,33	168	1F	20	54	80	85,5	100	13,50	**PHP 40H300RSB**
42	169,79	168,42	184	1F	20	54	80	85,5	100	14,50	**PHP 42H300RSB**
44	177,87	176,5	184	5F	20	48	80	85,5	100	8,06	**PHP 44H300RSB**
48	194,03	192,66	200	5F	20	54	90	85,5	100	9,67	**PHP 48H300RSB**
50	202,13	200,76	-	5	20	54	90	85,5	100	10,87	**PHP 50H300RSB**
57	230,43	229,06	-	5	20	54	90	85,5	100	11,92	**PHP 57H300RSB**
58	234,47	233,1	-	5	20	54	90	85,5	100	12,07	**PHP 58H300RSB**
60	242,55	241,18	-	5	20	70	120	85,5	100	13,30	**PHP 60H300RSB**
72	291,06	289,69	-	5	20	70	120	85,5	100	15,70	**PHP 72H300RSB**
76	307,24	305,87	-	5	20	70	120	85,5	100	16,17	**PHP 76H300RSB**
84	339,57	338,2	-	5	20	70	120	85,5	100	17,10	**PHP 84H300RSB**
96	388,09	386,72	-	5	24	70	120	85,5	100	20,40	**PHP 96H300RSB**
120	485,12	483,75	-	5	24	70	120	85,5	100	27,80	**PHP 120H300RSB**
156	630,63	629,26	-	5	24	70	130	85,5	100	35,00	**PHP 156H300RSB**

Размеры даны в мм, если не указано иное

Зубчатые шкивы

Профиль XH
с “черновым” отверстием

Шаг 7/8” (22,225 мм)

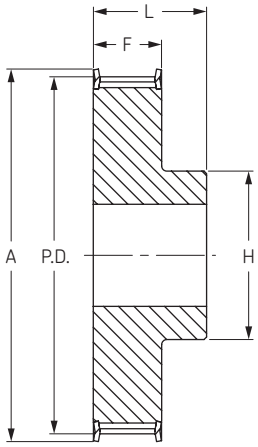

Тип 1F

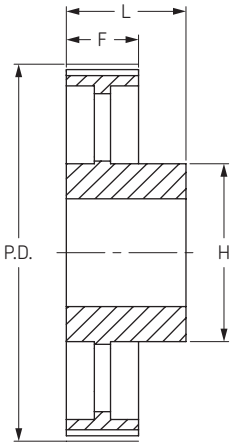

Тип 5

XH 200

для ширины ремня 50,8 мм

Количество зубьев	Диаметр			Тип	Диаметр отверстия		Размеры			Масса	Обозначение
	P.D.	O.D.	A		Мин	Макс	H	F	L	кг	
18	127,34	124,54	141	1F	24	67	100	65,1	80	5,00	**PHP 18XH200RSB**
19	134,41	131,61	146	1F	24	67	100	65,1	80	5,50	**PHP 19XH200RSB**
20	141,49	138,69	155	1F	24	67	100	65,1	80	6,00	**PHP 20XH200RSB**
21	148,56	145,76	169	1F	24	73	110	65,1	80	6,60	**PHP 21XH200RSB**
22	155,64	152,84	169	1F	24	73	110	65,1	80	7,20	**PHP 22XH200RSB**
24	169,79	166,99	183	1F	24	80	120	65,1	80	8,60	**PHP 24XH200RSB**
25	176,86	174,06	198	1F	24	80	120	65,1	80	9,40	**PHP 25XH200RSB**
26	183,93	181,13	198	1F	24	80	120	65,1	80	9,70	**PHP 26XH200RSB**
27	191,01	188,21	212	1F	24	80	120	65,1	80	9,90	**PHP 27XH200RSB**
28	198,09	195,29	212	1F	24	80	120	65,1	80	10,00	**PHP 28XH200RSB**
30	212,23	209,43	226	1F	24	80	120	65,1	80	10,40	**PHP 30XH200RSB**
32	226,38	223,58	240	1F	24	80	120	65,1	80	11,20	**PHP 32XH200RSB**
34	240,53	237,73	256	1F	24	80	120	65,1	80	12,60	**PHP 34XH200RSB**
38	268,83	266,03	-	5	28	100	150	65,1	80	14,60	**PHP 38XH200RSB**
40	282,98	280,18	-	5	28	100	150	65,1	100	16,00	**PHP 40XH200RSB**
48	339,57	336,77	-	5	28	100	150	65,1	100	18,40	**PHP 48XH200RSB**
60	424,47	421,67	-	5	28	100	150	65,1	100	24,30	**PHP 60XH200RSB**

Размеры даны в мм, если не указано иное

Зубчатые шкивы

Профиль XH
с “черновым” отверстием

Шаг 7/8” (22,225 мм)

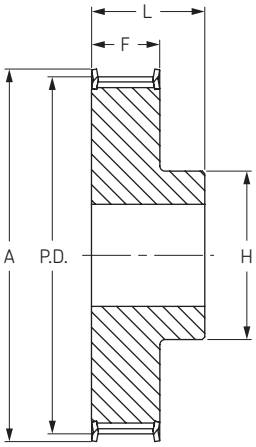

Тип 1F

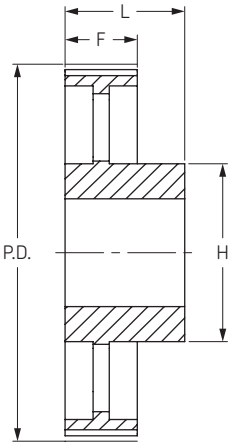

Тип 5

XH 300

для ширины ремня 76,2 мм

Количество зубьев	Диаметр			Тип	Диаметр отверстия		Размеры			Масса	Обозначение
	P.D.	O.D.	A		Мин	Макс	H	F	L	кг	
18	127,34	124,54	141	1F	28	67	100	92,1	110	6,80	**PHP 18XH300RSB**
19	134,41	131,61	146	1F	28	67	100	92,1	110	7,10	**PHP 19XH300RSB**
20	141,49	138,69	155	1F	28	67	100	92,1	110	7,40	**PHP 20XH300RSB**
21	148,56	145,76	169	1F	28	73	110	92,1	110	8,20	**PHP 21XH300RSB**
22	155,64	152,84	169	1F	28	73	110	92,1	110	9,00	**PHP 22XH300RSB**
24	169,79	166,99	183	1F	28	80	120	92,1	110	10,60	**PHP 24XH300RSB**
25	176,86	174,06	198	1F	28	80	120	92,1	110	11,80	**PHP 25XH300RSB**
26	183,93	181,13	198	1F	28	80	120	92,1	110	12,00	**PHP 26XH300RSB**
27	191,01	188,21	212	1F	28	80	120	92,1	110	12,50	**PHP 27XH300RSB**
28	198,09	195,29	212	1F	28	80	150	92,1	110	13,00	**PHP 28XH300RSB**
30	212,23	209,43	226	1F	28	80	150	92,1	110	13,75	**PHP 30XH300RSB**
32	226,38	223,58	240	1F	28	80	150	92,1	110	14,70	**PHP 32XH300RSB**
34	240,53	237,73	256	1F	28	80	150	92,1	110	16,30	**PHP 34XH300RSB**
38	268,83	266,03	-	5	32	100	150	92,1	120	18,30	**PHP 38XH300RSB**
40	282,98	280,18	-	5	32	100	150	92,1	120	19,90	**PHP 40XH300RSB**
48	339,57	336,77	-	5	32	100	175	92,1	120	22,50	**PHP 48XH300RSB**
60	424,47	421,67	-	5	32	100	175	92,1	120	31,50	**PHP 60XH300RSB**

Размеры даны в мм, если не указано иное

Зубчатые шкивы

Профиль XH
с “черновым” отверстием

Шаг 7/8” (22,225 мм)

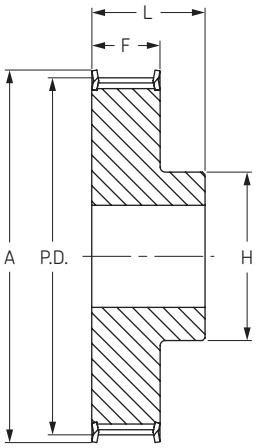

Тип 1F

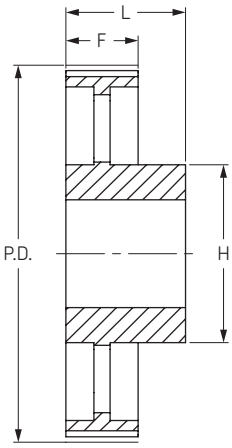

Тип 5

XH 400

для ширины ремня 101,6 мм

Количество зубьев	Диаметр			Тип	Диаметр отверстия		Размеры			Масса	Обозначение
	P.D.	O.D.	A		Мин	Макс	H	F	L	кг	
18	127,34	124,54	141	1F	32	67	100	119	132	8,50	**PHP 18XH400RSB**
19	134,41	131,61	146	1F	32	67	100	119	132	9,00	**PHP 19XH400RSB**
20	141,49	138,69	155	1F	32	67	100	119	132	9,40	**PHP 20XH400RSB**
21	148,56	145,76	169	1F	32	73	110	119	132	10,50	**PHP 21XH400RSB**
22	155,64	152,84	169	1F	32	73	110	119	132	11,50	**PHP 22XH400RSB**
24	169,79	166,99	183	1F	32	80	120	119	132	13,40	**PHP 24XH400RSB**
25	176,86	174,06	198	1F	32	80	120	119	132	14,50	**PHP 25XH400RSB**
26	183,93	181,13	198	1F	32	80	120	119	132	15,60	**PHP 26XH400RSB**
27	191,01	188,21	212	1F	32	80	120	119	132	15,10	**PHP 27XH400RSB**
28	198,09	195,29	212	1F	32	100	150	119	132	14,50	**PHP 28XH400RSB**
30	212,23	209,43	227	1F	32	100	150	119	132	16,00	**PHP 30XH400RSB**
32	226,38	223,58	240	1F	32	100	150	119	132	18,00	**PHP 32XH400RSB**
34	240,53	237,73	256	1F	32	100	150	119	132	20,00	**PHP 34XH400RSB**
38	268,83	266,03	-	5	32	100	150	119	132	22,00	**PHP 38XH400RSB**
40	282,98	280,18	-	5	32	100	150	119	132	24,00	**PHP 40XH400RSB**
48	339,57	336,77	-	5	32	110	175	119	132	30,80	**PHP 48XH400RSB**
60	424,47	421,67	-	5	32	110	175	119	132	36,20	**PHP 60XH400RSB**

Размеры даны в мм, если не указано иное

Зубчатые шкивы

Профиль L
с конической втулкой

Шаг 3/8” (9,525 мм)

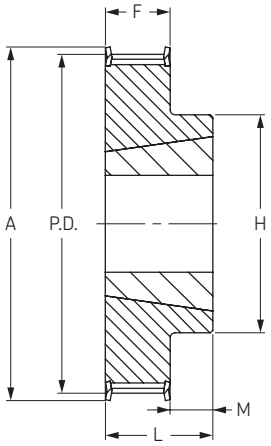

Тип 3F

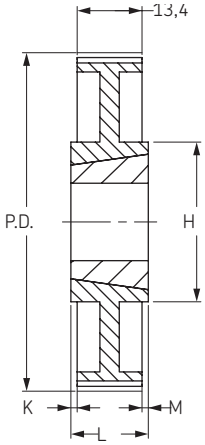

Тип 9

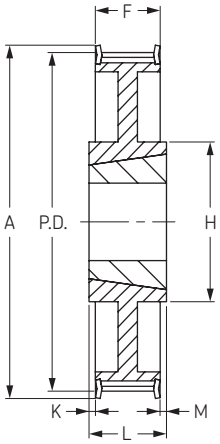

Тип 9F

L 050

для ширины ремня 12,7 мм

Количество зубьев	Диаметр			Тип	Номер втулки	Диаметр отверстия		Размеры					Масса без втулки	Обозначение
	P.D.	O.D.	A			Мин	Макс	H	F	K	L	M	кг	
18	54,57	53,81	60	3F	1108	0,375	28	45	19,1	-	22	3	0,18	**PHP 18L050TB**
19	57,61	56,85	63	3F	1108	0,375	28	45	19,1	-	22	3	0,21	**PHP 19L050TB**
20	60,64	59,88	66	3F	1108	0,375	28	47	19,1	-	22	3	0,24	**PHP 20L050TB**
21	63,67	62,91	69	3F	1108	0,375	28	49	19,1	-	22	3	0,30	**PHP 21L050TB**
22	66,70	65,94	72	3F	1108	0,375	28	53	19,1	-	22	3	0,36	**PHP 22L050TB**
23	69,73	68,97	78	3F	1108	0,375	28	54	19,1	-	22	3	0,39	**PHP 23L050TB**
24	72,77	72,01	78	3F	1108	0,375	28	54	19,1	-	22	3	0,42	**PHP 24L050TB**
25	75,80	75,04	85	3F	1108	0,375	28	56	19,1	-	22	3	0,49	**PHP 25L050TB**
26	78,83	78,07	85	3F	1108	0,375	28	60	19,1	-	22	3	0,54	**PHP 26L050TB**
27	81,86	81,1	91	3F	1108	0,375	28	62	19,1	-	22	3	0,61	**PHP 27L050TB**
28	84,89	84,13	91	3F	1108	0,375	28	63	19,1	-	22	3	0,64	**PHP 28L050TB**
30	90,06	89,3	97	3F	1108	0,375	28	70	19,1	-	22	3	0,77	**PHP 30L050TB**
32	97,02	96,26	103	3F	1108	0,375	28	74	19,1	-	22	3	0,89	**PHP 32L050TB**
36	109,15	108,39	115	3F	1108	0,375	28	85	19,1	-	22	3	1,18	**PHP 36L050TB**
40	121,28	120,52	127	3F	1610	0,500	42	90	19,1	-	25	6	1,35	**PHP 40L050TB**
44	133,40	132,64	139	3F	1610	0,500	42	90	19,1	-	25	6	1,60	**PHP 44L050TB**
48	145,53	144,77	152	9F	1610	0,500	42	92	19,1	-	25	6	1,80	**PHP 48L050TB**
60	181,91	181,15	-	9	1610	0,500	42	92	19,1	3	25	3	2,46	**PHP 60L050TB**
72	218,30	217,54	-	9	1610	0,500	42	92	19,1	3	25	3	3,29	**PHP 72L050TB**
84	254,68	253,92	-	9	1610	0,500	42	92	19,1	3	25	3	4,12	**PHP 84L050TB**
96	291,06	290,3	-	9	2012	0,750	50	111	19,1	6,5	32	6,5	4,55	**PHP 96L050TB**
120	363,83	363,07	-	9	2012	0,750	50	111	19,1	6,5	32	6,5	5,71	**PHP 120L050TB**

Размеры даны в мм, если не указано иное

Зубчатые шкивы

Профиль L
с конической втулкой

Шаг 3/8” (9,525 мм)

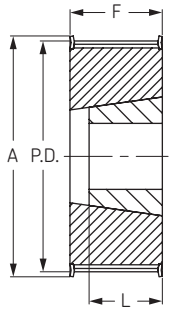

Тип 2F

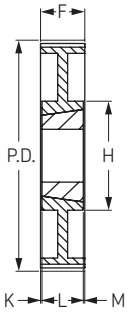

Тип 7

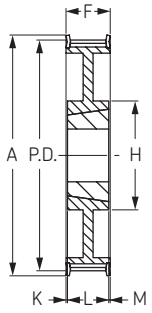

Тип 7F

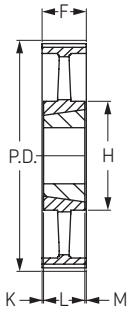

Тип 8

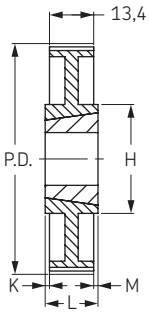

Тип 9

L 075

для ширины ремня 19,1 мм

Количество зубьев	Диаметр			Тип	Номер втулки	Диаметр отверстия		Размеры					Масса без втулки	Обозначение
	P.D.	O.D.	A			Мин	Макс	H	F	K	L	M	кг	
18	54,57	53,81	60	2F	1108	0,375	28	-	25,4	-	25	-	0,2	**PHP 18L075TB**
19	57,61	56,85	63	2F	1108	0,375	28	-	25,4	-	25	-	0,3	**PHP 19L075TB**
20	60,64	59,88	66	2F	1108	0,375	28	-	25,4	-	25	-	0,3	**PHP 20L075TB**
21	63,67	62,91	69	2F	1108	0,375	28	-	25,4	-	25	-	0,4	**PHP 21L075TB**
22	66,70	65,94	72	2F	1108	0,375	28	-	25,4	-	25	-	0,4	**PHP 22L075TB**
23	69,73	68,97	78	2F	1108	0,375	28	-	25,4	-	25	-	0,5	**PHP 23L075TB**
24	72,77	72,01	78	2F	1108	0,375	28	-	25,4	-	25	-	0,5	**PHP 24L075TB**
25	75,80	75,04	85	2F	1108	0,375	28	-	25,4	-	25	-	0,6	**PHP 25L075TB**
26	78,83	78,07	85	2F	1108	0,375	28	-	25,4	-	25	-	0,7	**PHP 26L075TB**
27	81,86	81,1	91	2F	1108	0,375	28	-	25,4	-	25	-	0,7	**PHP 27L075TB**
28	84,89	84,13	91	2F	1108	0,375	28	-	25,4	-	25	-	0,8	**PHP 28L075TB**
30	90,96	90,2	97	2F	1108	0,375	28	-	25,4	-	25	-	1,0	**PHP 30L075TB**
32	97,02	96,26	103	2F	1108	0,375	28	-	25,4	-	25	-	1,1	**PHP 32L075TB**
36	109,15	108,39	115	2F	1610	0,500	42	-	25,4	-	25	-	1,2	**PHP 36L075TB**
40	121,28	120,52	127	2F	1610	0,500	42	-	25,4	-	25	-	1,6	**PHP 40L075TB**
44	133,40	132,64	139	2F	1610	0,500	42	-	25,4	-	25	-	1,9	**PHP 44L075TB**
48	145,53	144,77	152	7F	1610	0,500	42	92	25,4	-	25	-	2,2	**PHP 48L075TB**
60	181,91	181,15	-	7	1610	0,500	42	92	25,4	-	25	-	3,0	**PHP 60L075TB**
72	218,30	217,54	-	8	1610	0,500	42	92	25,4	-	25	-	4,0	**PHP 72L075TB**
84	254,68	253,92	-	9	2012	0,750	50	106	25,4	3,5	32	3,5	5,2	**PHP 84L075TB**
96	291,06	290,3	-	9	2012	0,750	50	106	25,4	3,5	32	3,5	6,5	**PHP 96L075TB**
120	363,83	363,07	-	9	2012	0,750	50	106	25,4	3,5	32	3,5	7,6	**PHP 120L075TB**

Размеры даны в мм, если не указано иное

Зубчатые шкивы

Профиль L
с конической втулкой

Шаг 3/8” (9,525 мм)

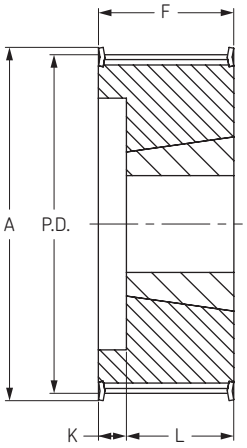

Тип 4F

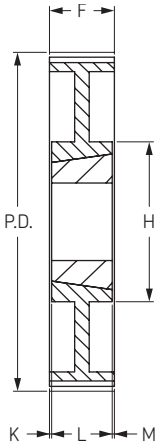

Тип 7

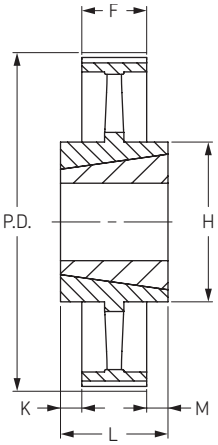

Тип 10

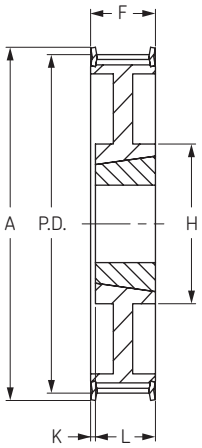

Тип 13F

L 100

для ширины ремня 25,4 мм

Количество зубьев	Диаметр			Тип	Номер втулки	Диаметр отверстия		Размеры					Масса без втулки	Обозначение
	P.D.	O.D.	A			Мин	Макс	H	F	K	L	M	кг	
18	54,57	53,81	60	4F	1108	0,375	28	-	31,8	10	22	-	0,27	**PHP 18L100TB**
19	57,61	56,85	63	4F	1108	0,375	28	-	31,8	10	22	-	0,30	**PHP 19L100TB**
20	60,64	59,88	66	4F	1108	0,375	28	-	31,8	10	22	-	0,36	**PHP 20L100TB**
21	63,67	62,91	69	4F	1108	0,375	28	-	31,8	10	22	-	0,44	**PHP 21L100TB**
22	66,70	65,94	72	4F	1108	0,375	28	-	31,8	10	22	-	0,51	**PHP 22L100TB**
23	69,73	68,97	78	4F	1108	0,375	28	-	31,8	10	22	-	0,54	**PHP 23L100TB**
24	72,77	72,01	78	4F	1108	0,375	28	-	31,8	10	22	-	0,58	**PHP 24L100TB**
25	75,80	75,04	85	4F	1108	0,375	28	-	31,8	10	22	-	0,67	**PHP 25L100TB**
26	78,83	78,07	85	4F	1108	0,375	28	-	31,8	10	22	-	0,72	**PHP 26L100TB**
27	81,86	81,1	91	4F	1108	0,375	28	-	31,8	10	22	-	0,80	**PHP 27L100TB**
28	84,89	84,13	91	4F	1108	0,375	28	-	31,8	10	22	-	0,83	**PHP 28L100TB**
30	90,96	90,2	97	4F	1210	0,625	32	-	31,8	7	25	-	0,94	**PHP 30L100TB**
32	97,02	96,26	103	4F	1210	0,625	32	-	31,8	7	25	-	1,10	**PHP 32L100TB**
36	109,15	108,39	115	4F	1610	0,500	42	-	31,8	7	25	-	1,33	**PHP 36L100TB**
40	121,28	120,52	127	4F	1610	0,500	42	-	31,8	7	25	-	1,70	**PHP 40L100TB**
44	133,40	132,64	139	4F	1610	0,500	42	-	31,8	7	25	-	2,30	**PHP 44L100TB**
48	145,53	144,77	152	13F	1610	0,500	42	92	31,8	7	25	-	2,60	**PHP 48L100TB**
60	181,91	181,15	-	7	1610	0,500	42	92	31,8	3,5	25	3,5	3,76	**PHP 60L100TB**
72	218,30	217,54	-	10	2012	0,750	50	111	31,8	-	32	-	4,40	**PHP 72L100TB**
84	254,68	253,92	-	10	2012	0,750	50	111	31,8	-	32	-	5,87	**PHP 84L100TB**
96	291,06	290,3	-	10	2012	0,750	50	111	31,8	-	32	-	7,26	**PHP 96L100TB**
120	363,83	363,07	-	10	2012	0,750	50	111	31,8	-	32	-	8,50	**PHP 120L100TB**

Размеры даны в мм, если не указано иное

Зубчатые шкивы

Профиль H
с конической втулкой

Шаг ½” (12,7 мм)

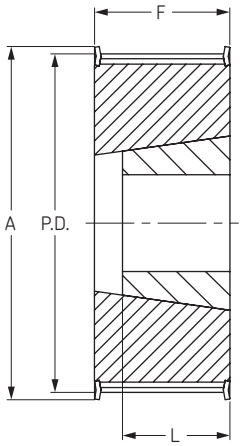

Тип 2F

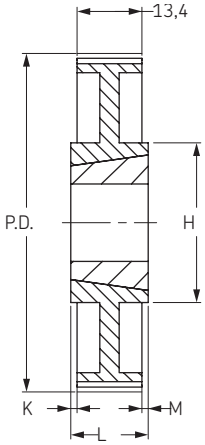

Тип 9

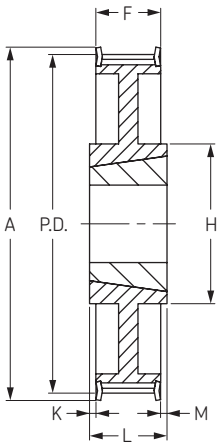

Тип 9F

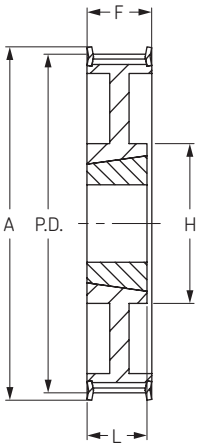

Тип 14F

H 075

для ширины ремня 19,1 мм

Количество зубьев	Диаметр			Тип	Номер втулки	Диаметр отверстия		Размеры					Масса без втулки	Обозначение
	P.D.	O.D.	A			Мин	Макс	H	F	K	L	M	кг	
14	56,60	55,23	62	2F	1108	0,375	28	-	27	-	22	-	0,48	**PHP 14H075TB**
15	60,64	59,27	67	2F	1108	0,375	28	-	27	-	22	-	0,53	**PHP 15H075TB**
16	64,67	63,3	71	2F	1108	0,375	28	-	27	-	22	-	0,57	**PHP 16H075TB**
17	68,72	67,35	75	2F	1108	0,375	28	-	27	-	22	-	0,67	**PHP 17H075TB**
18	72,77	71,4	79	2F	1210	0,625	32	-	27	-	25	-	0,76	**PHP 18H075TB**
19	76,81	75,44	83	2F	1210	0,625	32	-	27	-	25	-	0,95	**PHP 19H075TB**
20	80,85	79,48	87	2F	1210	0,625	32	-	27	-	25	-	1,05	**PHP 20H075TB**
21	84,89	83,52	91	2F	1210	0,625	32	-	27	-	25	-	1,14	**PHP 21H075TB**
22	88,94	87,57	95	2F	1210	0,625	32	-	27	-	25	-	1,33	**PHP 22H075TB**
23	92,98	91,61	98	2F	1610	0,500	42	-	27	-	25	-	1,43	**PHP 23H075TB**
24	97,02	95,65	103	2F	1610	0,500	42	-	27	-	25	-	1,52	**PHP 24H075TB**
25	101,06	99,69	107	2F	1610	0,500	42	-	27	-	25	-	1,62	**PHP 25H075TB**
26	105,11	103,74	111	2F	1610	0,500	42	-	27	-	25	-	1,71	**PHP 26H075TB**
27	109,15	107,78	115	2F	1610	0,500	42	-	27	-	25	-	1,81	**PHP 27H075TB**
28	113,19	111,82	119	2F	1610	0,500	42	-	27	-	25	-	1,90	**PHP 28H075TB**
29	117,23	115,86	123	2F	1610	0,500	42	-	27	-	25	-	1,95	**PHP 29H075TB**
30	121,28	119,91	127	2F	1610	0,500	42	-	27	-	25	-	2,00	**PHP 30H075TB**
32	129,36	127,99	135	14F	1610	0,500	42	92	27	-	25	-	2,09	**PHP 32H075TB**
33	133,40	132,03	142	14F	1610	0,500	42	92	27	-	25	-	2,14	**PHP 33H075TB**
34	137,45	136,08	142	14F	1610	0,500	42	92	27	-	25	-	2,19	**PHP 34H075TB**
35	141,49	140,12	151	14F	1610	0,500	42	92	27	-	25	-	2,24	**PHP 35H075TB**
36	145,53	144,16	151	14F	1610	0,500	42	92	27	-	25	-	2,28	**PHP 36H075TB**
38	153,62	152,25	158	14F	1610	0,500	42	92	27	-	25	-	2,47	**PHP 38H075TB**
40	161,70	160,33	168	14F	1610	0,500	42	92	27	-	25	-	2,66	**PHP 40H075TB**
44	177,87	176,5	184	9F	2012	0,750	50	106	27	2,5	32	2,5	2,57	**PHP 44H075TB**
48	194,04	192,67	200	9F	2012	0,750	50	106	27	2,5	32	2,5	2,85	**PHP 48H075TB**
60	242,55	241,18	-	9	2012	0,750	50	106	27	2,5	32	2,5	2,90	**PHP 60H075TB**
72	291,06	289,69	-	9	2012	0,750	50	112	27	2,5	32	2,5	3,00	**PHP 72H075TB**
84	339,57	338,2	-	9	2012	0,750	50	112	27	2,5	32	2,5	3,15	**PHP 84H075TB**
96	388,08	386,71	-	9	2517	0,750	60	125	27	9	45	9	3,50	**PHP 96H075TB**
120	485,10	483,73	-	9	2517	0,750	60	125	27	9	45	9	4,25	**PHP 120H075TB**

Размеры даны в мм, если не указано иное

Зубчатые шкивы

Профиль H
с конической втулкой

Шаг ½” (12,7 мм)

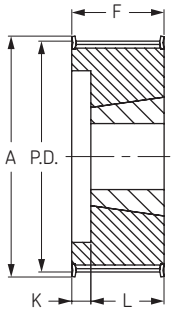

Тип 4F

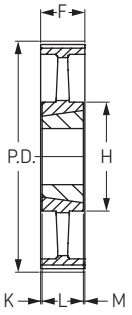

Тип 8

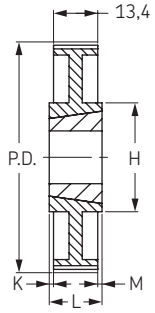

Тип 9

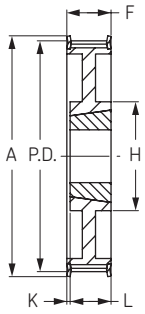

Тип 13F

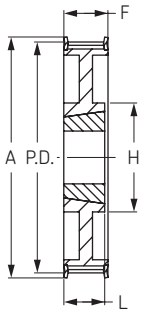

Тип 14F

H 100

для ширины ремня 25,4 мм

Количество зубьев	Диаметр			Тип	Номер втулки	Диаметр отверстия		Размеры					Масса без втулки	Обозначение
	P.D.	O.D.	A			Мин	Макс	H	F	K	L	M	кг	
14	56,6	55,23	63	4F	1108	0,375	28	-	31,0	9	22	-	0,3	**PHP 14H100TB**
15	60,6	59,23	67	4F	1108	0,375	28	-	31,0	9	22	-	0,4	**PHP 15H100TB**
16	64,7	63,33	71	4F	1108	0,375	28	-	31,0	9	22	-	0,4	**PHP 16H100TB**
17	68,7	67,33	75	4F	1108	0,375	28	-	31,0	9	22	-	0,5	**PHP 17H100TB**
18	72,8	71,43	79	4F	1210	0,625	32	-	31,0	6	25	-	0,5	**PHP 18H100TB**
19	76,8	75,43	83	4F	1210	0,625	32	-	31,0	6	25	-	0,6	**PHP 19H100TB**
20	80,8	79,43	87	4F	1210	0,625	32	-	31,0	6	25	-	0,8	**PHP 20H100TB**
21	84,9	83,53	91	4F	1210	0,625	32	-	32,0	7	25	-	0,8	**PHP 21H100TB**
22	88,9	87,53	95	4F	1210	0,625	32	-	32,0	7	25	-	0,9	**PHP 22H100TB**
23	93,0	91,63	98	4F	1610	0,500	42	-	32,0	7	25	-	0,9	**PHP 23H100TB**
24	97,0	95,63	103	4F	1610	0,500	42	-	32,0	7	25	-	1,0	**PHP 24H100TB**
25	101,1	99,73	107	4F	1610	0,500	42	-	32,0	7	25	-	1,1	**PHP 25H100TB**
26	105,1	103,73	111	4F	1610	0,500	42	-	32,0	7	25	-	1,2	**PHP 26H100TB**
27	109,2	107,83	115	4F	1610	0,500	42	-	32,0	7	25	-	1,4	**PHP 27H100TB**
28	113,2	111,83	119	4F	1610	0,500	42	-	32,0	7	25	-	1,5	**PHP 28H100TB**
30	121,3	119,93	127	4F	1610	0,500	42	-	32,0	7	25	-	1,7	**PHP 30H100TB**
32	129,4	128,03	135	13F	1610	0,500	42	92	32,0	7	25	-	1,7	**PHP 32H100TB**
36	145,5	144,13	151	13F	1610	0,500	42	92	32,0	7	25	-	2,3	**PHP 36H100TB**
40	161,7	160,33	168	13F	1610	0,500	42	92	32,0	7	25	-	2,7	**PHP 40H100TB**
44	177,9	176,53	184	14F	2012	0,750	50	106	32,0	7	32	-	3,7	**PHP 44H100TB**
48	194,0	192,63	200	14F	2012	0,750	50	106	32,0	7	32	-	4,7	**PHP 48H100TB**
60	242,6	241,23	-	8	2012	0,750	50	106	34,0	1,0	32	1	7,5	**PHP 60H100TB**
72	291,1	289,73	-	8	2012	0,750	50	106	34,0	1,0	32	1	8,4	**PHP 72H100TB**
84	339,6	338,23	-	8	2012	0,750	50	106	34,0	1,0	32	1	9,0	**PHP 84H100TB**
96	388,1	386,73	-	9	2517	0,750	60	124	34,0	5,5	45	5,5	11,0	**PHP 96H100TB**
120	485,1	483,73	-	9	2517	0,750	60	124	34,0	5,5	45	5,5	14,0	**PHP 120H100TB**

Размеры даны в мм, если не указано иное

Зубчатые шкивы

Профиль H
с конической втулкой

Шаг ½” (12,7 мм)

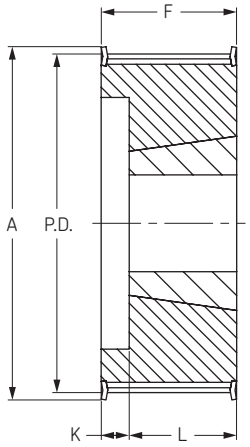

Тип 4F

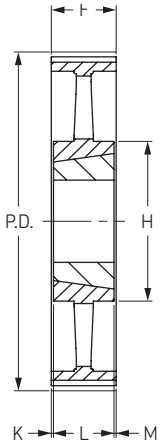

Тип 8

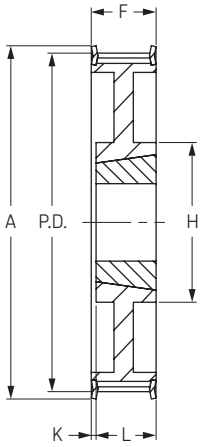

Тип 13F

H 150

для ширины ремня 38,1 мм

Количество зубьев	Диаметр			Тип	Номер втулки	Диаметр отверстия		Размеры					Масса без втулки	Обозначение
	P.D.	O.D.	A			Мин	Макс	H	F	K	L	M	кг	
14	56,60	55,23	63	4F	1108	0,375	28	-	45	23	22	-	0,50	**PHP 14H150TB**
16	64,67	63,3	71	4F	1108	0,375	28	-	45	23	22	-	0,60	**PHP 16H150TB**
18	72,77	71,4	79	4F	1210	0,625	32	-	45	20	25	-	0,69	**PHP 18H150TB**
19	76,81	75,44	83	4F	1210	0,625	32	-	45	20	25	-	0,86	**PHP 19H150TB**
20	80,85	79,48	87	4F	1210	0,625	32	-	45	20	25	-	0,98	**PHP 20H150TB**
21	84,89	83,52	91	4F	1210	0,625	32	-	45	20	25	-	0,98	**PHP 21H150TB**
22	88,94	87,57	95	4F	1210	0,625	32	-	45	20	25	-	1,10	**PHP 22H150TB**
23	92,98	91,61	98	4F	1610	0,500	42	-	45	20	25	-	1,16	**PHP 23H150TB**
24	97,02	95,65	103	4F	1610	0,500	42	-	45	20	25	-	1,22	**PHP 24H150TB**
25	101,06	99,69	107	4F	1610	0,500	42	-	45	20	25	-	1,37	**PHP 25H150TB**
26	105,11	103,74	111	4F	1610	0,500	42	-	45	20	25	-	1,51	**PHP 26H150TB**
27	109,15	107,78	115	4F	1610	0,500	42	-	45	20	25	-	1,67	**PHP 27H150TB**
28	113,19	111,82	119	4F	1610	0,500	42	-	45	20	25	-	1,77	**PHP 28H150TB**
30	121,28	119,91	127	4F	1610	0,500	42	-	45	20	25	-	2,05	**PHP 30H150TB**
32	129,36	127,99	135	13F	1610	0,500	42	92	45	20	25	-	2,07	**PHP 32H150TB**
36	145,53	144,16	151	13F	1610	0,500	42	92	45	20	25	-	2,76	**PHP 36H150TB**
40	161,70	160,33	168	13F	1610	0,500	42	92	45	20	25	-	3,34	**PHP 40H150TB**
44	177,87	176,5	184	13F	2012	0,750	50	106	45	13	32	-	5,19	**PHP 44H150TB**
48	194,34	192,97	200	13F	2012	0,750	50	106	45	13	32	-	5,70	**PHP 48H150TB**
60	242,55	241,18	-	8	2012	0,750	50	106	46	7	32	7	6,81	**PHP 60H150TB**
72	291,06	289,69	-	8	2012	0,750	50	106	46	7	32	7	7,79	**PHP 72H150TB**
84	339,57	338,2	-	8	2012	0,750	50	111	46	7	32	7	9,15	**PHP 84H150TB**
96	388,08	386,71	-	8	2517	0,750	60	124	46	0,5	45	0,5	13,00	**PHP 96H150TB**
120	485,10	483,73	-	8	2517	0,750	60	124	46	0,5	45	0,5	16,80	**PHP 120H150TB**

Размеры даны в мм, если не указано иное

Зубчатые шкивы

Профиль H
с конической втулкой

Шаг ½” (12,7 мм)

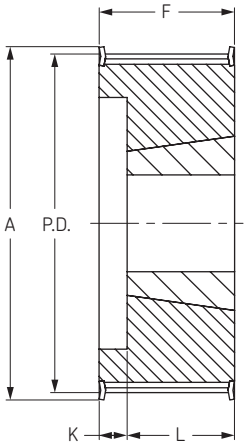

Тип 4F

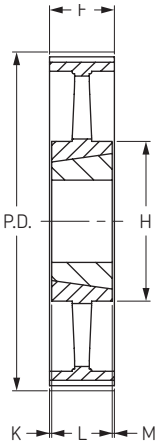

Тип 8

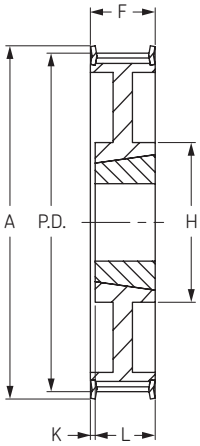

Тип 13F

H 200

для ширины ремня 50,8 мм

Количество зубьев	Диаметр			Тип	Номер втулки	Диаметр отверстия		Размеры				Масса без втулки	Обозначение
	P.D.	O.D.	A			Мин	Макс	F	K	L	M	кг	
16	64,57	63,2	71	4F	1108	0,375	28	58	36	22	-	0,80	**PHP 16H200TB**
18	72,77	71,4	79	4F	1210	0,625	32	58	33	25	-	0,91	**PHP 18H200TB**
19	76,81	75,44	83	4F	1210	0,625	32	58	33	25	-	1,05	**PHP 19H200TB**
20	80,85	79,48	87	4F	1610	0,500	42	58	33	25	-	0,92	**PHP 20H200TB**
21	84,89	83,52	91	4F	1610	0,500	42	58	33	25	-	1,04	**PHP 21H200TB**
22	88,94	87,57	95	4F	1610	0,500	42	58	33	25	-	1,18	**PHP 22H200TB**
23	92,98	91,61	98	4F	1610	0,500	42	58	33	25	-	1,28	**PHP 23H200TB**
24	97,02	95,65	103	4F	1610	0,500	42	58	33	25	-	1,37	**PHP 24H200TB**
25	101,06	99,69	107	4F	1610	0,500	42	58	33	25	-	1,59	**PHP 25H200TB**
26	105,11	103,74	111	4F	1610	0,500	42	58	33	25	-	1,63	**PHP 26H200TB**
27	109,15	107,78	115	4F	1610	0,500	42	58	33	25	-	1,98	**PHP 27H200TB**
28	113,19	111,82	119	4F	1610	0,500	42	58	33	25	-	1,92	**PHP 28H200TB**
30	121,28	119,91	127	4F	1610	0,500	42	58	33	25	-	2,24	**PHP 30H200TB**
32	129,36	127,99	135	4F	2012	0,750	50	58	26	32	-	2,87	**PHP 32H200TB**
36	145,53	144,16	151	13F	2012	0,750	50	58	26	32	-	3,42	**PHP 36H200TB**
40	161,70	160,33	168	13F	2012	0,750	50	58	26	32	-	4,39	**PHP 40H200TB**
44	177,87	176,5	184	13F	2012	0,750	50	58	26	32	-	5,89	**PHP 44H200TB**
48	194,04	192,67	200	13F	2517	0,750	60	58	13	45	-	7,00	**PHP 48H200TB**
60	242,55	241,18	-	8	2517	0,750	60	60	7,5	45	7,5	8,88	**PHP 60H200TB**
72	291,06	289,69	-	8	2517	0,750	60	60	7,5	45	7,5	9,05	**PHP 72H200TB**
84	339,57	338,2	-	8	2517	0,750	60	60	7,5	45	7,5	10,66	**PHP 84H200TB**
96	388,08	386,71	-	8	2517	0,750	60	60	7,5	45	7,5	15,28	**PHP 96H200TB**
120	485,10	483,73	-	8	2517	0,750	60	60	7,5	45	7,5	20,16	**PHP 120H200TB**

Размеры даны в мм, если не указано иное

Зубчатые шкивы

Профиль H
с конической втулкой

Шаг 1/2” (12,7 мм)

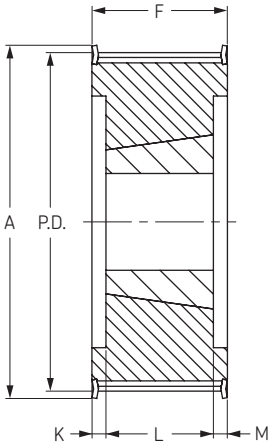

Тип 6F

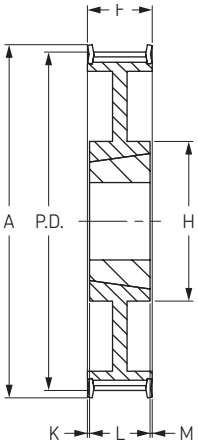

Тип 7F

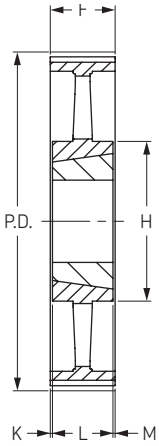

Тип 8

H 300

для ширины ремня 76,2 мм

Количество зубьев	Диаметр			Тип	Номер втулки	Диаметр отверстия		Размеры					Масса без втулки	Обозначение
	P.D.	O.D.	A			Мин	Макс	H	F	K	L	M	кг	
18	72,77	71,4	83	6F	1215	0,625	32	-	84	23,0	38	23,0	1,10	**PHP 18H300TB**
20	80,85	79,48	87	6F	1615	0,500	42	-	84	23,0	38	23,0	1,25	**PHP 20H300TB**
21	84,89	83,52	91	6F	1615	0,500	42	-	84	23,0	38	23,0	1,56	**PHP 21H300TB**
22	88,94	87,57	94	6F	1615	0,500	42	-	84	23,0	38	23,0	1,75	**PHP 22H300TB**
23	92,98	91,61	98	6F	1615	0,500	42	-	84	23,0	38	23,0	1,93	**PHP 23H300TB**
24	97,02	95,65	103	6F	1615	0,500	42	-	84	23,0	38	23,0	2,14	**PHP 24H300TB**
25	101,06	99,69	107	6F	1615	0,500	42	-	84	23,0	38	23,0	2,21	**PHP 25H300TB**
26	105,11	103,74	111	6F	1615	0,500	42	-	84	23,0	38	23,0	2,65	**PHP 26H300TB**
27	109,15	107,78	115	6F	2012	0,750	50	-	84	26,0	32	26,0	2,49	**PHP 27H300TB**
28	113,19	111,82	119	6F	2012	0,750	50	-	84	26,0	32	26,0	2,88	**PHP 28H300TB**
30	121,28	119,91	127	6F	2012	0,750	50	-	84	26,0	32	26,0	3,44	**PHP 30H300TB**
32	129,36	127,99	135	6F	2517	0,750	60	-	84	19,5	45	19,5	3,51	**PHP 32H300TB**
36	145,53	144,16	151	6F	2517	0,750	60	-	84	19,5	45	19,5	4,43	**PHP 36H300TB**
40	161,70	160,33	168	6F	2517	0,750	60	-	84	19,5	45	19,5	6,10	**PHP 40H300TB**
44	177,87	176,5	184	7F	2517	0,750	60	124	86	20,5	45	20,5	7,55	**PHP 44H300TB**
48	194,04	192,67	200	7F	2517	0,750	60	124	86	20,5	45	20,5	8,99	**PHP 48H300TB**
60	242,55	241,18	-	8	2517	0,750	60	124	86	20,5	45	20,5	11,06	**PHP 60H300TB**
72	291,06	289,69	-	8	2517	0,750	60	124	86	20,5	45	20,5	12,66	**PHP 72H300TB**
84	339,57	338,2	-	8	2517	0,750	60	124	86	20,5	45	20,5	14,50	**PHP 84H300TB**
96	388,08	386,71	-	8	3030	1,250	75	155	86	5	76	5	16,20	**PHP 96H300TB**
120	485,10	483,73	-	8	3030	1,250	75	155	86	5	76	5	20,80	**PHP 120H300TB**

Размеры даны в мм, если не указано иное

Зубчатые шкивы

Профиль XH
с конической втулкой

Шаг 7/8” (22,225 мм)

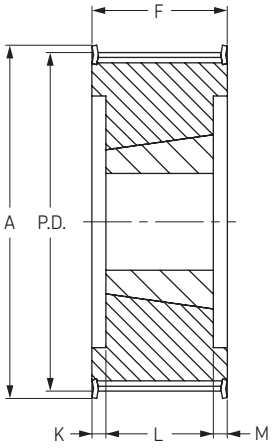

Тип 6F

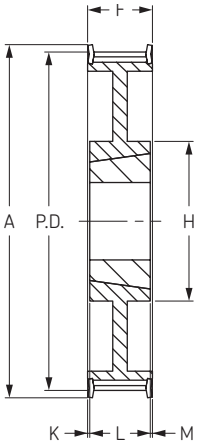

Тип 7F

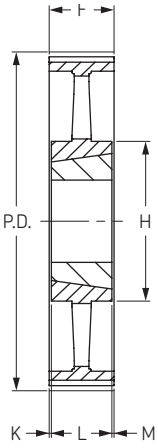

Тип 8

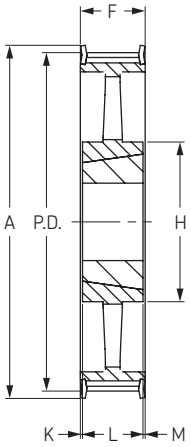

Тип 8F

XH 200

для ширины ремня 50,8 мм

Количество зубьев	Диаметр			Тип	Номер втулки	Диаметр отверстия		Размеры			Масса без втулки	Обозначение
	P.D.	O.D.	A			Мин	Макс	H	F	L	кг	
18	127,34	124,54	141	6F	2012	14	50	-	65,1	32	2,60	**PHP 18XH200TB**
19	134,41	131,61	146	6F	2012	14	50	-	65,1	32	3,10	**PHP 19XH200TB**
20	141,49	138,69	155	6F	2012	14	50	-	65,1	32	3,60	**PHP 20XH200TB**
21	148,56	145,76	169	6F	2517	16	60	-	65,1	45	4,20	**PHP 21XH200TB**
22	155,64	152,84	169	6F	2517	16	60	-	65,1	45	4,80	**PHP 22XH200TB**
24	169,79	166,99	183	6F	2517	16	60	-	65,1	45	6,10	**PHP 24XH200TB**
25	176,86	174,06	198	6F	2517	16	60	-	65,1	45	6,80	**PHP 25XH200TB**
26	183,93	181,13	198	6F	2517	16	60	-	65,1	45	7,40	**PHP 26XH200TB**
27	191,01	188,21	212	7F	2517	16	60	134	65,1	45	8,20	**PHP 27XH200TB**
28	198,09	195,29	212	7F	2517	16	60	134	65,1	45	9,00	**PHP 28XH200TB**
30	212,23	209,43	226	7F	2517	16	60	134	65,1	45	9,60	**PHP 30XH200TB**
32	226,38	223,58	240	7F	2517	16	60	134	65,1	45	9,80	**PHP 32XH200TB**
36	254,64	251,84	267	8F	2517	16	60	134	65,1	45	11,60	**PHP 36XH200TB**
40	282,98	280,18	-	8	2517	16	60	134	65,1	45	13,30	**PHP 40XH200TB**
48	339,57	336,77	-	8	3020	25	75	165	65,1	51	19,00	**PHP 48XH200TB**
60	424,47	421,67	-	8	3020	25	75	165	65,1	51	22,00	**PHP 60XH200TB**

Размеры даны в мм, если не указано иное

Зубчатые шкивы

Профиль XH
с конической втулкой

Шаг 7/8” (22,225 мм)

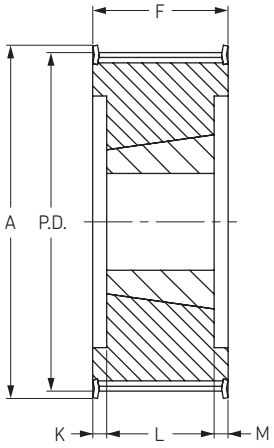

Тип 6F

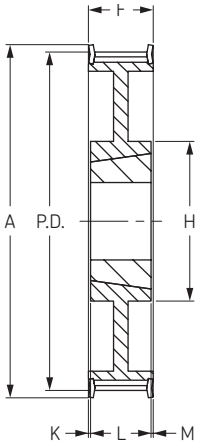

Тип 7F

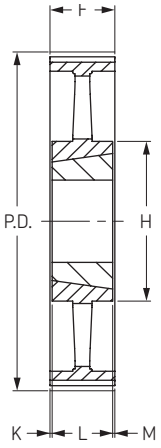

Тип 8

XH 300

для ширины ремня 76,2 мм

Количество зубьев	Диаметр			Тип	Номер втулки	Диаметр отверстия		Размеры			Масса без втулки	Обозначение
	P.D.	O.D.	A			Мин	Макс	H	F	L	кг	
18	127,34	124,54	141	6F	2012	16	60	-	92,1	45	3,70	**PHP 18XH300TB**
19	134,41	131,61	146	6F	2517	16	60	-	92,1	45	4,20	**PHP 19XH300TB**
20	141,49	138,69	155	6F	2517	16	60	-	92,1	45	4,70	**PHP 20XH300TB**
21	148,56	145,76	169	6F	2517	16	60	-	92,1	45	5,40	**PHP 21XH300TB**
22	155,64	152,84	169	6F	2517	16	60	-	92,1	45	6,00	**PHP 22XH300TB**
24	169,79	166,99	183	6F	2517	16	60	-	92,1	45	7,60	**PHP 24XH300TB**
25	176,86	174,06	198	6F	2517	16	60	-	92,1	45	8,70	**PHP 25XH300TB**
26	183,93	181,13	198	6F	2517	16	60	-	92,1	45	9,80	**PHP 26XH300TB**
27	191,01	188,21	212	6F	2517	16	60	-	92,1	45	10,70	**PHP 27XH300TB**
28	198,09	195,29	212	7F	2517	16	60	134	92,1	45	11,60	**PHP 28XH300TB**
30	212,23	209,43	226	7F	2517	16	60	134	92,1	45	11,90	**PHP 30XH300TB**
32	226,38	223,58	240	7F	3020	25	75	165	92,1	51	13,80	**PHP 32XH300TB**
36	254,64	251,84	267	7F	3020	25	75	165	92,1	51	16,70	**PHP 36XH300TB**
40	282,98	280,18	-	8	3020	25	75	165	92,1	51	19,50	**PHP 40XH300TB**
48	339,57	336,77	-	8	3020	25	75	165	92,1	51	27,00	**PHP 48XH300TB**
60	424,47	421,67	-	8	3535	30	100	184	92,1	89	28,00	**PHP 60XH300TB**

XH 400

для ширины ремня 101,6 мм

Количество зубьев	Диаметр			Тип	Номер втулки	Диаметр отверстия		Размеры			Масса без втулки	Обозначение
	P.D.	O.D.	A			Мин	Макс	H	F	L	кг	
18	127,34	124,54	141	6F	2012	16	60	-	92,1	45	5,00	**PHP 18XH400TB**
19	134,41	131,61	146	6F	2517	16	60	-	92,1	45	5,50	**PHP 19XH400TB**
20	141,49	138,69	155	6F	2517	16	60	-	92,1	45	6,00	**PHP 20XH400TB**
21	148,56	145,76	169	6F	2517	16	60	-	92,1	45	6,60	**PHP 21XH400TB**
22	155,64	152,84	169	6F	2517	16	60	-	92,1	45	7,20	**PHP 22XH400TB**
24	169,79	166,99	183	6F	3020	25	75	-	92,1	51	8,40	**PHP 24XH400TB**
25	176,86	174,06	198	6F	3020	25	75	-	92,1	51	9,40	**PHP 25XH400TB**
26	183,93	181,13	198	6F	3020	25	75	-	92,1	51	10,30	**PHP 26XH400TB**
27	191,01	188,21	212	6F	3020	25	75	-	92,1	51	11,30	**PHP 27XH400TB**
28	198,09	195,29	212	6F	3020	25	75	-	92,1	51	12,30	**PHP 28XH400TB**
30	212,23	209,43	226	6F	3020	25	75	-	92,1	51	14,30	**PHP 30XH400TB**
32	226,38	223,58	240	7F	3020	25	75	165	92,1	51	19,90	**PHP 32XH400TB**
36	254,64	251,84	267	7F	3020	25	75	165	92,1	51	22,30	**PHP 36XH400TB**
40	282,98	280,18	-	8	3020	25	75	165	92,1	51	24,60	**PHP 40XH400TB**
48	339,57	336,77	-	8	3535	30	100	184	92,1	89	30,00	**PHP 48XH400TB**
60	424,47	421,67	-	8	3535	30	100	184	92,1	89	40,00	**PHP 60XH400TB**

Размеры даны в мм, если не указано иное

Зубчатые шкивы

Профиль T 2.5
с “черновым” отверстием

Шаг 2.5 мм

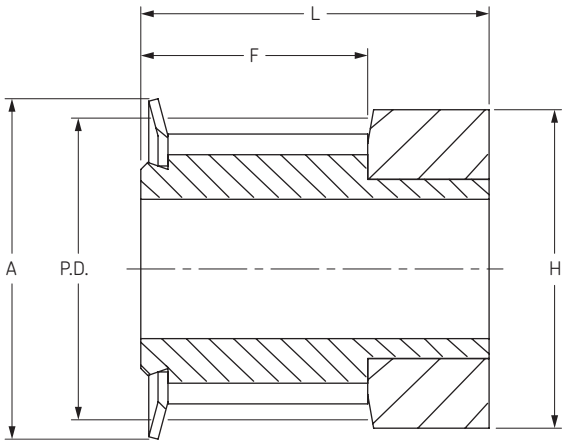

Тип 0F

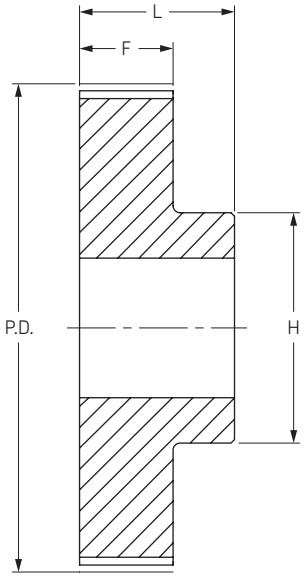

Тип 1

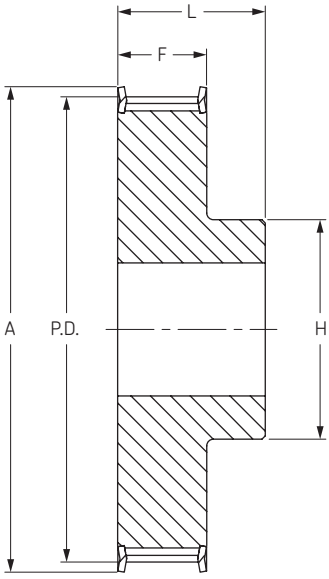

Тип 1F

Ширина ремня 4 & 6 мм

Количество зубьев	Диаметр			Тип	Диаметр отверстия		Размеры			Масса	Обозначение
	P.D.	O.D.	A		Мин	Макс	F	H	L	кг	
10	7,96	7,45	10	0F	-	3	10	10	16	0,001	**PHP 16-T2.5-10RSB**
11	8,75	8,25	12	0F	-	3	10	11	16	0,002	**PHP 16-T2.5-11RSB**
12	9,54	9,00	13	0F	-	4	10	13	16	0,003	**PHP 16-T2.5-12RSB**
13	10,35	9,95	14	0F	-	4	10	14	16	0,004	**PHP 16-T2.5-13RSB**
14	11,14	10,60	15	0F	-	5	10	15	16	0,004	**PHP 16-T2.5-14RSB**
15	11,94	11,40	15	0F	-	6	10	15	16	0,005	**PHP 16-T2.5-15RSB**
16	12,73	12,20	16	0F	-	7	10	16	16	0,005	**PHP 16-T2.5-16RSB**
17	13,53	13,00	17	0F	4	7	10	16	16	0,006	**PHP 16-T2.5-17RSB**
18	14,32	13,80	18	1F	4	7	10	10	16	0,006	**PHP 16-T2.5-18RSB**
19	15,12	14,60	18	1F	4	7	10	10	16	0,007	**PHP 16-T2.5-19RSB**
20	15,92	15,40	20	1F	4	7	10	11	16	0,008	**PHP 16-T2.5-20RSB**
21	16,71	16,20	20	1F	4	7	10	11	16	0,009	**PHP 16-T2.5-21RSB**
22	17,51	17,00	23	1F	4	7	10	10	16	0,009	**PHP 16-T2.5-22RSB**
23	18,30	17,80	23	1F	4	8	10	12	16	0,010	**PHP 16-T2.5-23RSB**
24	19,10	18,55	23	1F	4	8	10	12	16	0,012	**PHP 16-T2.5-24RSB**
25	19,89	19,35	23	1F	4	9	10	13	16	0,013	**PHP 16-T2.5-25RSB**
26	20,69	20,15	25	1F	4	9	10	14	16	0,014	**PHP 16-T2.5-26RSB**
27	21,49	20,90	25	1F	4	9	10	14	16	0,015	**PHP 16-T2.5-27RSB**
28	22,28	21,75	25	1F	4	9	10	14	16	0,016	**PHP 16-T2.5-28RSB**
30	23,87	23,35	28	1F	6	10	10	16	16	0,018	**PHP 16-T2.5-30RSB**
32	25,46	24,95	32	1F	6	10	10	16	16	0,020	**PHP 16-T2.5-32RSB**
35	27,85	27,35	36	1F	6	10	10	18	16	0,024	**PHP 16-T2.5-35RSB**
36	28,65	28,10	36	1F	6	13	10	20	16	0,026	**PHP 16-T2.5-36RSB**
38	30,24	39,70	38	1F	6	13	10	22	16	0,029	**PHP 16-T2.5-38RSB**
40	31,83	31,30	38	1F	6	13	10	22	16	0,032	**PHP 16-T2.5-40RSB**
42	33,42	32,90	42	1F	6	15	10	24	16	0,036	**PHP 16-T2.5-42RSB**
44	35,01	34,50	-	1	6	15	10	24	16	0,040	**PHP 16-T2.5-44RSB**
45	35,81	35,30	-	1	6	17	10	26	16	0,044	**PHP 16-T2.5-45RSB**
48	38,20	37,70	-	1	6	17	10	26	16	0,048	**PHP 16-T2.5-48RSB**
54	42,97	42,45	-	1	8	19	10	30	16	0,056	**PHP 16-T2.5-54RSB**
57	45,36	44,85	-	1	8	19	10	32	16	0,064	**PHP 16-T2.5-57RSB**
60	47,75	47,25	-	1	8	22	10	34	16	0,073	**PHP 16-T2.5-60RSB**

Размеры даны в мм, если не указано иначе

Зубчатые шкивы

Профиль T 2.5
с “черновым” отверстием

Шаг 2.5 мм

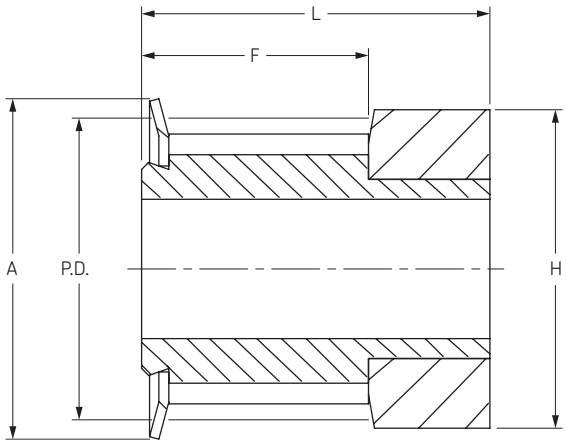

Тип 0F

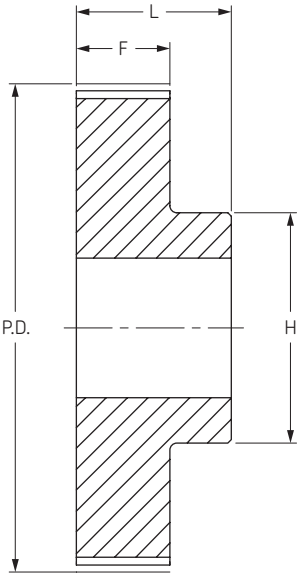

Тип 1

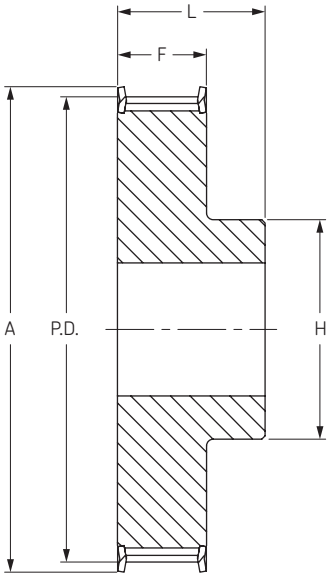

Тип 1F

Ширина ремня 10 мм

Количество зубьев	Диаметр			Тип	Диаметр отверстия		Размеры			Масса	Обозначение
	P.D.	O.D.	A		Мин	Макс	F	H	L	кг	
10	7,96	7,45	10	0F	3	3	14	10	20	0,012	**PHP 20-T2.5-10RSB**
11	8,75	8,25	12	0F	3	3	14	11	20	0,014	**PHP 20-T2.5-11RSB**
12	9,55	9,00	13	0F	3	4	14	13	20	0,016	**PHP 20-T2.5-12RSB**
13	10,35	9,95	14	0F	3	4	14	14	20	0,018	**PHP 20-T2.5-13RSB**
14	11,14	10,60	14	0F	3	5	14	15	20	0,019	**PHP 20-T2.5-14RSB**
15	11,94	11,40	15	0F	3	6	14	15	20	0,021	**PHP 20-T2.5-15RSB**
16	12,73	12,20	16	0F	4	7	14	16	20	0,025	**PHP 20-T2.5-16RSB**
17	13,53	13,00	17	1F	4	7	14	16	20	0,022	**PHP 20-T2.5-17RSB**
18	14,32	13,80	17	1F	4	7	14	10	20	0,031	**PHP 20-T2.5-18RSB**
19	15,12	14,60	18	1F	4	7	14	10	20	0,036	**PHP 20-T2.5-19RSB**
20	15,92	15,40	19	1F	4	7	14	11	20	0,038	**PHP 20-T2.5-20RSB**
21	16,71	16,20	20	1F	4	7	14	11	20	0,042	**PHP 20-T2.5-21RSB**
22	17,60	17,00	22	1F	4	7	14	11	20	0,046	**PHP 20-T2.5-22RSB**
23	18,30	17,80	22	1F	4	8	14	12	20	0,050	**PHP 20-T2.5-23RSB**
24	19,10	18,55	22	1F	4	8	14	12	20	0,054	**PHP 20-T2.5-24RSB**
25	19,89	19,35	24	1F	4	9	14	13	20	0,058	**PHP 20-T2.5-25RSB**
26	20,75	20,15	26	1F	4	9	14	14	20	0,062	**PHP 20-T2.5-26RSB**
27	21,49	20,90	26	1F	4	9	14	14	20	0,064	**PHP 20-T2.5-27RSB**
28	22,35	21,75	26	1F	4	9	14	14	20	0,071	**PHP 20-T2.5-28RSB**
30	23,87	23,35	28	1F	6	10	14	16	20	0,075	**PHP 20-T2.5-30RSB**
32	25,47	24,95	28	1F	6	10	14	16	20	0,088	**PHP 20-T2.5-32RSB**
35	27,85	27,35	32	1F	6	10	14	18	20	0,108	**PHP 20-T2.5-35RSB**
36	28,65	28,10	32	1F	6	13	14	20	20	0,114	**PHP 20-T2.5-36RSB**
38	30,24	39,70	34	1F	6	13	14	22	20	0,126	**PHP 20-T2.5-38RSB**
40	31,83	31,30	35	1F	6	13	14	22	20	0,138	**PHP 20-T2.5-40RSB**
42	33,42	32,90	-	1	6	15	14	24	20	0,180	**PHP 20-T2.5-42RSB**
44	35,01	34,50	-	1	6	15	14	24	20	0,185	**PHP 20-T2.5-44RSB**
45	35,81	35,30	-	1	6	17	14	26	20	0,189	**PHP 20-T2.5-45RSB**
48	38,20	37,70	-	1	6	17	14	26	20	0,200	**PHP 20-T2.5-48RSB**
54	42,97	42,45	-	1	8	19	14	30	20	0,254	**PHP 20-T2.5-54RSB**
57	45,36	44,85	-	1	8	19	14	32	20	0,280	**PHP 20-T2.5-57RSB**
60	47,75	47,25	-	1	8	22	14	34	20	0,307	**PHP 20-T2.5-60RSB**

Размеры даны в мм, если не указано иначе

Зубчатые шкивы

Профиль T 5
с “черновым” отверстием

Шаг 5 мм

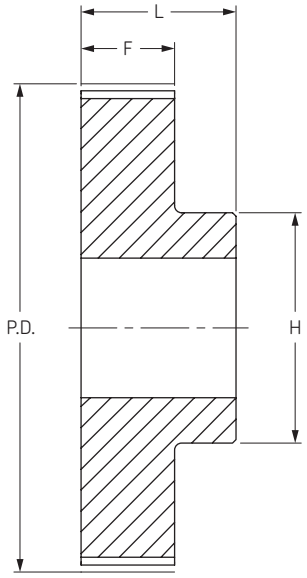

Тип 1

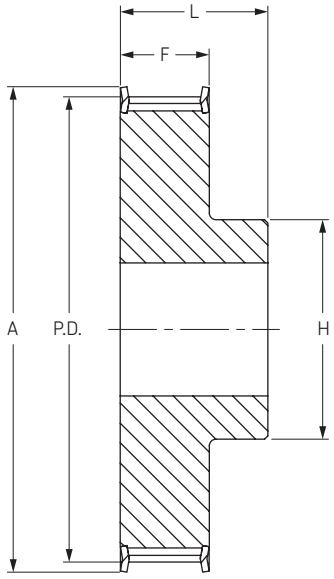

Тип 1F

Ширина ремня 10 мм

Количество зубьев	Диаметр			Тип	Диаметр отверстия		Размеры			Масса	Обозначение
	P.D.	O.D.	A		Мин	Макс	F	H	L	кг	
10	15,92	15,05	20	1F	4	5	15	8	21	0,012	**PHP 21-T5-10RSB**
11	17,51	16,65	22	1F	4	6	15	10	21	0,014	**PHP 21-T5-11RSB**
12	19,10	18,25	23	1F	4	7	15	12	21	0,016	**PHP 21-T5-12RSB**
13	20,69	19,85	25	1F	6	8	15	13	21	0,018	**PHP 21-T5-13RSB**
14	22,29	21,45	26	1F	6	9	15	14	21	0,019	**PHP 21-T5-14RSB**
15	23,88	23,05	28	1F	6	10	15	16	21	0,021	**PHP 21-T5-15RSB**
16	25,47	24,60	30	1F	6	11	15	18	21	0,025	**PHP 21-T5-16RSB**
17	27,06	26,20	32	1F	6	12	15	19	21	0,028	**PHP 21-T5-17RSB**
18	28,65	27,80	32	1F	6	13	15	20	21	0,031	**PHP 21-T5-18RSB**
19	30,25	29,40	36	1F	6	14	15	22	21	0,036	**PHP 21-T5-19RSB**
20	31,83	31,00	36	1F	6	15	15	24	21	0,038	**PHP 21-T5-20RSB**
21	33,42	32,55	38	1F	6	15	15	24	21	0,042	**PHP 21-T5-21RSB**
22	35,01	34,15	38	1F	6	15	15	24	21	0,046	**PHP 21-T5-22RSB**
23	36,61	35,75	42	1F	6	16	15	25	21	0,050	**PHP 21-T5-23RSB**
24	38,21	37,40	44	1F	6	17	15	26	21	0,054	**PHP 21-T5-24RSB**
25	39,80	38,95	44	1F	6	17	15	26	21	0,058	**PHP 21-T5-25RSB**
26	41,45	40,60	44	1F	6	17	15	26	21	0,062	**PHP 21-T5-26RSB**
27	42,98	42,20	48	1F	8	19	15	30	21	0,063	**PHP 21-T5-27RSB**
28	44,56	43,75	48	1F	8	20	15	32	21	0,064	**PHP 21-T5-28RSB**
30	47,76	46,95	51	1F	8	22	15	34	21	0,075	**PHP 21-T5-30RSB**
32	50,94	50,10	54	1F	8	24	15	38	21	0,088	**PHP 21-T5-32RSB**
35	55,70	54,85	59	1F	8	24	15	38	21	0,101	**PHP 21-T5-35RSB**
36	57,31	56,45	63	1F	8	24	15	38	21	0,114	**PHP 21-T5-36RSB**
38	60,48	59,65	66	1F	8	26	15	40	21	0,126	**PHP 21-T5-38RSB**
40	63,66	62,85	66	1F	8	26	15	40	21	0,138	**PHP 21-T5-40RSB**
42	66,84	66,00	71	1F	8	26	15	40	21	0,180	**PHP 21-T5-42RSB**
44	70,20	69,35	-	1	8	29	15	45	21	0,185	**PHP 21-T5-44RSB**
45	71,62	70,80	-	1	8	31	15	45	21	0,187	**PHP 21-T5-45RSB**
48	76,39	75,55	-	1	8	32	15	50	21	0,200	**PHP 21-T5-48RSB**
54	85,94	85,10	-	1	8	35	15	55	21	0,235	**PHP 21-T5-54RSB**
57	90,72	89,90	-	1	8	38	15	60	21	0,270	**PHP 21-T5-57RSB**
60	95,49	94,65	-	1	8	42	15	65	21	0,307	**PHP 21-T5-60RSB**

Размеры даны в мм, если не указано иначе

Зубчатые шкивы

Профиль T 5
с "черновым" отверстием

Шаг 5 мм

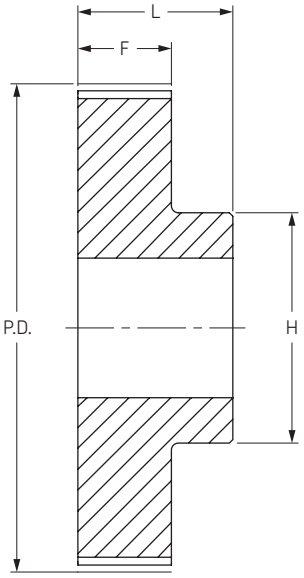

Тип 1

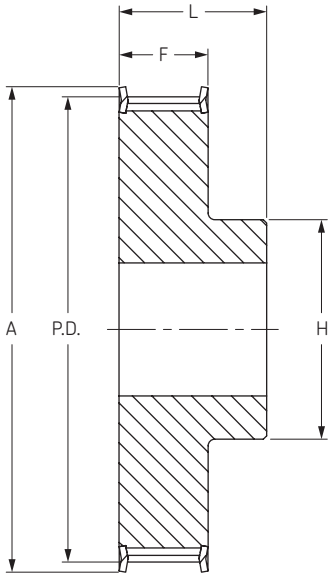

Тип 1F

Ширина ремня 16 мм

Количество зубьев	Диаметр			Тип	Диаметр отверстия		Размеры			Масса	Обозначение
	P.D.	O.D.	A		Мин	Макс	F	H	L	кг	
10	15,92	15,05	20	1F	4	5	21	8	27	0,016	**PHP 27-T5-10RSB**
11	17,51	16,65	22	1F	4	6	21	10	27	0,019	**PHP 27-T5-11RSB**
12	19,10	18,25	23	1F	4	7	21	12	27	0,022	**PHP 27-T5-12RSB**
13	20,69	19,85	25	1F	6	8	21	13	27	0,024	**PHP 27-T5-13RSB**
14	22,29	21,45	26	1F	6	9	21	14	27	0,026	**PHP 27-T5-14RSB**
15	23,88	23,05	28	1F	6	10	21	16	27	0,029	**PHP 27-T5-15RSB**
16	25,47	24,60	32	1F	6	11	21	18	27	0,035	**PHP 27-T5-16RSB**
17	27,06	26,20	32	1F	6	12	21	19	27	0,043	**PHP 27-T5-17RSB**
18	28,65	27,80	33	1F	6	13	21	20	27	0,046	**PHP 27-T5-18RSB**
19	30,25	29,40	36	1F	6	14	21	22	27	0,049	**PHP 27-T5-19RSB**
20	31,83	31,00	36	1F	6	15	21	24	27	0,053	**PHP 27-T5-20RSB**
21	33,42	32,55	38	1F	6	15	21	24	27	0,053	**PHP 27-T5-21RSB**
22	35,01	34,15	38	1F	6	15	21	24	27	0,054	**PHP 27-T5-22RSB**
23	36,61	35,75	42	1F	6	16	21	25	27	0,064	**PHP 27-T5-23RSB**
24	38,21	37,40	42	1F	6	17	21	26	27	0,076	**PHP 27-T5-24RSB**
25	39,80	38,95	44	1F	6	17	21	26	27	0,081	**PHP 27-T5-25RSB**
26	41,45	40,60	44	1F	6	17	21	26	27	0,085	**PHP 27-T5-26RSB**
27	42,98	42,20	48	1F	8	19	21	30	27	0,090	**PHP 27-T5-27RSB**
28	44,56	43,75	48	1F	8	20	21	32	27	0,092	**PHP 27-T5-28RSB**
30	47,76	46,95	51	1F	8	22	21	34	27	0,105	**PHP 27-T5-30RSB**
32	50,94	50,10	54	1F	8	24	21	38	27	0,123	**PHP 27-T5-32RSB**
35	55,70	54,85	59	1F	8	24	21	38	27	0,142	**PHP 27-T5-35RSB**
36	57,31	56,45	63	1F	8	24	21	38	27	0,160	**PHP 27-T5-36RSB**
38	60,48	59,65	66	1F	8	26	21	40	27	0,176	**PHP 27-T5-38RSB**
40	63,66	62,85	66	1F	8	26	21	40	27	0,193	**PHP 27-T5-40RSB**
42	66,84	66,00	71	1F	8	26	21	40	27	0,205	**PHP 27-T5-42RSB**
44	70,20	69,35	-	1	8	29	21	45	27	0,228	**PHP 27-T5-44RSB**
45	71,62	70,80	-	1	8	29	21	45	27	0,256	**PHP 27-T5-45RSB**
48	76,39	75,55	-	1	8	32	21	50	27	0,280	**PHP 27-T5-48RSB**
54	85,94	85,10	-	1	8	35	21	55	27	0,330	**PHP 27-T5-54RSB**
57	90,72	89,90	-	1	8	38	21	60	27	0,380	**PHP 27-T5-57RSB**
60	95,49	94,65	-	1	8	42	21	65	27	0,430	**PHP 27-T5-60RSB**

Размеры даны в мм, если не указано иначе

Зубчатые шкивы

Профиль T 5
с “черновым” отверстием

Шаг 5 мм

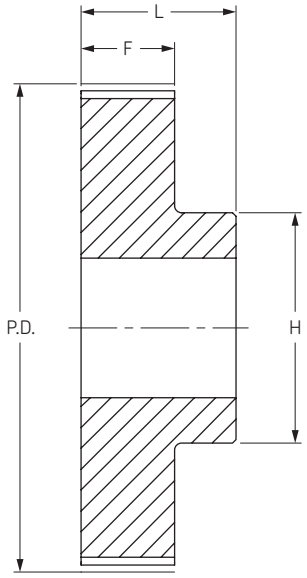

Тип 1

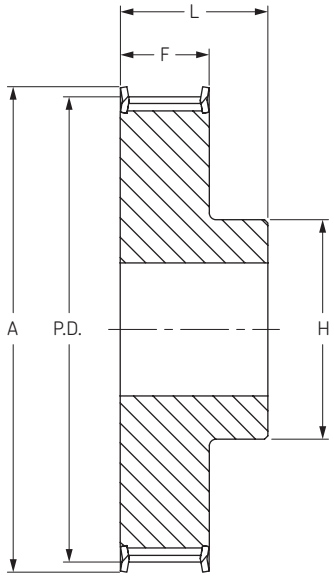

Тип 1F

Ширина ремня 25 мм

Количество зубьев	Диаметр			Тип	Диаметр отверстия		Размеры			Масса	Обозначение
	P.D.	O.D.	A		Мин	Макс	F	H	L	кг	
10	15,92	15,05	20	1F	5	4	30	8	36	0,023	**PHP 36-T5-10RSB**
11	17,51	16,65	22	1F	6	4	30	10	36	0,027	**PHP 36-T5-11RSB**
12	19,10	18,25	23	1F	7	4	30	12	36	0,031	**PHP 36-T5-12RSB**
13	20,69	19,85	25	1F	8	6	30	13	36	0,034	**PHP 36-T5-13RSB**
14	22,29	21,45	26	1F	9	6	30	14	36	0,037	**PHP 36-T5-14RSB**
15	23,88	23,05	28	1F	10	6	30	16	36	0,041	**PHP 36-T5-15RSB**
16	25,47	24,60	32	1F	11	6	30	18	36	0,050	**PHP 36-T5-16RSB**
17	27,06	26,20	32	1F	12	6	30	19	36	0,056	**PHP 36-T5-17RSB**
18	28,65	27,80	32	1F	13	6	30	20	36	0,061	**PHP 36-T5-18RSB**
19	30,25	29,40	36	1F	14	6	30	22	36	0,070	**PHP 36-T5-19RSB**
20	31,83	31,00	36	1F	15	6	30	24	36	0,076	**PHP 36-T5-20RSB**
21	33,42	32,55	38	1F	15	6	30	24	36	0,078	**PHP 36-T5-21RSB**
22	35,01	34,15	38	1F	15	6	30	24	36	0,080	**PHP 36-T5-22RSB**
23	36,61	35,75	42	1F	15	6	30	25	36	0,094	**PHP 36-T5-23RSB**
24	38,21	37,40	42	1F	17	6	30	26	36	0,109	**PHP 36-T5-24RSB**
25	39,80	38,95	44	1F	17	6	30	26	36	0,116	**PHP 36-T5-25RSB**
26	41,45	40,60	44	1F	17	6	30	26	36	0,120	**PHP 36-T5-26RSB**
27	42,98	42,20	48	1F	19	8	30	30	36	0,128	**PHP 36-T5-27RSB**
28	44,56	43,75	48	1F	20	8	30	32	36	0,128	**PHP 36-T5-28RSB**
30	47,76	46,95	51	1F	22	8	30	34	36	0,150	**PHP 36-T5-30RSB**
32	50,94	50,10	54	1F	24	8	30	38	36	0,176	**PHP 36-T5-32RSB**
35	55,70	54,85	59	1F	24	8	30	38	36	0,205	**PHP 36-T5-35RSB**
36	57,31	56,45	63	1F	24	8	30	38	36	0,230	**PHP 36-T5-36RSB**
38	60,48	59,65	66	1F	26	8	30	40	36	0,253	**PHP 36-T5-38RSB**
40	63,66	62,85	66	1F	26	8	30	40	36	0,276	**PHP 36-T5-40RSB**
42	66,84	66,00	71	1F	26	8	30	40	36	0,284	**PHP 36-T5-42RSB**
44	70,20	69,35	-	1	29	8	30	45	36	0,316	**PHP 36-T5-44RSB**
45	71,62	70,80	-	1	29	8	30	45	36	0,358	**PHP 36-T5-45RSB**
48	76,39	75,55	-	1	32	8	30	50	36	0,400	**PHP 36-T5-48RSB**
54	85,94	85,10	-	1	35	8	30	55	36	0,471	**PHP 36-T5-54RSB**
57	90,72	89,90	-	1	38	8	30	60	36	0,542	**PHP 36-T5-57RSB**
60	95,49	94,65	-	1	42	8	30	65	36	0,614	**PHP 36-T5-60RSB**

Размеры даны в мм, если не указано иначе

Зубчатые шкивы

Профиль T 10
с “черновым” отверстием

Шаг 10 мм

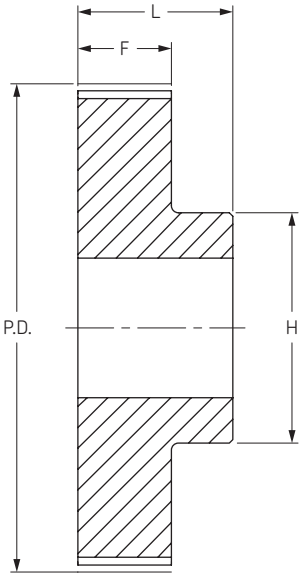

Тип 1

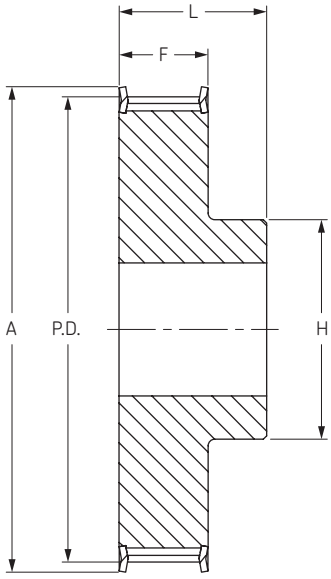

Тип 1F

Ширина ремня 16 мм

Количество зубьев	Диаметр			Тип	Диаметр отверстия		Размеры			Масса	Обозначение
	P.D.	O.D.	A		Мин	Макс	F	H	L	кг	
12	38,20	36,35	42	1F	6	18	21	28	31	0,076	**PHP 31-T10-12RSB**
13	41,38	39,55	44	1F	6	19	21	32	31	0,092	**PHP 31-T10-13RSB**
14	44,56	42,70	48	1F	8	21	21	32	31	0,104	**PHP 31-T10-14RSB**
15	47,75	45,90	51	1F	8	21	21	32	31	0,116	**PHP 31-T10-15RSB**
16	50,93	49,10	54	1F	8	23	21	35	31	0,134	**PHP 31-T10-16RSB**
17	54,11	52,25	58	1F	8	24	21	38	31	0,151	**PHP 31-T10-17RSB**
18	57,29	55,45	60	1F	8	26	21	40	31	0,167	**PHP 31-T10-18RSB**
19	60,48	58,65	66	1F	8	28	21	44	31	0,184	**PHP 31-T10-19RSB**
20	63,66	61,80	66	1F	8	30	21	46	31	0,208	**PHP 31-T10-20RSB**
21	66,85	65,00	71	1F	8	36	21	48	31	0,230	**PHP 31-T10-21RSB**
22	70,03	68,20	75	1F	8	34	21	52	31	0,253	**PHP 31-T10-22RSB**
23	73,21	71,35	77	1F	8	36	21	55	31	0,270	**PHP 31-T10-23RSB**
24	76,39	74,55	83	1F	8	38	21	58	31	0,288	**PHP 31-T10-24RSB**
25	79,58	77,75	83	1F	8	39	21	60	31	0,310	**PHP 31-T10-25RSB**
26	82,76	80,90	87	1F	8	39	21	60	31	0,357	**PHP 31-T10-26RSB**
27	85,95	84,10	91	1F	8	39	21	60	31	0,364	**PHP 31-T10-27RSB**
28	89,25	87,25	93	1F	8	39	21	60	31	0,401	**PHP 31-T10-28RSB**
30	95,49	93,65	99	1F	8	39	21	60	31	0,441	**PHP 31-T10-30RSB**
32	101,86	100,00	106	1F	10	42	21	65	31	0,493	**PHP 31-T10-32RSB**
35	111,41	109,55	115	1F	10	45	21	70	31	0,558	**PHP 31-T10-35RSB**
36	114,59	112,75	119	1F	10	45	21	70	31	0,623	**PHP 31-T10-36RSB**
38	120,96	119,10	125	1F	10	48	21	75	31	0,688	**PHP 31-T10-38RSB**
40	127,32	125,45	131	1F	10	52	21	80	31	0,767	**PHP 31-T10-40RSB**
42	133,69	131,85	-	1	10	52	21	80	31	0,878	**PHP 31-T10-42RSB**
44	140,06	138,20	-	1	10	57	21	88	31	0,993	**PHP 31-T10-44RSB**
45	143,24	141,40	-	1	16	57	21	90	31	1,041	**PHP 31-T10-45RSB**
48	152,78	150,95	-	1	16	62	21	95	31	1,090	**PHP 31-T10-48RSB**
54	171,89	170,05	-	1	16	66	21	100	31	1,296	**PHP 31-T10-54RSB**
57	181,44	179,60	-	1	16	66	21	110	31	1,502	**PHP 31-T10-57RSB**
60	190,98	189,15	-	1	16	72	21	110	31	1,710	**PHP 31-T10-60RSB**

Размеры даны в мм, если не указано иначе

Зубчатые шкивы

Профиль T 10
с “черновым” отверстием

Шаг 10 мм

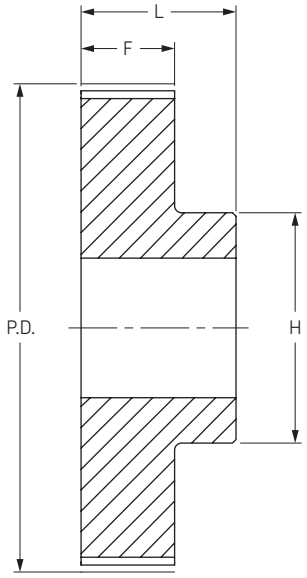

Тип 1

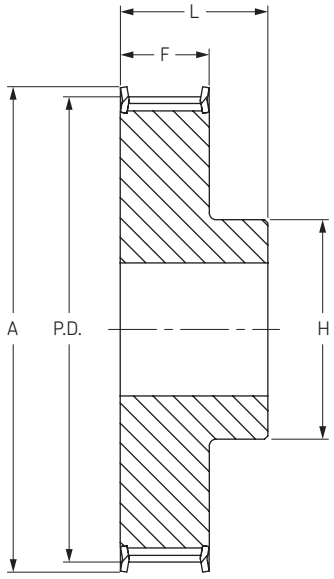

Тип 1F

Ширина ремня 25 мм

Количество зубьев	Диаметр			Тип	Диаметр отверстия		Размеры			Масса	Обозначение
	P.D.	O.D.	A		Мин	Макс	F	H	L	кг	
12	38,20	36,35	42	1F	6	18	30	28	40	0,099	**PHP 40-T10-12RSB**
13	41,38	39,55	44	1F	6	19	30	30	40	0,116	**PHP 40-T10-13RSB**
14	44,56	42,70	48	1F	8	21	30	32	40	0,134	**PHP 40-T10-14RSB**
15	47,75	45,90	51	1F	8	21	30	32	40	0,152	**PHP 40-T10-15RSB**
16	50,93	49,10	54	1F	8	23	30	35	40	0,176	**PHP 40-T10-16RSB**
17	54,11	52,25	58	1F	8	24	30	37	40	0,202	**PHP 40-T10-17RSB**
18	57,29	55,45	60	1F	8	26	30	40	40	0,224	**PHP 40-T10-18RSB**
19	60,48	58,65	66	1F	8	28	30	44	40	0,247	**PHP 40-T10-19RSB**
20	63,66	61,80	66	1F	8	30	30	46	40	0,276	**PHP 40-T10-20RSB**
21	66,85	65,00	71	1F	8	32	30	49	40	0,304	**PHP 40-T10-21RSB**
22	70,03	68,20	75	1F	8	34	30	52	40	0,337	**PHP 40-T10-22RSB**
23	73,21	71,35	77	1F	8	36	30	55	40	0,362	**PHP 40-T10-23RSB**
24	76,39	74,55	83	1F	8	38	30	58	40	0,392	**PHP 40-T10-24RSB**
25	79,58	77,75	83	1F	8	39	30	60	40	0,422	**PHP 40-T10-25RSB**
26	82,76	80,90	87	1F	8	39	30	60	40	0,477	**PHP 40-T10-26RSB**
27	85,95	84,10	91	1F	8	39	30	60	40	0,536	**PHP 40-T10-27RSB**
28	89,25	87,25	93	1F	8	39	30	60	40	0,540	**PHP 40-T10-28RSB**
30	95,49	93,65	99	1F	8	39	30	60	40	0,640	**PHP 40-T10-30RSB**
32	101,86	100,00	106	1F	10	42	30	65	40	0,693	**PHP 40-T10-32RSB**
35	111,41	109,55	115	1F	10	45	30	70	40	0,783	**PHP 40-T10-35RSB**
36	114,59	112,75	119	1F	10	45	30	70	40	0,873	**PHP 40-T10-36RSB**
38	120,96	119,10	125	1F	10	48	30	75	40	0,970	**PHP 40-T10-38RSB**
40	127,32	125,45	131	1F	10	52	30	80	40	1,067	**PHP 40-T10-40RSB**
42	133,69	131,85	-	1	10	52	30	80	40	1,208	**PHP 40-T10-42RSB**
44	140,06	138,20	-	1	10	57	30	88	40	1,350	**PHP 40-T10-44RSB**
45	143,24	141,40	-	1	16	59	30	90	40	1,433	**PHP 40-T10-45RSB**
48	152,78	150,95	-	1	16	62	30	95	40	1,516	**PHP 40-T10-48RSB**
54	171,89	170,05	-	1	16	65	30	100	40	1,790	**PHP 40-T10-54RSB**
57	181,44	179,60	-	1	16	72	30	110	40	2,064	**PHP 40-T10-57RSB**
60	190,98	189,15	-	1	16	72	30	110	40	2,339	**PHP 40-T10-60RSB**

Размеры даны в мм, если не указано иначе

Зубчатые шкивы

Профиль T 10
с “черновым” отверстием

Шаг 10 мм

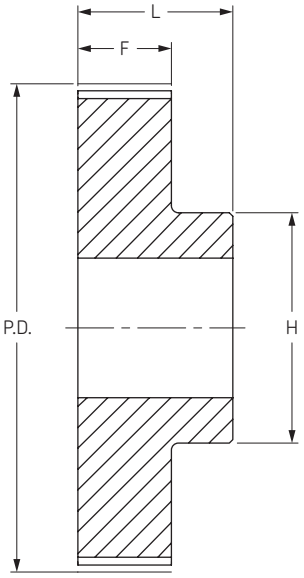

Тип 1

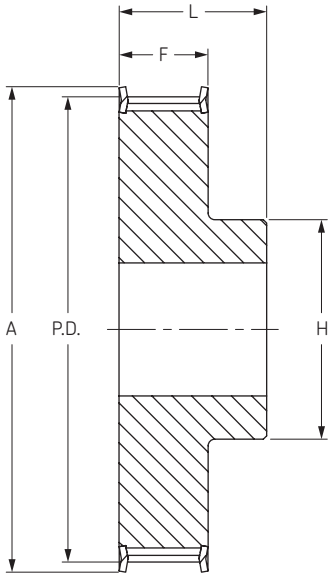

Тип 1F

Ширина ремня 32 мм

Количество зубьев	Диаметр			Тип	Диаметр отверстия		Размеры			Масса	Обозначение
	P.D.	O.D.	A		Мин	Макс	F	H	L	кг	
18	57,30	55,45	60	1F	10	26	37	40	47	0,253	**PHP 47-T10-18RSB**
19	60,48	58,65	66	1F	10	28	37	44	47	0,286	**PHP 47-T10-19RSB**
20	63,66	61,80	66	1F	12	30	37	46	47	0,322	**PHP 47-T10-20RSB**
21	66,85	65,00	71	1F	12	32	37	49	47	0,357	**PHP 47-T10-21RSB**
22	70,03	68,20	75	1F	12	34	37	52	47	0,393	**PHP 47-T10-22RSB**
23	73,21	71,35	77	1F	12	36	37	55	47	0,434	**PHP 47-T10-23RSB**
24	76,39	74,55	83	1F	12	38	37	58	47	0,475	**PHP 47-T10-24RSB**
25	79,58	77,75	83	1F	12	39	37	60	47	0,527	**PHP 47-T10-25RSB**
26	82,76	80,90	87	1F	12	39	37	60	47	0,564	**PHP 47-T10-26RSB**
27	85,94	84,10	91	1F	12	39	37	60	47	0,602	**PHP 47-T10-27RSB**
28	89,13	87,25	93	1F	12	39	37	60	47	0,642	**PHP 47-T10-28RSB**
30	95,49	93,65	99	1F	12	39	37	60	47	0,740	**PHP 47-T10-30RSB**
32	101,86	100,00	106	1F	12	42	37	65	47	0,844	**PHP 47-T10-32RSB**
35	111,41	109,55	115	1F	16	45	37	70	47	0,963	**PHP 47-T10-35RSB**
36	114,59	112,75	119	1F	16	45	37	70	47	1,083	**PHP 47-T10-36RSB**
38	120,96	119,10	125	1F	16	48	37	75	47	1,200	**PHP 47-T10-38RSB**
40	127,32	125,45	131	1F	16	52	37	80	47	1,317	**PHP 47-T10-40RSB**
42	133,69	131,85	-	1	16	52	37	80	47	1,464	**PHP 47-T10-42RSB**
44	140,06	138,20	-	1	16	57	37	88	47	1,611	**PHP 47-T10-44RSB**
45	143,24	141,40	-	1	16	58	37	90	47	1,771	**PHP 47-T10-45RSB**
48	152,79	150,95	-	1	16	62	37	95	47	1,931	**PHP 47-T10-48RSB**
54	171,89	170,05	-	1	16	65	37	100	47	2,288	**PHP 47-T10-54RSB**
57	181,44	179,60	-	1	16	72	37	110	47	2,645	**PHP 47-T10-57RSB**
60	190,99	189,15	-	1	16	72	37	110	47	3,004	**PHP 47-T10-60RSB**

Размеры даны в мм, если не указано иначе

Зубчатые шкивы

Профиль T 10
с “черновым” отверстием

Шаг 10 мм

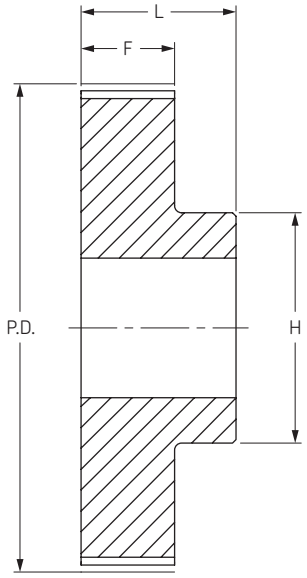

Тип 1

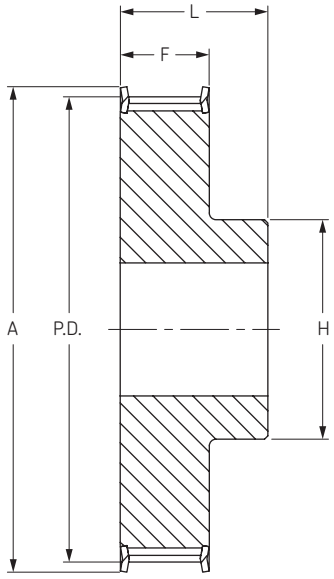

Тип 1F

Ширина ремня 50 мм

Количество зубьев	Диаметр			Тип	Диаметр отверстия		Размеры			Масса	Обозначение
	P.D.	O.D.	A		Мин	Макс	F	H	L	кг	
18	57,30	55,45	60	1F	10	26	56	40	66	0,422	**PHP 66-T10-18RSB**
19	60,48	58,65	66	1F	10	28	56	44	66	0,466	**PHP 66-T10-19RSB**
20	63,66	61,80	66	1F	12	30	56	46	66	0,520	**PHP 66-T10-20RSB**
21	66,85	65,00	71	1F	12	32	56	49	66	0,545	**PHP 66-T10-21RSB**
22	70,03	68,20	75	1F	12	34	56	52	66	0,570	**PHP 66-T10-22RSB**
23	73,21	71,35	77	1F	12	36	56	55	66	0,653	**PHP 66-T10-23RSB**
24	76,39	74,55	83	1F	12	38	56	58	66	0,736	**PHP 66-T10-24RSB**
25	79,58	77,75	83	1F	12	39	56	60	66	0,766	**PHP 66-T10-25RSB**
26	82,76	80,90	87	1F	12	39	56	60	66	0,816	**PHP 66-T10-26RSB**
27	85,94	84,10	91	1F	12	39	56	60	66	0,946	**PHP 66-T10-27RSB**
28	89,13	87,25	93	1F	12	39	56	60	66	0,960	**PHP 66-T10-28RSB**
30	95,49	93,65	99	1F	12	39	56	60	66	1,169	**PHP 66-T10-30RSB**
32	101,86	100,00	106	1F	12	42	56	65	66	1,300	**PHP 66-T10-32RSB**
35	111,41	109,55	115	1F	16	45	56	70	66	1,468	**PHP 66-T10-35RSB**
36	114,59	112,75	119	1F	16	45	56	70	66	1,637	**PHP 66-T10-36RSB**
38	120,96	119,10	125	1F	16	48	56	75	66	1,818	**PHP 66-T10-38RSB**
40	127,32	125,45	131	1F	16	52	56	80	66	1,999	**PHP 66-T10-40RSB**
42	133,69	131,85	-	1	16	57	56	80	66	2,178	**PHP 66-T10-42RSB**
44	140,06	138,20	-	1	16	52	56	88	66	2,357	**PHP 66-T10-44RSB**
45	143,24	141,40	-	1	16	58	56	90	66	2,593	**PHP 66-T10-45RSB**
48	152,79	150,95	-	1	16	62	56	95	66	2,830	**PHP 66-T10-48RSB**
54	171,89	170,05	-	1	16	65	56	100	66	3,342	**PHP 66-T10-54RSB**
57	181,44	179,60	-	1	16	72	56	110	66	3,854	**PHP 66-T10-57RSB**
60	190,99	189,15	-	1	16	72	56	110	66	4,366	**PHP 66-T10-60RSB**

Размеры даны в мм, если не указано иначе

Зубчатые шкивы

Профиль AT 5
с “черновым” отверстием

Шаг 5 мм

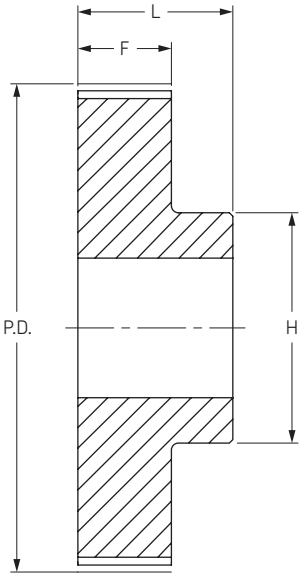

Тип 1

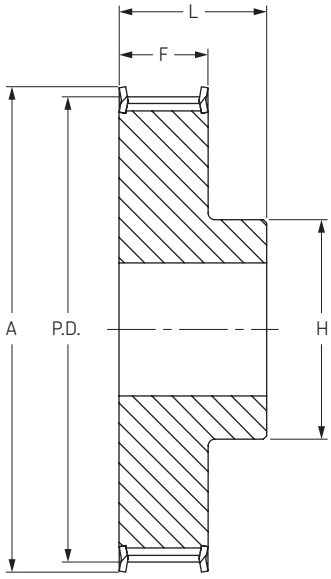

Тип 1F

Ширина ремня 10 мм

Количество зубьев	Диаметр			Тип	Диаметр отверстия		Размеры			Масса	Обозначение
	P.D.	O.D.	A		Мин	Макс	F	H	L	кг	
10	15,92	14,65	20	1F	4	5	15	8	21	0,012	**PHP 21-AT5-10RSB**
12	19,10	17,85	23	1F	4	7	15	12	21	0,016	**PHP 21-AT5-12RSB**
13	20,69	19,45	25	1F	6	8	15	13	21	0,018	**PHP 21-AT5-13RSB**
14	22,29	21,05	26	1F	6	9	15	14	21	0,019	**PHP 21-AT5-14RSB**
15	23,88	22,65	28	1F	6	10	15	16	21	0,021	**PHP 21-AT5-15RSB**
16	25,47	24,20	32	1F	6	11	15	18	21	0,025	**PHP 21-AT5-16RSB**
17	27,06	25,80	32	1F	6	12	15	19	21	0,028	**PHP 21-AT5-17RSB**
18	28,65	27,40	32	1F	6	13	15	20	21	0,031	**PHP 21-AT5-18RSB**
19	30,25	29,00	36	1F	6	14	15	22	21	0,036	**PHP 21-AT5-19RSB**
20	31,83	30,60	36	1F	6	15	15	23	21	0,038	**PHP 21-AT5-20RSB**
21	33,42	32,20	38	1F	6	15	15	24	21	0,042	**PHP 21-AT5-21RSB**
22	35,02	33,85	38	1F	6	15	15	24	21	0,046	**PHP 21-AT5-22RSB**
23	36,61	35,40	42	1F	6	17	15	25	21	0,050	**PHP 21-AT5-23RSB**
24	38,21	37,00	44	1F	6	17	15	26	21	0,054	**PHP 21-AT5-24RSB**
25	39,80	38,60	44	1F	6	17	15	26	21	0,058	**PHP 21-AT5-25RSB**
26	41,38	40,20	44	1F	6	17	15	26	21	0,062	**PHP 21-AT5-26RSB**
27	42,98	41,80	48	1F	8	19	15	30	21	0,064	**PHP 21-AT5-27RSB**
28	44,56	43,35	48	1F	8	20	15	32	21	0,071	**PHP 21-AT5-28RSB**
30	47,76	46,55	51	1F	8	22	15	34	21	0,075	**PHP 21-AT5-30RSB**
32	50,94	49,70	54	1F	8	24	15	38	21	0,088	**PHP 21-AT5-32RSB**
36	57,31	56,05	63	1F	8	24	15	38	21	0,114	**PHP 21-AT5-36RSB**
38	60,48	59,25	66	1F	8	26	15	40	21	0,126	**PHP 21-AT5-38RSB**
40	63,66	62,45	66	1F	8	26	15	40	21	0,138	**PHP 21-AT5-40RSB**
42	66,74	65,60	71	1F	8	26	15	40	21	0,180	**PHP 21-AT5-42RSB**
44	70,05	68,80	-	1	8	29	15	45	21	0,185	**PHP 21-AT5-44RSB**
45	71,62	70,35	-	1	8	29	15	45	21	0,192	**PHP 21-AT5-45RSB**
48	76,42	75,15	-	1	8	32	15	50	21	0,200	**PHP 21-AT5-48RSB**
60	95,52	94,25	-	1	8	37	15	65	21	0,307	**PHP 21-AT5-60RSB**
72	114,62	113,15	-	1	10	42	15	80	21	0,410	**PHP 21-AT5-72RSB**

Размеры даны в мм, если не указано иначе

Зубчатые шкивы

Профиль AT 5
с “черновым” отверстием

Шаг 5 мм

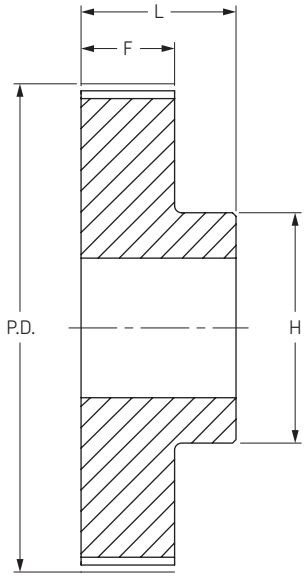

Тип 1

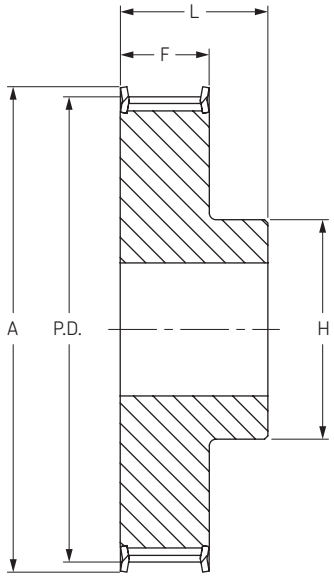

Тип 1F

Ширина ремня 16 мм

Количество зубьев	Диаметр			Тип	Диаметр отверстия		Размеры			Масса	Обозначение
	P.D.	O.D.	A		Мин	Макс	F	H	L	кг	
10	15,92	14,65	20	1F	4	5	21	8	27	0,016	**PHP 27-AT5-10RSB**
12	19,1	17,85	23	1F	4	7	21	12	27	0,022	**PHP 27-AT5-12RSB**
13	20,69	19,45	25	1F	6	8	21	13	27	0,024	**PHP 27-AT5-13RSB**
14	22,29	21,05	26	1F	6	9	21	14	27	0,026	**PHP 27-AT5-14RSB**
15	23,88	22,65	28	1F	6	10	21	16	27	0,029	**PHP 27-AT5-15RSB**
16	25,47	24,20	32	1F	6	11	21	18	27	0,035	**PHP 27-AT5-16RSB**
17	27,06	25,80	32	1F	6	12	21	19	27	0,039	**PHP 27-AT5-17RSB**
18	28,65	27,40	32	1F	6	13	21	20	27	0,043	**PHP 27-AT5-18RSB**
19	30,25	29,00	36	1F	6	14	21	22	27	0,049	**PHP 27-AT5-19RSB**
20	31,83	30,60	36	1F	6	15	21	23	27	0,053	**PHP 27-AT5-20RSB**
21	33,42	32,20	38	1F	6	15	21	24	27	0,053	**PHP 27-AT5-21RSB**
22	35,02	33,85	38	1F	6	15	21	24	27	0,054	**PHP 27-AT5-22RSB**
23	36,61	35,40	42	1F	6	17	21	25	27	0,065	**PHP 27-AT5-23RSB**
24	38,21	37,00	44	1F	6	17	21	26	27	0,076	**PHP 27-AT5-24RSB**
25	39,8	38,60	44	1F	6	17	21	26	27	0,081	**PHP 27-AT5-25RSB**
26	41,38	40,20	44	1F	6	17	21	26	27	0,085	**PHP 27-AT5-26RSB**
27	42,98	41,80	48	1F	8	19	21	30	27	0,090	**PHP 27-AT5-27RSB**
28	44,56	43,35	48	1F	8	20	21	32	27	0,092	**PHP 27-AT5-28RSB**
30	47,76	46,55	51	1F	8	22	21	34	27	0,105	**PHP 27-AT5-30RSB**
32	50,94	49,70	54	1F	8	24	21	38	27	0,123	**PHP 27-AT5-32RSB**
36	57,31	56,05	63	1F	8	24	21	38	27	0,160	**PHP 27-AT5-36RSB**
38	60,48	59,25	66	1F	8	26	21	40	27	0,176	**PHP 27-AT5-38RSB**
40	63,66	62,45	66	1F	8	26	21	40	27	0,193	**PHP 27-AT5-40RSB**
42	66,74	65,60	71	1F	8	26	21	40	27	0,205	**PHP 27-AT5-42RSB**
44	70,05	68,80	-	1	8	29	21	45	27	0,228	**PHP 27-AT5-44RSB**
45	71,62	70,35	-	1	8	29	21	45	27	0,256	**PHP 27-AT5-45RSB**
48	76,42	75,15	-	1	8	32	21	50	27	0,280	**PHP 27-AT5-48RSB**
60	95,52	94,25	-	1	8	37	21	65	27	0,430	**PHP 27-AT5-60RSB**
72	114,62	113,15	-	1	10	42	21	80	27	0,410	**PHP 27-AT5-72RSB**

Размеры даны в мм, если не указано иначе

Зубчатые шкивы

Профиль AT 5
с “черновым” отверстием

Шаг 5 мм

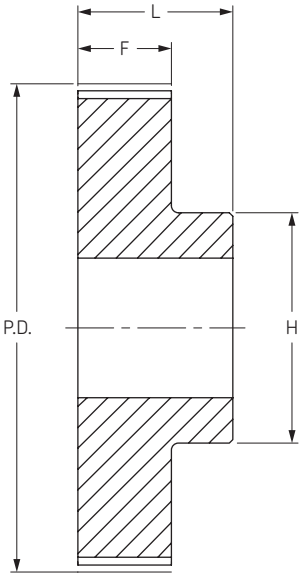

Тип 1

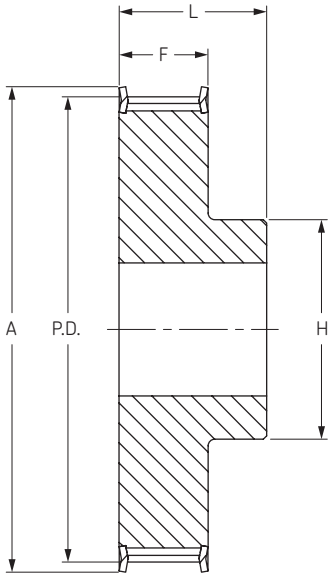

Тип 1F

Ширина ремня 25 мм

Количество зубьев	Диаметр			Тип	Диаметр отверстия		Размеры			Масса	Обозначение
	P.D.	O.D.	A		Мин	Макс	F	H	L	кг	
10	15,92	14,65	20	1F	4	5	30	8	36	0,023	**PHP 36-AT5-10RSB**
12	19,10	17,85	23	1F	6	7	30	12	36	0,031	**PHP 36-AT5-12RSB**
13	20,69	19,45	25	1F	6	8	30	13	36	0,034	**PHP 36-AT5-13RSB**
14	22,29	21,05	26	1F	6	9	30	14	36	0,037	**PHP 36-AT5-14RSB**
15	23,88	22,65	28	1F	6	10	30	16	36	0,041	**PHP 36-AT5-15RSB**
16	25,47	24,20	32	1F	6	11	30	18	36	0,050	**PHP 36-AT5-16RSB**
17	27,06	25,80	32	1F	6	12	30	19	36	0,055	**PHP 36-AT5-17RSB**
18	28,65	27,40	32	1F	6	13	30	20	36	0,061	**PHP 36-AT5-18RSB**
19	30,25	29,00	36	1F	6	14	30	22	36	0,070	**PHP 36-AT5-19RSB**
20	31,83	30,60	36	1F	6	15	30	23	36	0,076	**PHP 36-AT5-20RSB**
21	33,42	32,20	38	1F	6	15	30	24	36	0,078	**PHP 36-AT5-21RSB**
22	35,02	33,85	38	1F	6	15	30	24	36	0,080	**PHP 36-AT5-22RSB**
23	36,61	35,40	42	1F	6	16	30	25	36	0,094	**PHP 36-AT5-23RSB**
24	38,21	37,00	44	1F	8	17	30	26	36	0,109	**PHP 36-AT5-24RSB**
25	39,80	38,60	44	1F	8	17	30	26	36	0,116	**PHP 36-AT5-25RSB**
26	41,38	40,20	44	1F	8	17	30	26	36	0,120	**PHP 36-AT5-26RSB**
27	42,98	41,80	48	1F	8	19	30	30	36	0,128	**PHP 36-AT5-27RSB**
28	44,56	43,35	48	1F	8	20	30	32	36	0,128	**PHP 36-AT5-28RSB**
30	47,76	46,55	51	1F	8	22	30	34	36	0,150	**PHP 36-AT5-30RSB**
32	50,94	49,70	54	1F	8	24	30	38	36	0,176	**PHP 36-AT5-32RSB**
36	57,31	56,05	63	1F	8	24	30	38	36	0,230	**PHP 36-AT5-36RSB**
38	60,48	59,25	66	1F	8	26	30	40	36	0,253	**PHP 36-AT5-38RSB**
40	63,66	62,45	66	1F	8	26	30	40	36	0,276	**PHP 36-AT5-40RSB**
42	66,74	65,60	71	1F	8	26	30	40	36	0,284	**PHP 36-AT5-42RSB**
44	70,05	68,80	-	1	8	29	30	45	36	0,315	**PHP 36-AT5-44RSB**
45	71,62	70,35	-	1	8	30	30	45	36	0,355	**PHP 36-AT5-45RSB**
48	76,42	75,15	-	1	8	32	30	50	36	0,400	**PHP 36-AT5-48RSB**
60	95,52	94,25	-	1	8	37	30	65	36	0,614	**PHP 36-AT5-60RSB**
72	114,62	113,15	-	1	10	42	30	80	36	0,830	**PHP 36-AT5-72RSB**

Размеры даны в мм, если не указано иначе

Зубчатые шкивы

Профиль AT 10
с “черновым” отверстием

Шаг 10 мм

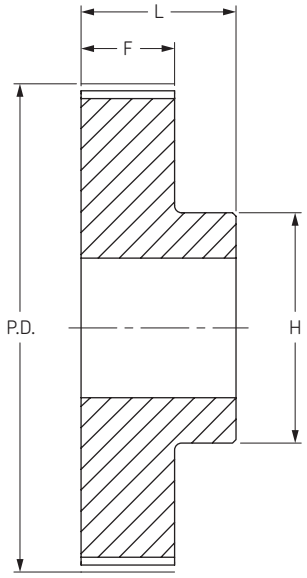

Тип 1

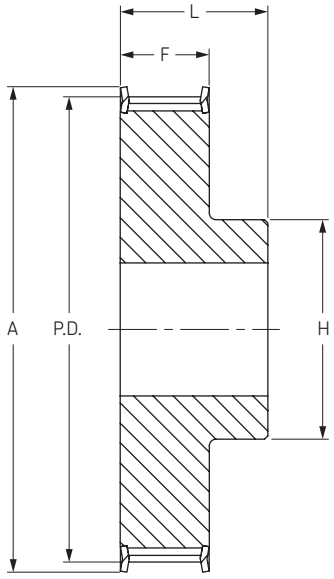

Тип 1F

Ширина ремня 16 мм

Количество зубьев	Диаметр			Тип	Диаметр отверстия		Размеры			Масса	Обозначение
	P.D.	O.D.	A		Мин	Макс	F	H	L	кг	
12	38,20	36,35	42	1F	6	18	21	28	31	0,076	**PHP 31-AT10-12RSB**
14	44,60	42,70	48	1F	8	21	21	32	31	0,104	**PHP 31-AT10-14RSB**
15	47,75	45,90	51	1F	8	21	21	32	31	0,116	**PHP 31-AT10-15RSB**
16	50,93	49,05	54	1F	8	23	21	35	31	0,134	**PHP 31-AT10-16RSB**
17	54,11	52,25	58	1F	8	24	21	38	31	0,150	**PHP 31-AT10-17RSB**
18	57,29	55,45	60	1F	8	26	21	40	31	0,166	**PHP 31-AT10-18RSB**
19	60,48	58,65	66	1F	8	28	21	44	31	0,185	**PHP 31-AT10-19RSB**
20	63,66	61,80	66	1F	8	30	21	46	31	0,209	**PHP 31-AT10-20RSB**
21	66,85	65,00	71	1F	8	32	21	48	31	0,230	**PHP 31-AT10-21RSB**
22	70,03	68,15	75	1F	8	34	21	52	31	0,251	**PHP 31-AT10-22RSB**
23	73,21	71,35	77	1F	8	36	21	55	31	0,269	**PHP 31-AT10-23RSB**
24	76,39	74,55	83	1F	8	38	21	58	31	0,288	**PHP 31-AT10-24RSB**
25	79,58	77,75	83	1F	8	39	21	60	31	0,309	**PHP 31-AT10-25RSB**
26	82,76	80,90	87	1F	8	39	21	60	31	0,358	**PHP 31-AT10-26RSB**
27	85,95	84,10	91	1F	8	39	21	60	31	0,364	**PHP 31-AT10-27RSB**
28	89,25	87,25	93	1F	8	39	21	60	31	0,400	**PHP 31-AT10-28RSB**
30	95,49	93,65	99	1F	8	39	21	60	31	0,440	**PHP 31-AT10-30RSB**
32	101,86	100,00	106	1F	10	42	21	65	31	0,494	**PHP 31-AT10-32RSB**
36	114,59	112,75	119	1F	10	45	21	70	31	0,625	**PHP 31-AT10-36RSB**
38	120,96	119,10	125	1F	10	48	21	75	31	0,696	**PHP 31-AT10-38RSB**
40	127,32	125,45	131	1F	10	52	21	80	31	0,766	**PHP 31-AT10-40RSB**
42	133,69	131,85	-	1	10	57	21	80	31	0,880	**PHP 31-AT10-42RSB**
44	140,05	138,20	-	1	10	57	21	88	31	0,994	**PHP 31-AT10-44RSB**
45	143,24	141,40	-	1	16	59	21	90	31	1,010	**PHP 31-AT10-45RSB**
48	152,78	150,95	-	1	16	62	21	95	31	1,090	**PHP 31-AT10-48RSB**
60	190,98	189,15	-	1	16	72	21	110	31	1,710	**PHP 31-AT10-60RSB**

Размеры даны в мм, если не указано иначе

Зубчатые шкивы

Профиль AT 10
с “черновым” отверстием

Шаг 10 мм

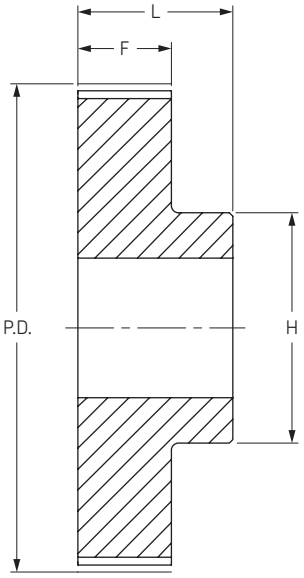

Тип 1

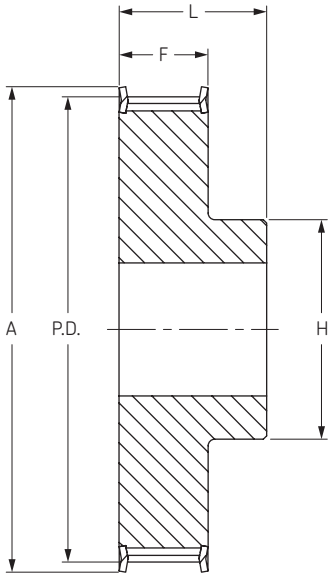

Тип 1F

Ширина ремня 25 мм

Количество зубьев	Диаметр			Тип	Диаметр отверстия		Размеры			Масса	Обозначение
	P.D.	O.D.	A		Мин	Макс	F	H	L	кг	
12	38,2	36,4	42	1F	6	18	30	28	40	0,099	**PHP 40-AT10-12RSB**
14	44,6	42,7	48	1F	8	21	30	32	40	0,134	**PHP 40-AT10-14RSB**
15	47,8	45,9	51	1F	8	21	30	32	40	0,152	**PHP 40-AT10-15RSB**
16	50,9	49,1	54	1F	8	23	30	35	40	0,176	**PHP 40-AT10-16RSB**
17	54,1	52,2	58	1F	8	24	30	37	40	0,200	**PHP 40-AT10-17RSB**
18	57,3	55,5	60	1F	8	26	30	40	40	0,224	**PHP 40-AT10-18RSB**
19	60,5	58,6	66	1F	8	28	30	44	40	0,247	**PHP 40-AT10-19RSB**
20	63,7	61,8	66	1F	8	30	3 0	46	40	0,276	**PHP 40-AT10-20RSB**
21	66,8	65,0	71	1F	8	32	30	49	40	0,306	**PHP 40-AT10-21RSB**
22	70,0	68,2	75	1F	8	34	30	52	40	0,337	**PHP 40-AT10-22RSB**
23	73,2	71,3	77	1F	8	36	30	55	40	0,364	**PHP 40-AT10-23RSB**
24	76,4	74,5	83	1F	8	38	30	58	40	0,392	**PHP 40-AT10-24RSB**
25	79,6	77,8	83	1F	8	39	30	60	40	0,422	**PHP 40-AT10-25RSB**
26	82,8	80,9	87	1F	8	39	30	60	40	0,477	**PHP 40-AT10-26RSB**
27	86,0	84,1	91	1F	8	39	30	60	40	0,536	**PHP 40-AT10-27RSB**
28	89,2	87,2	93	1F	8	39	30	60	40	0,540	**PHP 40-AT10-28RSB**
30	95,5	93,7	99	1F	8	39	30	60	40	0,640	**PHP 40-AT10-30RSB**
32	101,9	100,0	106	1F	10	42	30	65	40	0,693	**PHP 40-AT10-32RSB**
36	114,6	112,8	119	1F	10	45	30	70	40	0,873	**PHP 40-AT10-36RSB**
38	121,0	119,1	125	1F	10	48	30	75	40	0,970	**PHP 40-AT10-38RSB**
40	127,3	125,5	131	1F	10	52	30	80	40	1,067	**PHP 40-AT10-40RSB**
42	133,7	131,8	-	1	10	57	30	80	40	1,208	**PHP 40-AT10-42RSB**
44	140,1	138,2	-	1	10	57	30	88	40	1,350	**PHP 40-AT10-44RSB**
45	143,2	141,4	-	1	16	59	30	90	40	1,433	**PHP 40-AT10-45RSB**
48	152,8	150,9	-	1	16	62	30	95	40	1,516	**PHP 40-AT10-48RSB**
60	191,0	189,2	-	1	16	72	30	110	40	2,339	**PHP 40-AT10-60RSB**

Размеры даны в мм, если не указано иначе

Зубчатые шкивы

Профиль AT 10
с “черновым” отверстием

Шаг 10 мм

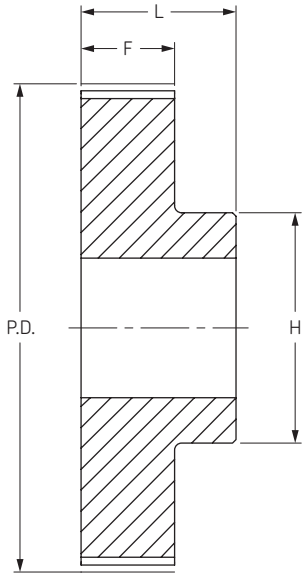

Тип 1

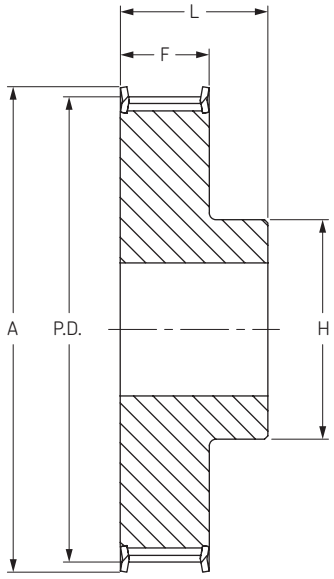

Тип 1F

Ширина ремня 32 мм

Количество зубьев	Диаметр			Тип	Диаметр отверстия		Размеры			Масса	Обозначение
	P.D.	O.D.	A		Мин	Макс	F	H	L	кг	
18	57,29	55,45	60	1F	8	26	37	40	47	0,253	**PHP 47-AT10-18RSB**
19	60,48	58,65	66	1F	8	28	37	44	47	0,286	**PHP 47-AT10-19RSB**
20	63,66	61,80	66	1F	8	30	37	46	47	0,322	**PHP 47-AT10-20RSB**
21	66,85	65,00	71	1F	8	32	37	49	47	0,357	**PHP 47-AT10-21RSB**
22	70,03	68,15	75	1F	8	34	37	52	47	0,393	**PHP 47-AT10-22RSB**
23	73,21	71,35	77	1F	8	36	37	55	47	0,434	**PHP 47-AT10-23RSB**
24	76,39	74,55	83	1F	8	38	37	58	47	0,475	**PHP 47-AT10-24RSB**
25	79,58	77,75	83	1F	8	39	37	60	47	0,527	**PHP 47-AT10-25RSB**
26	82,76	80,90	87	1F	8	39	37	60	47	0,564	**PHP 47-AT10-26RSB**
27	85,95	84,10	91	1F	8	39	37	60	47	0,602	**PHP 47-AT10-27RSB**
28	89,25	87,25	93	1F	8	39	37	60	47	0,642	**PHP 47-AT10-28RSB**
30	95,49	93,65	99	1F	8	39	37	60	47	0,740	**PHP 47-AT10-30RSB**
32	101,86	100,00	106	1F	10	42	37	65	47	0,844	**PHP 47-AT10-32RSB**
35	111,41	109,55	115	1F	10	45	37	70	47	0,963	**PHP 47-AT10-35RSB**
36	114,59	112,75	119	1F	10	45	37	70	47	1,083	**PHP 47-AT10-36RSB**
38	120,96	119,10	125	1F	10	48	37	75	47	1,200	**PHP 47-AT10-38RSB**
40	127,32	125,45	131	1F	10	52	37	80	47	1,317	**PHP 47-AT10-40RSB**
42	133,69	131,85	-	1	10	57	37	80	47	1,464	**PHP 47-AT10-42RSB**
44	140,20	138,20	-	1	10	57	37	88	47	1,611	**PHP 47-AT10-44RSB**
45	143,24	141,40	-	1	10	59	37	90	47	1,771	**PHP 47-AT10-45RSB**
48	152,78	150,95	-	1	16	62	37	95	47	1,931	**PHP 47-AT10-48RSB**
54	171,89	170,05	-	1	16	66	37	100	47	2,287	**PHP 47-AT10-54RSB**
57	181,44	179,60	-	1	16	72	37	110	47	2,643	**PHP 47-AT10-57RSB**
60	190,98	189,15	-	1	16	72	37	110	47	3,004	**PHP 47-AT10-60RSB**

Размеры даны в мм, если не указано иначе

Зубчатые шкивы

Профиль AT 10
с “черновым” отверстием

Шаг 10 мм

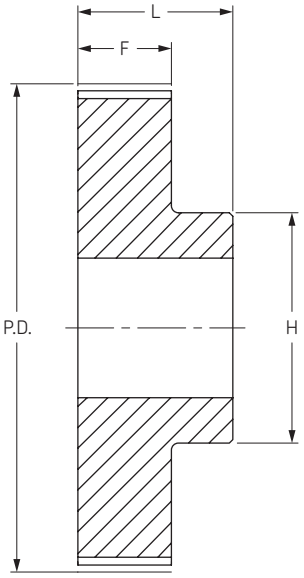

Тип 1

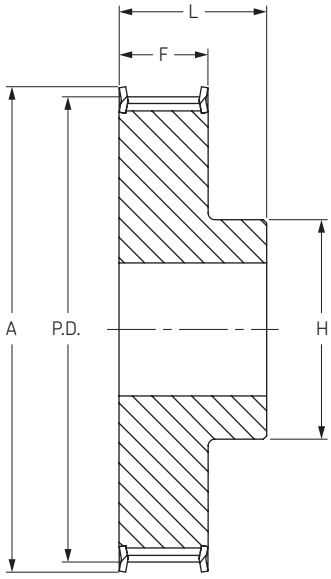

Тип 1F

Ширина ремня 50 мм

Количество зубьев	Диаметр			Тип	Диаметр отверстия		Размеры			Масса	Обозначение
	P.D.	O.D.	A		Мин	Макс	F	H	L	кг	
18	57,29	55,45	60	1F	10	26	56	40	66	0,422	**PHP 66-AT10-18RSB**
19	60,48	58,65	66	1F	10	28	56	44	66	0,466	**PHP 66-AT10-19RSB**
20	63,66	61,80	66	1F	12	30	56	46	66	0,520	**PHP 66-AT10-20RSB**
21	66,85	65,00	71	1F	12	32	56	49	66	0,550	**PHP 66-AT10-21RSB**
22	70,20	68,15	75	1F	12	34	56	52	66	0,570	**PHP 66-AT10-22RSB**
23	73,21	71,35	77	1F	12	36	56	55	66	0,653	**PHP 66-AT10-23RSB**
24	76,39	74,55	83	1F	12	38	56	58	66	0,736	**PHP 66-AT10-24RSB**
25	79,58	77,75	83	1F	12	39	56	60	66	0,766	**PHP 66-AT10-25RSB**
26	82,76	80,90	87	1F	12	39	56	60	66	0,816	**PHP 66-AT10-26RSB**
27	85,95	84,10	90	1F	12	39	56	60	66	0,946	**PHP 66-AT10-27RSB**
28	89,25	87,25	93	1F	12	39	56	60	66	0,960	**PHP 66-AT10-28RSB**
30	95,49	93,65	99	1F	12	39	56	60	66	1,169	**PHP 66-AT10-30RSB**
32	101,86	100,00	106	1F	12	42	56	65	66	1,300	**PHP 66-AT10-32RSB**
35	111,41	109,55	115	1F	16	45	56	70	66	1,468	**PHP 66-AT10-35RSB**
36	114,59	112,75	119	1F	16	45	56	70	66	1,637	**PHP 66-AT10-36RSB**
38	120,96	119,10	125	1F	16	48	56	75	66	1,818	**PHP 66-AT10-38RSB**
40	127,32	125,45	131	1F	16	52	56	80	66	1,999	**PHP 66-AT10-40RSB**
42	133,69	131,85	-	1	16	57	56	80	66	2,178	**PHP 66-AT10-42RSB**
44	140,20	138,20	-	1	16	57	56	88	66	2,357	**PHP 66-AT10-44RSB**
45	143,24	141,40	-	1	16	59	56	90	66	2,593	**PHP 66-AT10-45RSB**
48	152,78	150,95	-	1	16	62	56	95	66	2,830	**PHP 66-AT10-48RSB**
54	171,89	170,05	-	1	16	66	56	100	66	3,342	**PHP 66-AT10-54RSB**
57	181,44	179,60	-	1	16	72	56	110	66	3,854	**PHP 66-AT10-57RSB**
60	190,98	189,15	-	1	16	72	56	110	66	4,366	**PHP 66-AT10-60RSB**

Размеры даны в мм, если не указано иначе

“Умные” инструменты

Прибор для выверки ременных передач

BeltAlign TMEB 2

Отказы ременных передач, вызванные перекосами, уходят в прошлое

Прибор SKF BeltAlign TMEB 2 обеспечивает выверку шкивов наиболее точным способом – по клиновым ручьям путем крепления измерительных блоков на V-образных установочных элементах с помощью мощных магнитов. Благодаря наличию только двух блоков – с источником лазерного излучения и приемником, BeltAlign может быть установлен легко и быстро. Трехмерная мишень приемника позволяет легко и точно установить вид перекоса - вертикального, горизонтального, параллельного или комбинированного.

Современные высокоточные лазерные технологии в сочетании с простотой эксплуатации:

- Выверка по канавкам точнее, чем по торцовым поверхностям, что позволяет производить центровку в случаях, когда торцы шкивов имеют различную толщину или неточно обработаны.
- Никаких методов проб и ошибок. Выверка за одну установку. Положение лазерного луча точно показывает расцентровку, позволяя легко и точно ее устранить.

Универсальность и удобство:

- Мощные магниты обеспечивают быстроту и легкость крепления
- Простота использования, никакой специальной подготовки для работы с инструментом не требуется
- Трехмерная целевая зона упрощает процесс выверки
- Инструмент облегчает одновременную регулировку натяжения и выверки
- Клиновые направляющие упрощают выверку различных типов шкивов для клиновых ремней
- В качестве аксессуара предлагается специальный боковой адаптер, который обеспечивает возможность выверки шкивов для многоручьевых и зубчатых ремней, а также цепных звездочек
- Максимальное рабочее расстояние 6 метров делает инструмент пригодным для использования в различных областях
- Прочный алюминиевый корпус обеспечивает высокую устойчивость и точность крепления

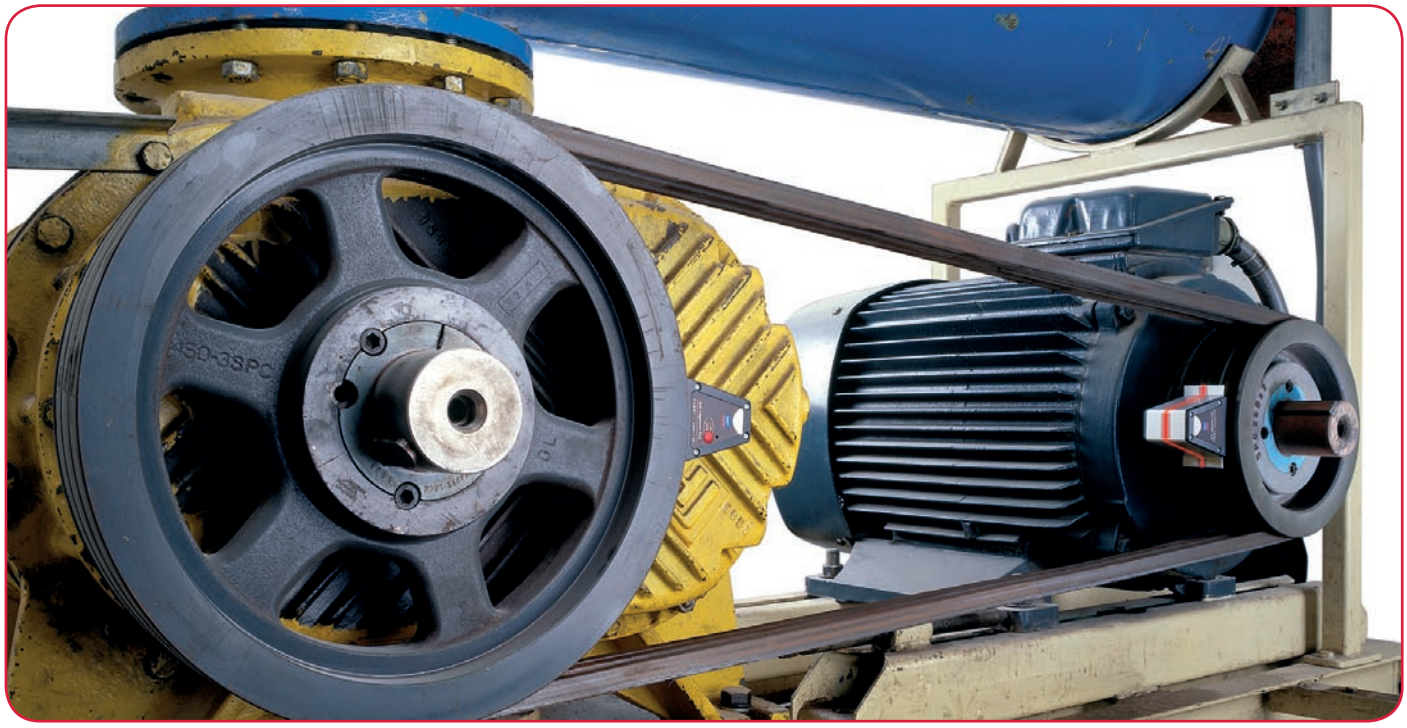

Инструменты для выверки валов

Серия TMEA

Удобный инструмент для выверки валов по разумной цене

TMEA 2 представляет собой простой в использовании инструмент для выверки валов, работа с которым не требует специальной подготовки. Два измерительных блока без труда прикрепляются к валам с помощью магнитного или цепного крепления. Каждый измерительный блок излучает лазерную линию, которая проецируется на детектор другого блока.

- Во время процесса выверки на блоке индикации “в реальном времени” четко отображаются значения расцентровки и необходимые поправки для перемещения опор, что избавляет от необходимости повторной проверки соосности
- Лазерная линия и штрихи шкалы обеспечивают удобство предварительной выверки
- Функция “ мягкой лапы” направляет действия оператора во время выверки
- Блок индикации можно держать одной рукой, что позволяет оператору освободить вторую руку для выполнения выверки
- Магнитные крепления обеспечивают удобство крепления измерительных блоков на валу
- Комплект чистых бланков отчетов о выверке помогает вести учет выполненных работ

TMEA 2

Простота выверки при высокой точности

Инструменты SKF для выверки валов серии TMEA обеспечивают простоту выполнения операций при высокой точности измерений. Эти новаторские инструменты обеспечивают реализацию трехступенчатого процесса корректировки соосности, который включает этапы измерения, выверки и документирования. Сначала производится определение текущего состояния выверки механизма (этап измерения). Затем осуществляется выверка механизма по вертикали и горизонтали. Наконец, производится документирование работ по выверке для учета. Три этих простых шага позволяют легко и эффективно осуществлять выверку валов с использованием передовых лазерных технологий.

- Простой и эффективный трехступенчатый процесс: измерение, выверка, документирование
- Компактная, легкая конструкция
- Спиртовые уровни позволяют легко и быстро позиционировать измерительные блоки
- Возможность выбора единицы измерения (мм или дюймы) позволяет использовать инструмент во всех странах мира
- Инструменты поставляются в прочных и легких переносных чехлах
- Инструменты поставляются с высокоточными, прорезными регулировочными прокладками SKF для прецизионной выверки
- Максимальное расстояние между скобами измерительных блоков составляет 0,85 м

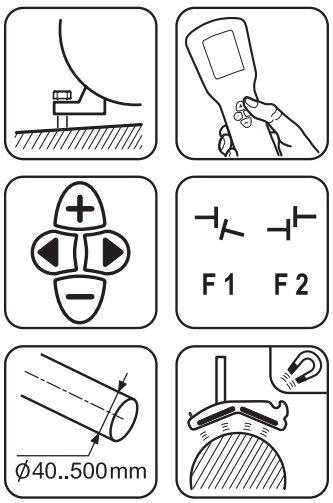

Инструменты для выверки валов

Серия TMEA

Инструмент для выверки валов с возможностью подключения принтера TMEA 1P/2,5
Регистрация операций выверки с помощью принтера

Инструмент TMEA 1P/2,5 предоставляет возможность регистрации операций выверки. Он оснащен портом, к которому можно подключать термографический принтер TMEA P1 (поставляется отдельно). С помощью данного принтера выводится четкий и полный отчет о выверке, который можно использовать для документирования выполненных операций. Для вывода отчета на печать требуется нажать всего одну кнопку на блоке индикации инструмента TMEA 1P/2,5.

- Применение принтера облегчает регистрацию операций выверки
- Максимальное расстояние между измерительными блоками составляет 2,5 м, что делает инструмент пригодным для осуществления выверки в самых разных областях применения
- Блок индикации обеспечивает четкое отображение значений “в реальном времени” во время процесса выверки, что избавляет от необходимости повторной проверки соосности
- Удобный для пользователя блок индикации и управление с помощью четырех кнопок
- Инструмент поставляется с чистыми бланками отчетов о выверке для регистрации выполняемых операций в случае отсутствия принтера

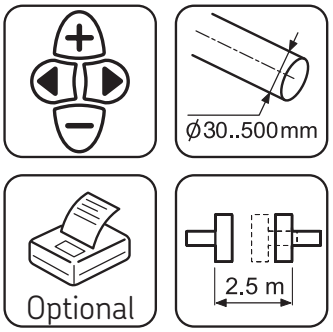

Взрывобезопасный инструмент для выверки валов TMEA 1PEx

Точная выверка во взрывоопасных зонах

TMEA 1PEx представляет собой взрывобезопасный (Ex) инструмент для выверки валов, который создан специально для использования в потенциально взрывоопасных зонах. Инструмент прошел испытания и сертификацию в соответствии с новейшими стандартами ATEX на работу во взрывоопасных зонах, которые обычно имеются на предприятиях нефтехимической, газовой и фармацевтической промышленности, а также некоторых других объектах. Инструмент TMEA 1PEx в стандартной комплектации поставляется с термографическим принтером для регистрации операций выверки.

- Код взрывобезопасности по классификации ATEX: II 2 G, EEx ib IIC T4, при окружающей температуре от 0 до 40 °C, сертификат EC на соответствие требованиям типовых испытаний Nemko03ATEX101X
- Применение принтера, который включается в стандартный комплект поставки, облегчает регистрацию операций выверки
- Максимальное расстояние между измерительными блоками составляет 1 м, что делает инструмент пригодным для осуществления выверки в самых разнообразных областях применения
- Блок индикации обеспечивает четкое отображение значений “в реальном времени” во время процесса выверки, что избавляет от необходимости повторной проверки соосности
- Удобный для пользователя блок индикации и управление с помощью пяти кнопок

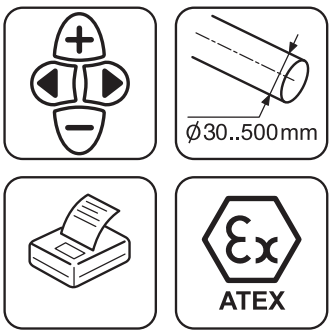

Инструменты для выверки валов

Серия TMEA

Термографический принтер TMEA P1
Регистрация результатов выполнения работ по выверке

Этот компактный термографический принтер помогает документировать выполнение работ по выверке. Четкая и полная распечатка результатов измерений показывает, что механизм должным образом выверен в пределах допусков.

- Компактный, удобный в использовании принтер
- Четкая, разборчивая печать
- Возможность вывода отчетов с результатами измерений до и после выверки
- Питание от аккумуляторной батареи
- Поставляется с сетевым адаптером для стран континентальной Европы
- Для печати используются стандартные рулоны бумаги для термографической печати (120 мм x 20 м)
- Может использоваться только с инструментами TMEA 1P/2,5 и TMEA 1PEx

Регулировочные прокладки для механизмов серии TMAS
Для точной вертикальной выверки механизмов

Точная регулировка параметров установки механизма является обязательным элементом любого процесса выверки. SKF предлагает прорезные регулировочные прокладки с одним шлицем пяти типоразмеров в десяти вариантах толщины.

- Изготовлены из высококачественной нержавеющей стали, что обеспечивает возможность многократного использования
- Легко устанавливаются и снимаются
- Жесткие допуски для точной выверки
- На каждой регулировочной прокладке четко указана ее толщина
- Отсутствие заусенцев
- Прорезные регулировочные прокладки поставляются в упаковках по 10 штук и в комплектах

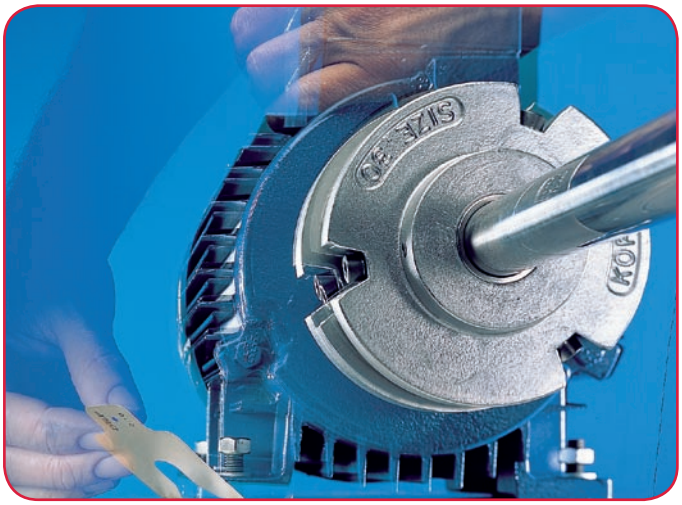

Инструменты для выверки валов

Комплекты регулировочных прокладок TMAS

Состав комплектов регулировочных прокладок TMAS

TMAS 340

Толщина (мм)	0,05	0,10	0,20	0,25	0,40	0,50	0,70	1,00	2,00
Размер (мм)	**Количество:**								
100x100	20	20	20	20	20	20	20	20	10
125x125	20	20	20	20	20	20	20	20	10

TMAS 360

Толщина (мм)	0,05	0,10	0,25	0,50	1,00	2,00
Размер (мм)	**Количество:**					
50x50	20	20	20	20	20	20
75x75	20	20	20	20	20	20
100x100	20	20	20	20	20	20

TMAS 510

Толщина (мм)	0,05	0,10	0,20	0,25	0,40	0,50	0,70	1,00	2,00
Размер (мм)	**Количество:**								
50x50	20	20	20	20	20	20	20	20	10
75x75	20	20	20	20	20	20	20	20	10
100x100	20	20	20	20	20	20	20	20	10

TMAS 720

Толщина (мм)	0,05	0,10	0,20	0,25	0,40	0,50	0,70	1,00	2,00
Размер (мм)	**Количество:**								
50x50	20	20	20	20	20	20	20	20	20
75x75	20	20	20	20	20	20	20	20	20
100x100	20	20	20	20	20	20	20	20	20
125x125	20	20	20	20	20	20	20	20	20

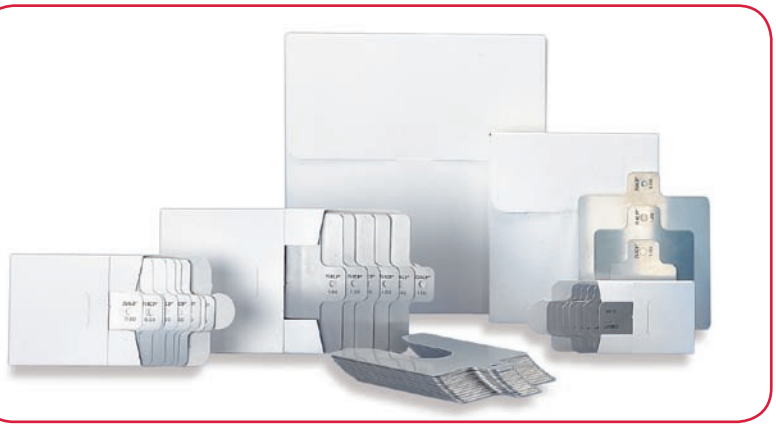

TMAS 340

TMAS 360

TMAS 510

TMAS 720

Инструменты для выверки валов

Стробоскоп TMRS 1

Простая и экономичная инспекция оборудования

Инструмент TMRS 1 компании SKF представляет собой портативный и удобный в использовании стробоскоп, который позволяет визуально “замораживать” состояние совершающих вращательное или возвратно-поступательное движение механизмов для проведения осмотра без остановки машинного оборудования. Стробоскоп оснащен функцией фазового сдвига, что позволяет пользователю смещать время вспышек в нужную сторону без изменения их периодичности: это дает возможность “замораживать” движение в позиции, необходимой для осмотра.

- Яркая вспышка обеспечивает лучшее освещение механизма на расстоянии, расширяя зону обзора.
- Частота вспышек составляет до 12500 раз в минуту, что позволяет использовать инструмент в самых различных областях
- Частота вспышек быстро и легко регулируется с помощью колесика с плавным регулированием. Это позволяет выставлять нужную периодичность вспышек за считанные секунды
- Режим фазового сдвига для оптимизации осмотра зубчатых передач, роликов, вентиляторов и шкивов. Интересующую деталь можно повернуть в нужное положение для осмотра
- Кнопки x2,÷2 для быстрой регулировки частоты вспышек
- Яркий и четкий ЖК-дисплей
- Компактное исполнение, возможность работы с инструментом одной рукой
- Питание от аккумуляторной батареи с длительным временем работы без подзарядки (до 2,5 часов)
- Поставляется с универсальным сетевым адаптером, который позволяет подключать инструмент к электрической сети в любой стране мира
- Поставляется с дополнительной трубчатой импульсной лампой для оперативной замены
- Поставляется в чехле для переноски
- Резьба на нижней стороне позволяет устанавливать инструмент на штатив для устойчивости и удобства работы

Технические характеристики

Обозначение	TMRS 1
Диапазон частоты вспышек	40-12500 вспышек в минуту (FPM)
Точность частоты вспышек	+/- 0,5 FPM или +/- 0,01 % от показания инструмента (большее из двух значений)
Дискретность установки частоты вспышек	от 100 до 9999 FPM – 0,1 FPM, от 10000 до 12500 FPM – 1 FPM
Диапазон тахометра	40-59000 об./мин.
Точность тахометра	+/-0,5 об./мин. или +/- 0,01 % от показания инструмента (большее из двух значений)
Ксеноновая импульсная лампа	10 Вт, TMRS 1-BULB
Ресурс импульсной лампы	100 миллионов вспышек
Длительность вспышки	9-15 мкм/с
Мощность источника света	154 мДж на одну вспышку
Тип батареи	NiMH, аккумуляторная, съемная
Емкость батареи	2,6 А•ч
Время зарядки батареи	2-4 часа, с использованием прилагаемого сетевого адаптера
Время работы от батареи без подзарядки	2,5 часа при 1600 FPM, 1,25 часа при 3200 FPM
Вход переменного тока зарядного устройства	100-240 В переменного тока, 50/60 Гц
Дисплей	2-строчный буквенно-цифровой ЖК-дисплей, по 8 символов в строке
Обновление информации на дисплее	Непрерывное обновление
Дискретность отображения данных на дисплее	от 100 до 9999 FPM – 0,1 FPM, от 10000 до 12500 FPM – 1 FPM
Опорная частота	Кварцевый генератор, точность 100 промилле
Органы управления	Кнопки включения, x 2, x1/2, фазовый сдвиг, внешний триггер
Вход внешнего триггера	0-5 В, тип ТТЛ, через стереогнездо звукоснимателя
Задержка между сигналом внешнего триггера и первой вспышкой	не более 5 мкм/с
Выход тактового генератора	0-5 В, тип ТТЛ, через стереогнездо звукоснимателя
Цвет	Серый
Корпус	Ударопрочный и маслостойкий, из поликарбоната
Вес	650 г
Рабочий диапазон температур	10 °C – 40 °C
Температура хранения	-20 °C – 45 °C

SKF - компания

© Airbus – photo: exm company, H. Goussé

За 100 лет развития, которые прошли с момента изобретения самоустанавливающегося подшипника, SKF превратилась в компанию инженерных решений, которая использует потенциал знаний, накопленных в пяти областях, для создания уникальных технических решений в интересах своих клиентов. Эти пять областей (платформ) включают не только подшипники, узлы вращения и уплотнения, но и смазочные материалы и системы смазки, которые чрезвычайно важны для надежной работы подшипников; мехатронные узлы, разработанные на основе интеграции механики и электроники, что позволило создать эффективные системы управляемого перемещения и подшипники со встроенными датчиками; а также широкий спектр услуг - от проектирования и управления запасами до мониторинга состояния оборудования и внедрения систем надежности.

Несмотря на расширение сферы деятельности, SKF продолжает сохранять мировое лидерство в области проектирования, производства и маркетинга подшипников качения, а также сопутствующих изделий (например, уплотнений). Кроме того, SKF удерживает прочные позиции на растущем рынке изделий для линейного перемещения, прецизионных подшипников, в т.ч. для аэрокосмической отрасли, шпинделей для станков и услуг по техническому обслуживанию производственного оборудования.

Группа SKF получила международный сертификат экологической безопасности ISO 14001. Ее отдельные подразделения были сертифицированы на соответствие требованиям стандарта качества ISO 9000 или OS 9000. Около 100 производственных предприятий и торговые представительства в 70 странах мира обеспечивают SKF статус международной компании. Кроме того, 15000 дистрибьюторов и дилеров, работающих по всему миру, торговый портал в Интернете и глобальная сеть дистрибуциии способствуют тому, что изделия и услуги SKF максимально приближены к потребителю. Можно сказать, что технические решения SKF доступны в любое время и в любом месте. Сегодня престиж марки SKF высок, как никогда ранее, что не удивительно - ведь за ней стоит компания инженерных решений, готовая поставить изделия мирового класса, интеллектуальные ресурсы и умение смотреть вперед, т.е. все то, что поможет вам добиться успеха.

Развитие мехатронных технологий

SKF обладает уникальным опытом в области быстро развивающихся мехатронных технологий - от создания управляемых электромеханических модулей для авиационной и автомобильной отраслей до производства приводов рабочих органов автопогрузчиков. SKF первой использовала мехатронные технологии для создания авиационных приводов и тесно сотрудничает в этом направлении со всеми крупнейшими аэрокосмическими компаниями. Например, практически все самолеты типа Airbus снабжены разработанными SKF мехатронными системами управления органами полета.

SKF также является лидером в области мехатронных технологий для автомобильной отрасли и принимала участие в разработке мехатронных систем рулевого управления и тормозов двух концепт-каров. Дальнейшее развитие мехатронной технологии привело к созданию полностью электрического автопогрузчика, для которого SKF разработала мехатронные узлы, заменившие гидравлические приводы.

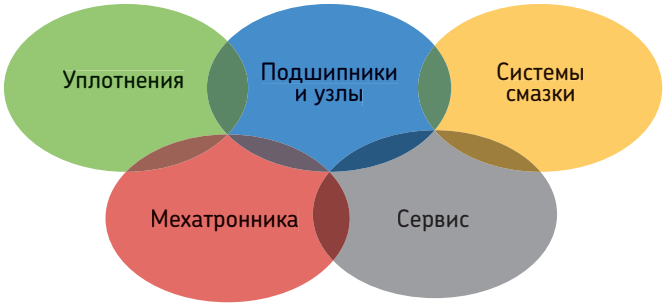

инженерных решений

Обуздание энергии ветра

Развитие ветроэнергетики позволяет использовать экологически чистый источник энергии. SKF тесно сотрудничает с мировыми лидерами в области производства ветроэнергетических установок в деле разработки высокопроизводительных и надежных турбин, поставляя специальные подшипники и системы мониторинга состояния, позволяющие увеличить срок службы установок, работающих в отдаленных местах и суровых условиях.

Работа в экстремальных условиях

В условиях суровых зим, особенно в северных странах, минусовые температуры приводят к заклиниванию подшипников в результате смазочного голодания. SKF разработано новое семейство синтетических смазочных материалов, которые обеспечивают требуемую вязкость даже при экстремальных температурах. Знания SKF позволяют производителям и конечным пользователям преодолеть эксплуатационные проблемы, вызываемые экстремально низкими или высокими температурами. Изделия SKF работают в различных условиях окружающей среды - от хлебопекарных печей до холодильных камер быстрого замораживания.

Пылесос-«чистюля»

Электродвигатель и его подшипники являются «сердцем» многих электробытовых приборов. SKF работает в тесном партнерстве с производителями бытовой техники над улучшением технических характеристик электробытовых приборов, снижением их стоимости, уменьшением веса и энергопотребления. Примером такого сотрудничества являются пылесосы нового поколения с повышенной мощностью всасывания. Знания SKF в области техники подшипников также используются производителями электроинструментов и офисного оборудования.

Лаборатория на скорости 350 км/час

Помимо всемирно известных инженерных центров в Европе и США, компания SKF использует еще и гонки Формула-1 для дальнейшей работы по совершенствованию подшипников. Вот уже более 50 лет изделия, технологии и знания SKF помогают команде Scuderia Ferrari оставаться грозной силой в гонках F1. (В гоночном автомобиле Ferrari используется более 150 деталей, изготовленных SKF.) Полученные при этом знания и опыт мы воплощаем в изделиях, которые поставляем автомобильным компаниям и на рынок запчастей по всему миру.

Оптимизация производственных активов

Через свое подразделение систем надежности SKF предлагает широкий выбор комплексных услуг по оптимизации производственных активов - от оборудования и программного обеспечения для мониторинга состояния до разработки стратегии техобслуживания и оказания инженерного содействия в целях повышения надежности. Чтобы оптимизировать эффективность и повысить производительность, некоторые промышленные предприятия выбрали интегрированное решение по техобслуживанию, согласно которому SKF выполняет весь комплекс работ на основании подрядного контракта с фиксированной стоимостью.

Планирование устойчивого роста

По самой своей природе подшипники вносят позитивный вклад в охрану окружающей среды. Уменьшение трения увеличивает к.п.д. машин, делая их более экономичными с точки зрения потребления энергии и смазочных материалов. SKF постоянно повышает планку качества своих изделий, способствуя появлению нового поколения высокоэффективных изделий и оборудования. Заботясь о будущем, SKF планирует и реализует свою глобальную политику и производственные технологии таким образом, чтобы помочь защитить и сохранить невосполнимые природные ресурсы Земли. Мы продолжаем политику устойчивого роста, не забывая об ответственности за сохранение окружающей среды.

SKF – зарегистрированный торговый знак SKF Group.

© SKF 2006
Авторские права на содержание данного издания принадлежат издателю и его воспроизведение (даже частичное) без предварительного согласия не разрешается. Несмотря на то, что были приняты все меры по обеспечению точности информации, содержащейся в настоящем издании, издатель не будет нести ответственности за любой ущерб, включая положительный, побочный или косвенный, вытекающий из использования вышеуказанной информации.

Издание **6219 RU**
Отпечатано в Венгрии на экологически чистой бумаге.